CENACE®

CENTRO NACIONAL DE CONTROL DE ENERGÍA

# Diagramas Unifilares del Sistema Eléctrico Nacional 2023 - 2028

## Programa de Ampliación y Modernización 2023-2037

DICIEMBRE 2023

# Regiones del Sistema Eléctrico Nacional

- Central
- Oriental
- Occidental
- Noroeste
- Norte
- Noreste
- Baja California
- Peninsular
- Baja California Sur
- Sistema Mulegé

**Mapa Completo del Sistema Eléctrico Nacional al 2028**

# Sistema Eléctrico Nacional
# 2028
## Centro Nacional de Control de Energía

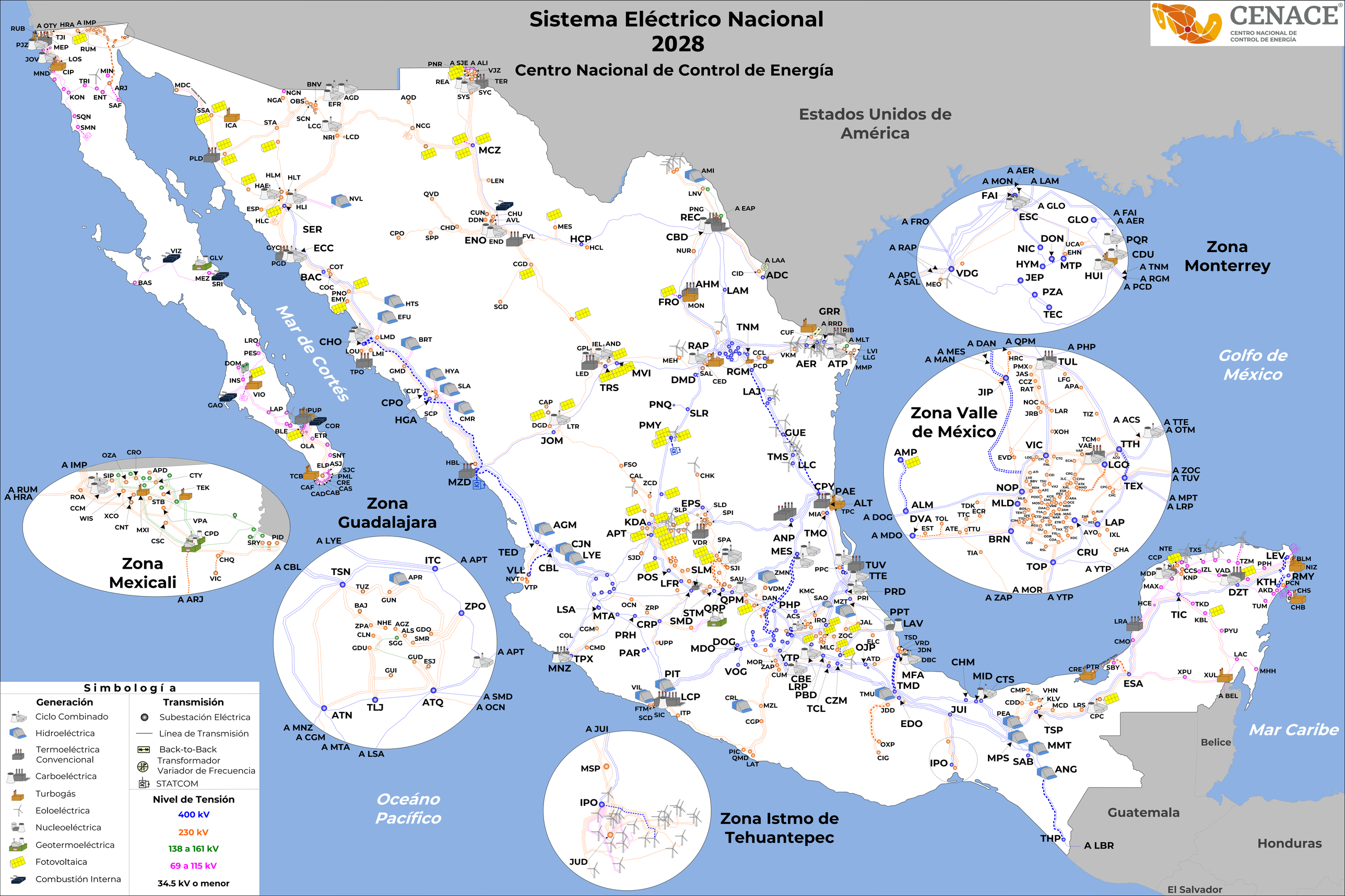

CENACE®
CENTRO NACIONAL DE
CONTROL DE ENERGÍA

# GERENCIA DE CONTROL REGIONAL CENTRAL

REGIONES

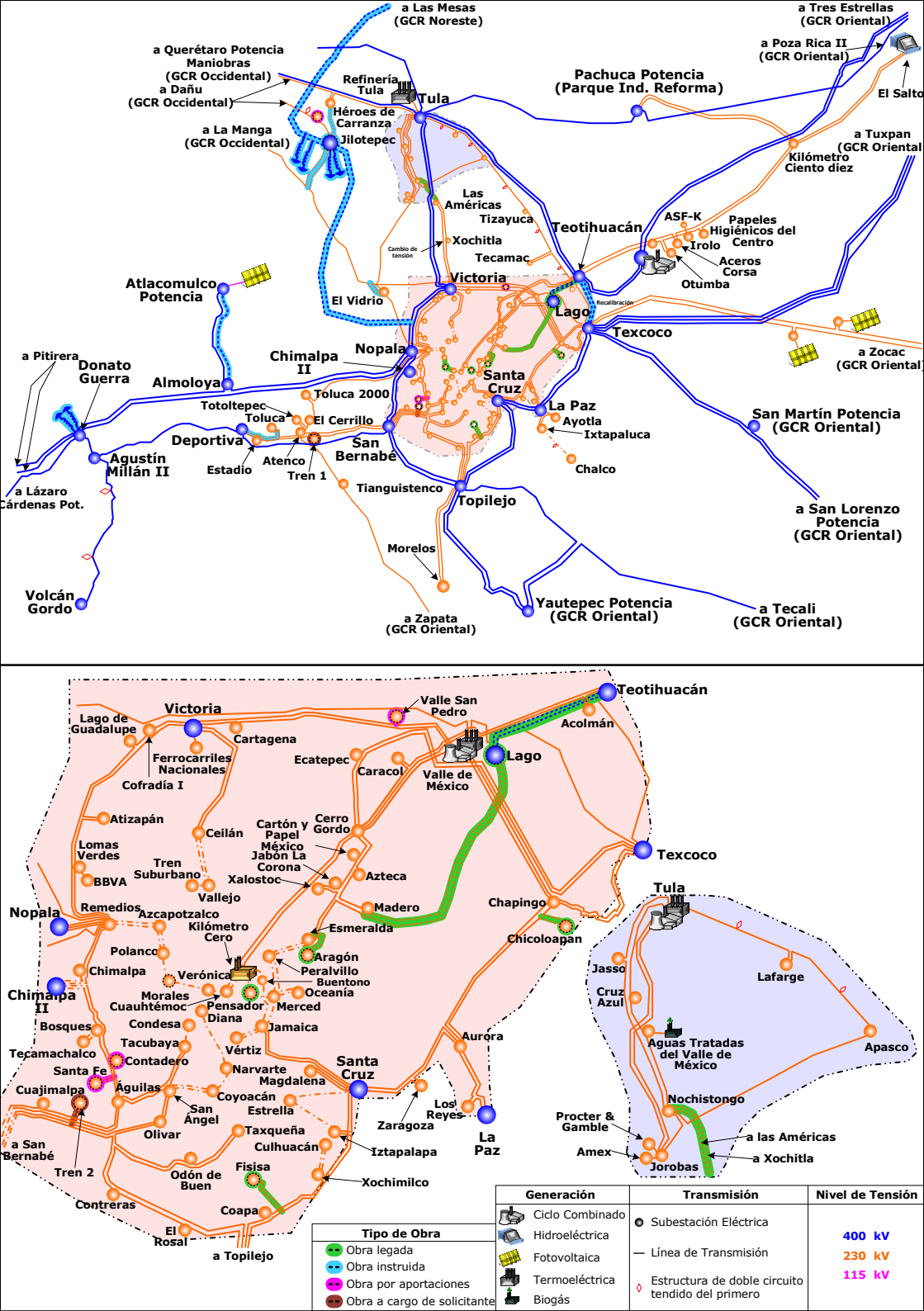
a Las Mesas
(GCR Noreste)
a Tres Estrellas
(GCR Oriental)
a Poza Rica II
(GCR Oriental)
a Querétaro Potencia
Maniobras
(GCR Occidental)
a Dañu
(GCR Occidental)
Refinería
Tula
Tula
Pachuca Potencia
(Parque Ind. Reforma)
El Salto
Héroes de
Carranza
a La Manga
(GCR Occidental)
Jilotepec
a Tuxpan
(GCR Oriental)
Kilómetro
Ciento diez
Las
Américas
Tizayuca
Xochitla
Cambio de
tensión
Tecamac
Teotihuacán
ASF-K
Papeles
Higiénicos del
Centro
Irolo
Aceros
Corsa
Otumba
Atlacomulco
Potencia
El Vidrio
Victoria
Lago
Recalibración
Texcoco
a Zocac
(GCR Oriental)
a Pitirera
Donato
Guerra
Almoloya
Chimalpa
II
Nopala
Santa
Cruz
Toluca 2000
Totoltepec
Toluca
El Cerrillo
La Paz
Ayotla
Ixtapaluca
San Martín Potencia
(GCR Oriental)
Deportiva
Estadio
Atenco
Tren 1
San
Bernabé
Agustín
Millán II
Chalco
a Lázaro
Cárdenas Pot.
Tianguistenco
Topilejo
a San Lorenzo
Potencia
(GCR Oriental)
Morelos
Volcán
Gordo
a Zapata
(GCR Oriental)
Yautepec Potencia
(GCR Oriental)
a Tecali
(GCR Oriental)
Teotihuacán
Valle San
Pedro
Acolmán
Victoria
Lago de
Guadalupe
Cartagena
Ferrocarriles
Nacionales
Cofradía I
Ecatepec
Caracol
Lago
Valle de
México
Atizapán
Ceilán
Cartón y
Papel
México
Cerro
Gordo
Lomas
Verdes
Jabón La
Corona
Tren
Suburbano
BBVA
Xalostoc
Azteca
Vallejo
Texcoco
Tula
Nopala
Remedios
Azcapotzalco
Kilómetro
Cero
Madero
Chapingo
Esmeralda
Chicoloapan
Polanco
Aragón
Peralvillo
Buentono
Chimalpa
Verónica
Oceanía
Jasso
Lafarge
Chimalpa
II
Morales
Cuauhtémoc
Pensador
Diana
Merced
Cruz
Azul
Bosques
Condesa
Jamaica
Aurora
Aguas Tratadas
del Valle de
México
Apasco
Tecamachalco
Tacubaya
Contadero
Vértiz
Santa Fe
Narvarte
Magdalena
Santa
Cruz
Cuajimalpa
Águilas
Coyoacán
Estrella
Los
Reyes
Nochistongo
San
Ángel
Zaragoza
Procter &
Gamble
a las Américas
Olivar
Taxqueña
La
Paz
a San
Bernabé
Culhuacán
Iztapalapa
Amex
a Xochitla
Tren 2
Fisisa
Odón de
Buen
Xochimilco
Jorobas
Contreras
Coapa
El
Rosal
a Topilejo
Tipo de Obra
Obra legada
Obra instruida
Obra por aportaciones
Obra a cargo de solicitante
Generación
Ciclo Combinado
Hidroeléctrica
Fotovoltaica
Termoeléctrica
Biogás
Transmisión
Subestación Eléctrica
Línea de Transmisión
Estructura de doble circuito
tendido del primero
Nivel de Tensión
400 kV
230 kV
115 kV

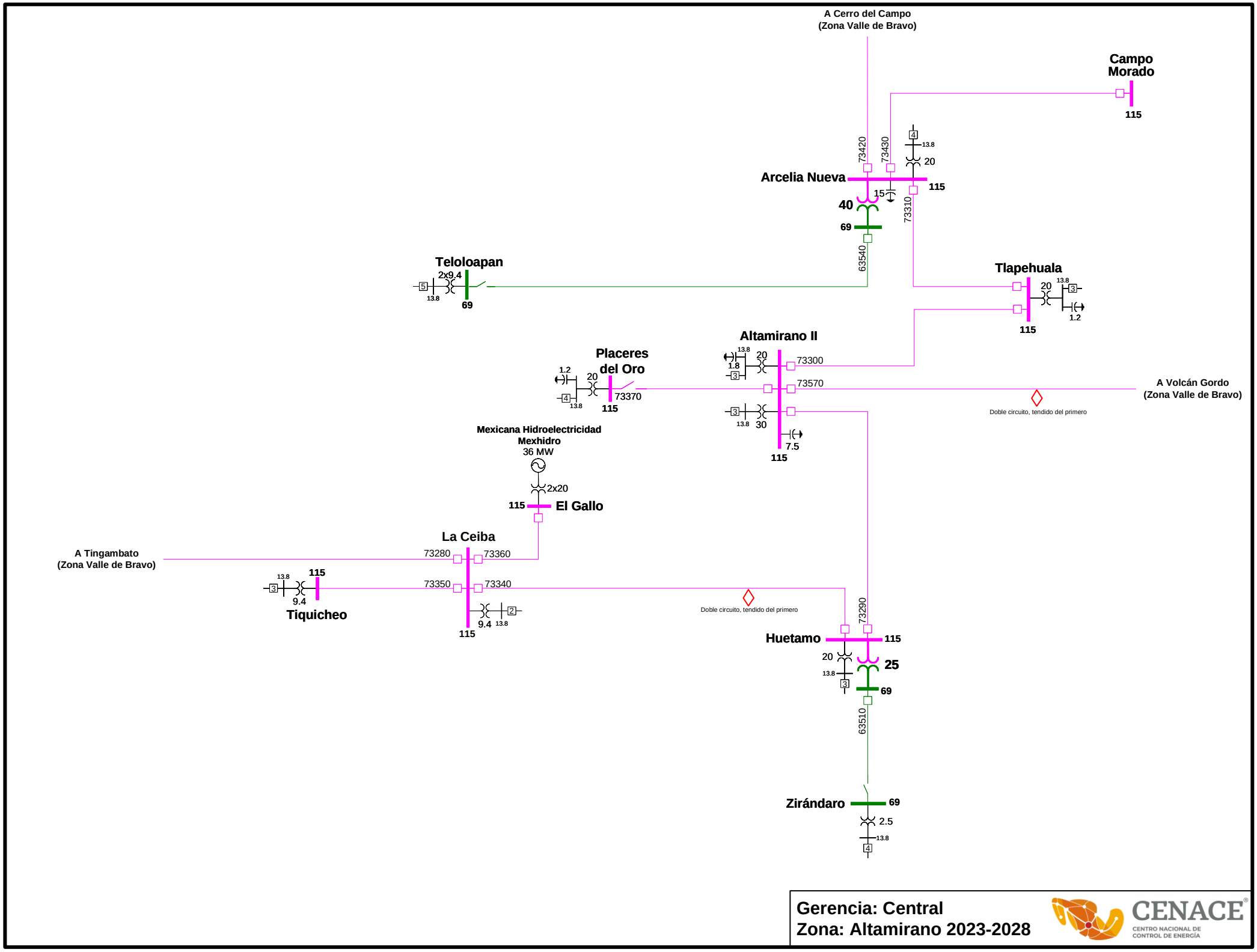


**Gerencia: Central**
**Zona: Altamirano 2023-2028**

CENACE
CENTRO NACIONAL DE CONTROL DE ENERGÍA

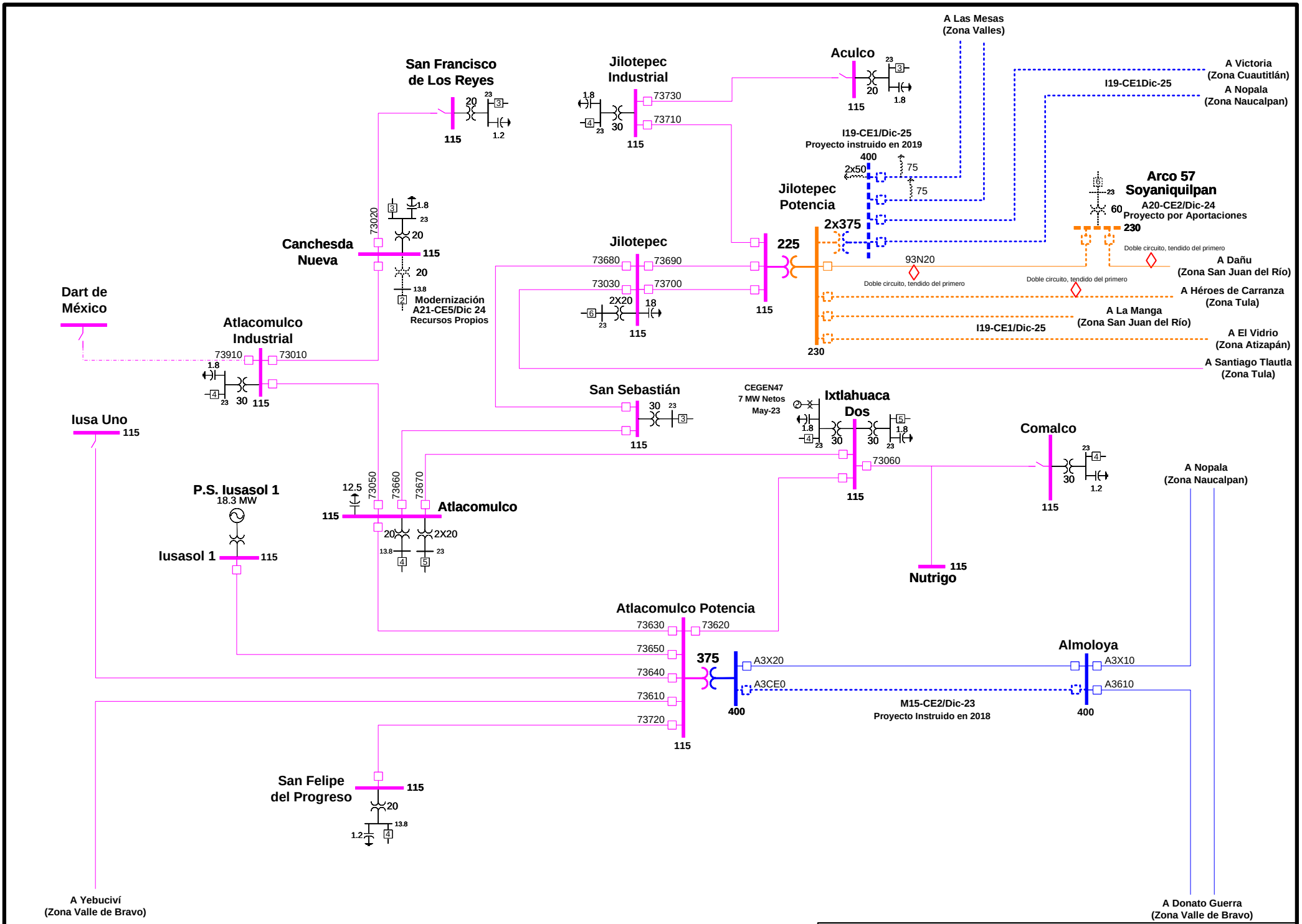


**Gerencia: Central**
**Zona: Atlacomulco 2023-2028**

CENACE
CENTRO NACIONAL DE CONTROL DE ENERGÍA

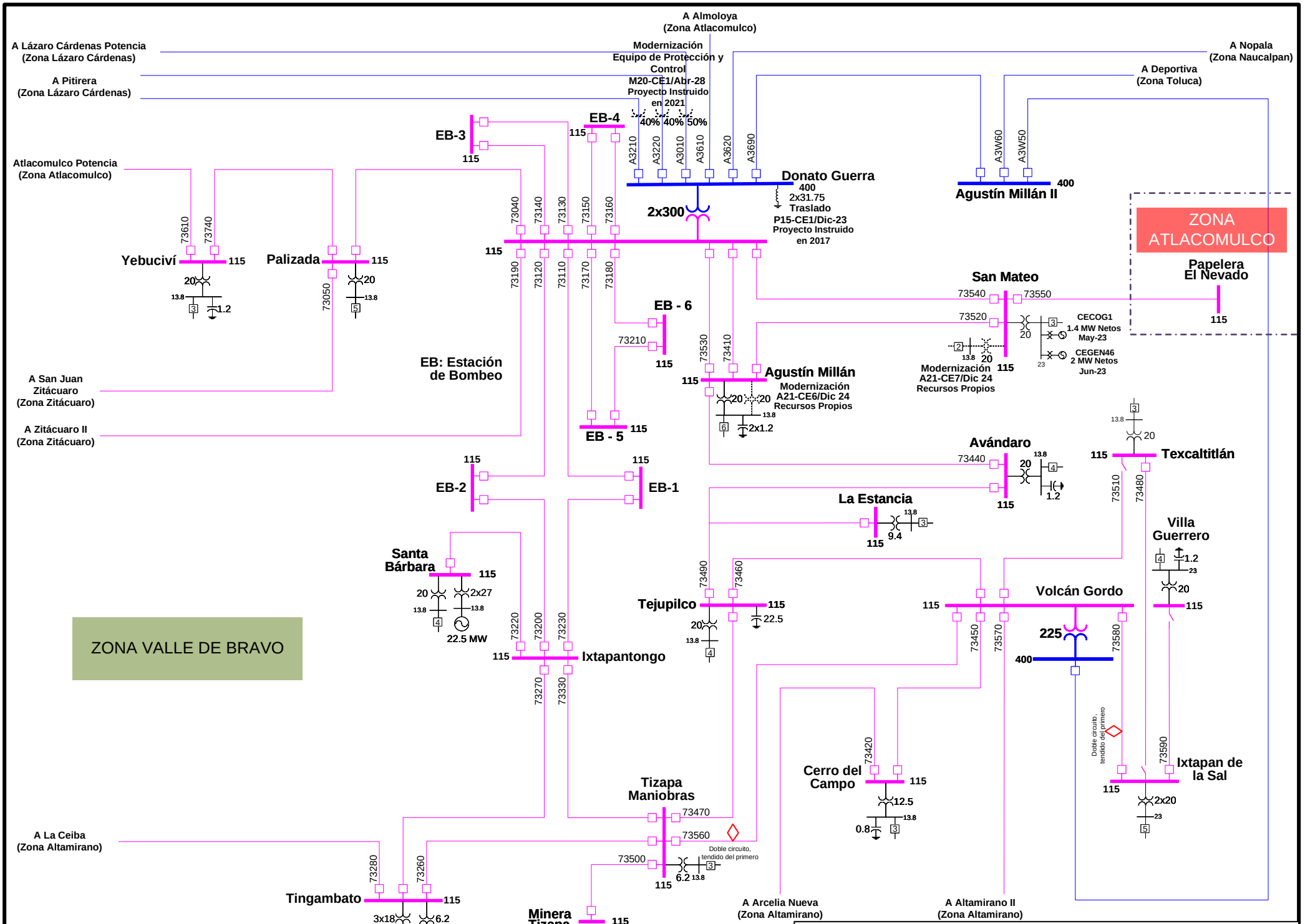
A Almoloya
(Zona Atlacomulco)
A Lázaro Cárdenas Potencia
(Zona Lázaro Cárdenas)
Modernización
Equipo de Protección y
Control
M20-CE1/Abr-28
Proyecto Instruido
en 2021
A Nopala
(Zona Naucalpan)
A Pitirera
(Zona Lázaro Cárdenas)
A Deportiva
(Zona Toluca)
40% 40% 50%
EB-4
EB-3
115
A3210
A3220
A3010
A3610
A3620
A3690
A3W60
A3W50
Donato Guerra
400
2x31.75
Traslado
P15-CE1/Dic-23
Proyecto Instruido
en 2017
2x300
Agustín Millán II
400
Atlacomulco Potencia
(Zona Atlacomulco)
73610
73740
Yebuciví
115
20
13.8
1.2
Palizada
73050
73040
73140
73130
73150
73160
73190
73120
73110
73170
73180
ZONA
ATLACOMULCO
Papelera
El Nevado
San Mateo
73540
73550
73520
CECOG1
1.4 MW Netos
May-23
CEGEN46
2 MW Netos
Jun-23
Modernización
A21-CE7/Dic 24
Recursos Propios
EB - 6
73210
EB: Estación
de Bombeo
73530
73410
Agustín Millán
Modernización
A21-CE6/Dic 24
Recursos Propios
2x1.2
A San Juan
Zitácuaro
(Zona Zitácuaro)
A Zitácuaro II
(Zona Zitácuaro)
EB - 5
Avándaro
73440
Texcaltitlán
73510
73480
EB-2
EB-1
La Estancia
9.4
Villa
Guerrero
Santa
Bárbara
2x27
22.5 MW
Tejupilco
73490
73460
22.5
Volcán Gordo
225
400
73450
73570
73580
ZONA VALLE DE BRAVO
73220
73200
73230
Ixtapantongo
73270
73330
Doble circuito,
tendido del primero
73590
Ixtapan de
la Sal
2x20
Cerro del
Campo
73420
12.5
0.8
Tizapa
Maniobras
73470
73560
73500
6.2
A La Ceiba
(Zona Altamirano)
73280
73260
Tingambato
3x18
6.2
45 MW
Minera
Tizapa
A Arcelia Nueva
(Zona Altamirano)
A Altamirano II
(Zona Altamirano)
Gerencia: Central
Zona: Valle de Bravo 2023-2028
CENACE
CENTRO NACIONAL DE
CONTROL DE ENERGÍA

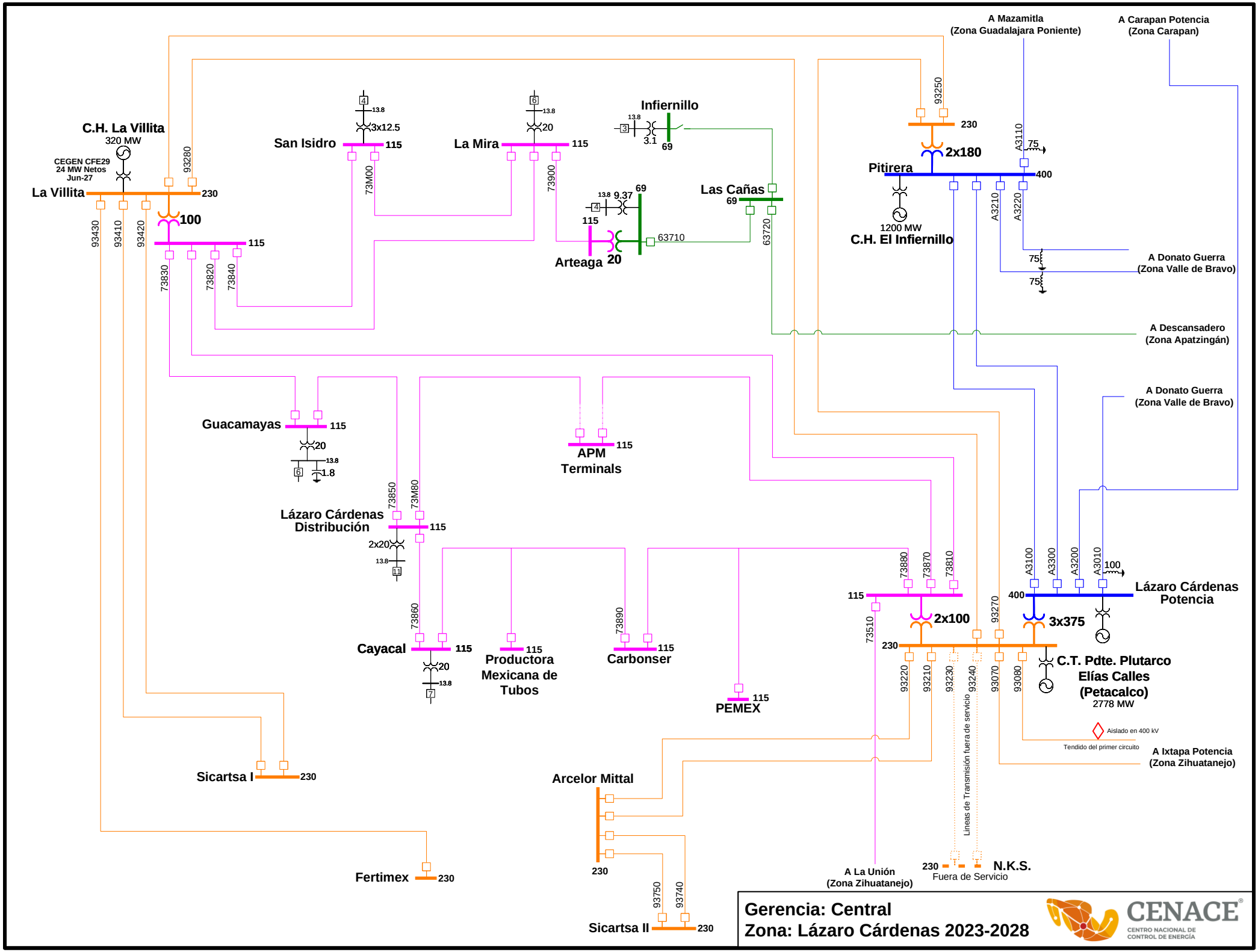
A Mazamitla
(Zona Guadalajara Poniente)
A Carapan Potencia
(Zona Carapan)
C.H. La Villita
320 MW
CEGEN CFE29
24 MW Netos
Jun-27
La Villita
230
93280
93430
93410
93420
100
115
73830
73820
73840
San Isidro
115
3x12.5
13.8
73M00
La Mira
115
20
13.8
73900
Infiernillo
13.8
3.1
69
9.37
69
13.8
115
Arteaga
20
63710
Las Cañas
69
63720
93250
230
2x180
Pitirera
400
A3110
75
A3210
A3220
1200 MW
C.H. El Infiernillo
75
75
A Donato Guerra
(Zona Valle de Bravo)
A Descansadero
(Zona Apatzingán)
A Donato Guerra
(Zona Valle de Bravo)
Guacamayas
115
20
13.8
1.8
APM
Terminals
115
73850
73M80
Lázaro Cárdenas
Distribución
115
2x20
13.8
73860
Cayacal
115
20
13.8
115
Productora
Mexicana de
Tubos
73890
Carbonser
115
115
PEMEX
73880
73870
73810
115
2x100
73510
230
93220
93210
93230
93240
93070
93080
93270
A3100
A3300
A3200
A3010
100
400
3x375
Lázaro Cárdenas
Potencia
C.T. Pdte. Plutarco
Elías Calles
(Petacalco)
2778 MW
Aislado en 400 kV
Tendido del primer circuito
A Ixtapa Potencia
(Zona Zihuatanejo)
Líneas de Transmisión fuera de servicio
Sicartsa I
230
Arcelor Mittal
230
Fertimex
230
93750
93740
Sicartsa II
230
A La Unión
(Zona Zihuatanejo)
230
N.K.S.
Fuera de Servicio
Gerencia: Central
Zona: Lázaro Cárdenas 2023-2028
CENACE
CENTRO NACIONAL DE
CONTROL DE ENERGÍA

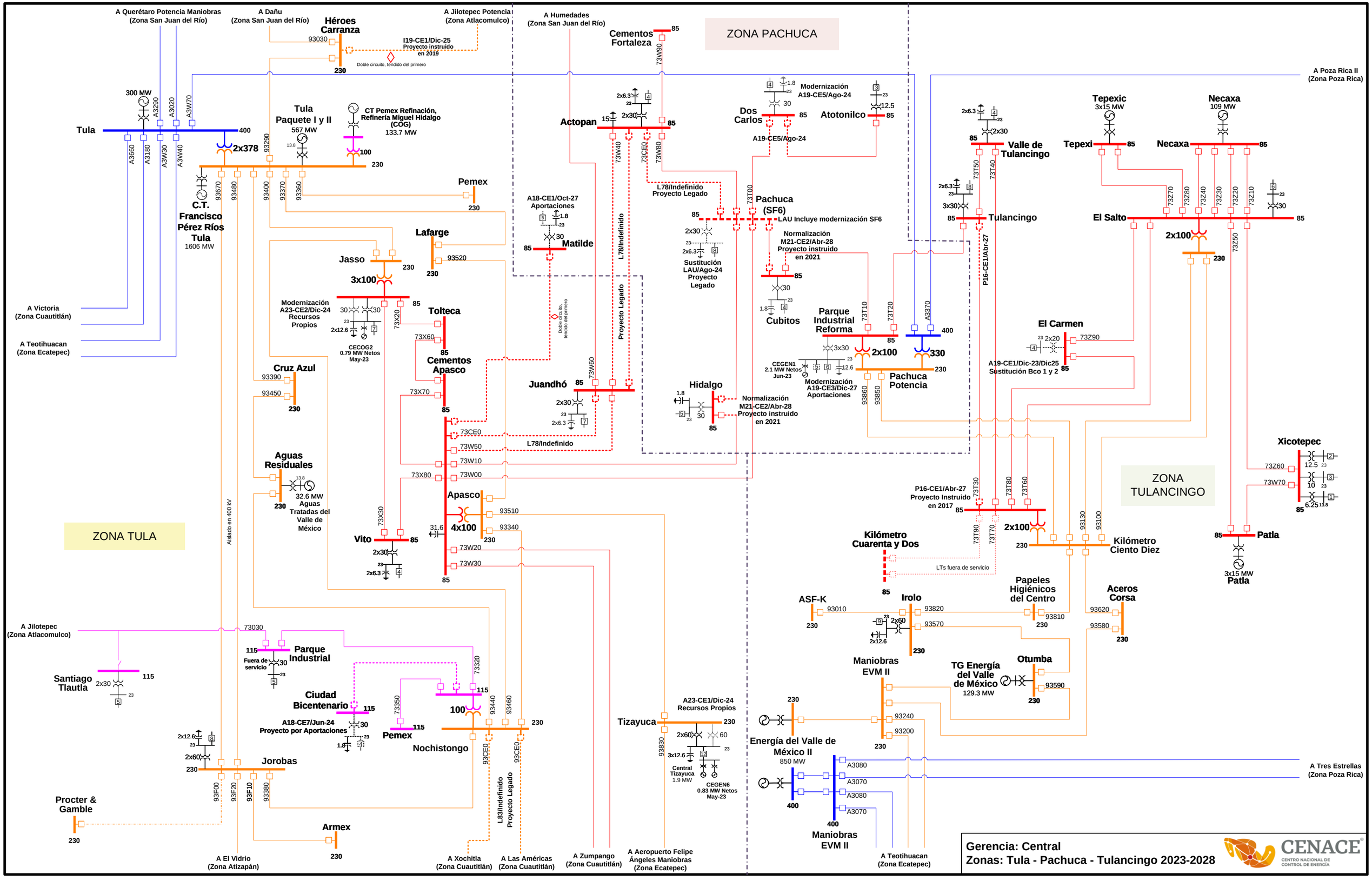
ZONA PACHUCA
ZONA TULANCINGO
ZONA TULA
A Querétaro Potencia Maniobras (Zona San Juan del Río)
A Dañu (Zona San Juan del Río)
A Jilotepec Potencia (Zona Atlacomulco)
A Humedades (Zona San Juan del Río)
A Poza Rica II (Zona Poza Rica)
A Victoria (Zona Cuautitlán)
A Teotihuacan (Zona Ecatepec)
A Jilotepec (Zona Atlacomulco)
A El Vidrio (Zona Atizapán)
A Xochitla (Zona Cuautitlán)
A Las Américas (Zona Cuautitlán)
A Zumpango (Zona Cuautitlán)
A Aeropuerto Felipe Ángeles Maniobras (Zona Ecatepec)
A Tres Estrellas (Zona Poza Rica)
Héroes Carranza
I19-CE1/Dic-25 Proyecto instruido en 2019
Doble circuito, tendido del primero
Cementos Fortaleza
Tula
300 MW
2x378
Tula Paquete I y II
567 MW
CT Pemex Refinación, Refinería Miguel Hidalgo (COG)
133.7 MW
C.T. Francisco Pérez Ríos Tula
1606 MW
Pemex
Actopan
Dos Carlos
Modernización A19-CE5/Ago-24
Atotonilco
A19-CE5/Ago-24
L78/Indefinido Proyecto Legado
Pachuca (SF6)
LAU Incluye modernización SF6
Normalización M21-CE2/Abr-28 Proyecto instruido en 2021
Sustitución LAU/Ago-24 Proyecto Legado
Cubitos
Parque Industrial Reforma
2x100
330
Pachuca Potencia
CEGEN1 2.1 MW Netos Jun-23
Modernización A19-CE3/Dic-27 Aportaciones
Hidalgo
Normalización M21-CE2/Abr-28 Proyecto instruido en 2021
A18-CE1/Oct-27 Aportaciones
Matilde
Juandhó
L78/Indefinido
Proyecto Legado
Doble circuito, tendido del primero
Lafarge
Jasso
3x100
Modernización A23-CE2/Dic-24 Recursos Propios
CECOG2 0.79 MW Netos May-23
Tolteca
Cementos Apasco
Cruz Azul
Aguas Residuales
32.6 MW Aguas Tratadas del Valle de México
Vito
Apasco
4x100
Aislado en 400 kV
Valle de Tulancingo
Tulancingo
P16-CE1/Abr-27
Tepexic
3x15 MW
Tepexi
Necaxa
109 MW
El Salto
2x100
El Carmen
A19-CE1/Dic-23/Dic25 Sustitución Bco 1 y 2
Xicotepec
Patla
3x15 MW
P16-CE1/Abr-27 Proyecto Instruido en 2017
Kilómetro Cuarenta y Dos
LTs fuera de servicio
Kilómetro Ciento Diez
ASF-K
Irolo
Papeles Higiénicos del Centro
Aceros Corsa
Maniobras EVM II
TG Energía del Valle de México
129.3 MW
Otumba
Energía del Valle de México II
850 MW
Maniobras EVM II
Santiago Tlautla
Parque Industrial
Fuera de servicio
Ciudad Bicentenario
A18-CE7/Jun-24 Proyecto por Aportaciones
Pemex
Nochistongo
Jorobas
Procter & Gamble
Armex
Tizayuca
A23-CE1/Dic-24 Recursos Propios
Central Tizayuca 1.9 MW
CEGEN6 0.83 MW Netos May-23
L83/Indefinido Proyecto Legado
Gerencia: Central
Zonas: Tula - Pachuca - Tulancingo 2023-2028
CENACE
CENTRO NACIONAL DE CONTROL DE ENERGÍA

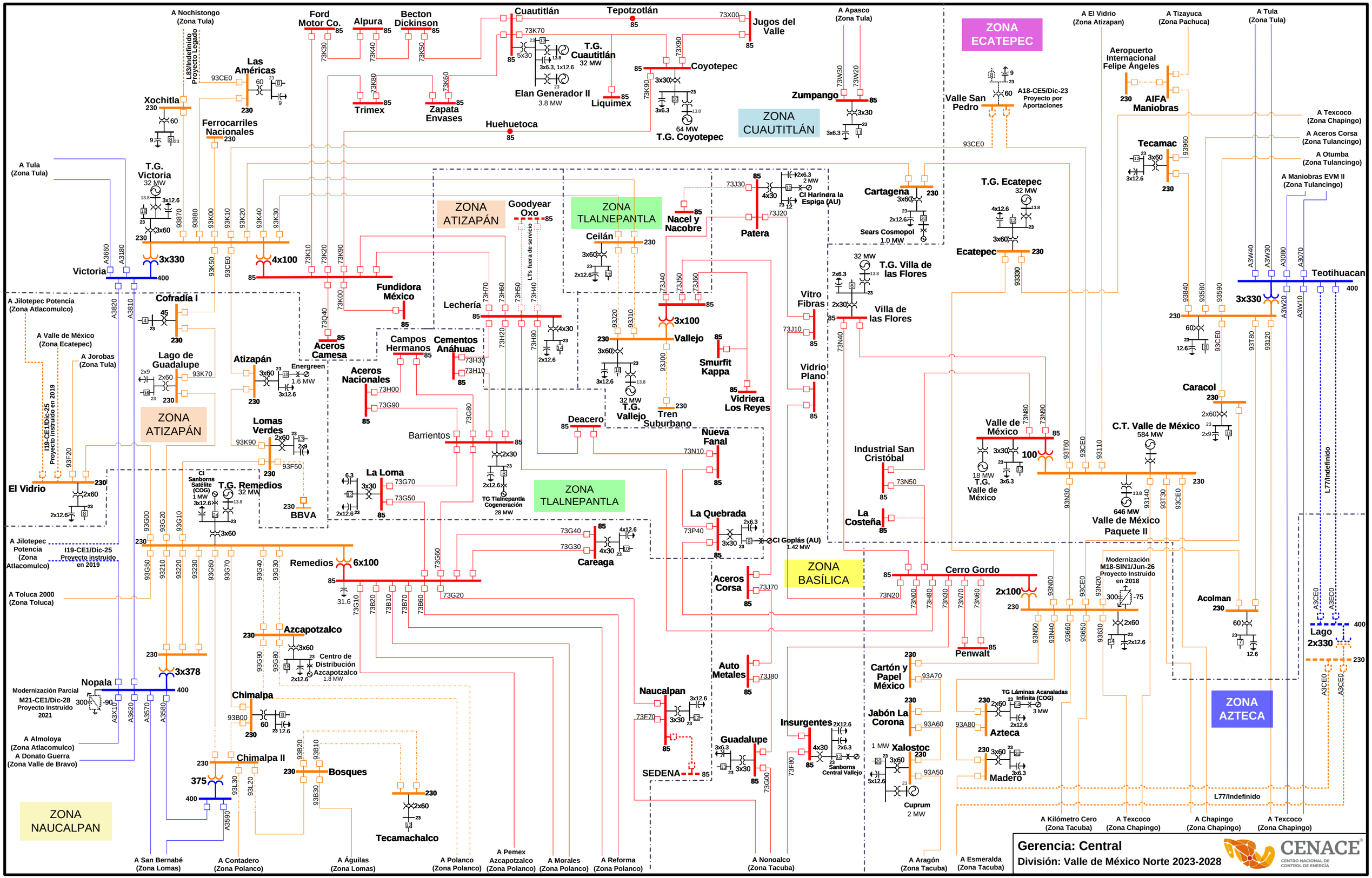
ZONA ATIZAPÁN
ZONA TLALNEPANTLA
ZONA CUAUTITLÁN
ZONA ECATEPEC
ZONA BASÍLICA
ZONA AZTECA
ZONA NAUCALPAN
A Nochistongo (Zona Tula)
L83/Indefinido Proyecto Legado
Ford Motor Co.
Alpura
Becton Dickinson
Cuautitlán
Tepotzotlán
Jugos del Valle
T.G. Cuautitlán 32 MW
Elan Generador II 3.8 MW
Liquimex
Coyotepec
T.G. Coyotepec 64 MW
Las Américas
Xochitla
Ferrocarriles Nacionales
Trimex
Zapata Envases
Huehuetoca
A Apasco (Zona Tula)
Zumpango
Valle San Pedro
A18-CE5/Dic-23 Proyecto por Aportaciones
A El Vidrio (Zona Atizapan)
A Tizayuca (Zona Pachuca)
A Tula (Zona Tula)
Aeropuerto Internacional Felipe Ángeles
AIFA Maniobras
A Texcoco (Zona Chapingo)
A Aceros Corsa (Zona Tulancingo)
A Otumba (Zona Tulancingo)
A Maniobras EVM II (Zona Tulancingo)
Tecamac
A Tula (Zona Tula)
T.G. Victoria 32 MW
Victoria
Goodyear Oxo
LTs fuera de servicio
Nacel y Nacobre
Patera
CI Harinera la Espiga (AU) 2 MW
Cartagena
Sears Cosmopol 1.0 MW
T.G. Ecatepec 32 MW
Ecatepec
T.G. Villa de las Flores 32 MW
Villa de las Flores
Teotihuacan
Ceilán
Fundidora México
Lechería
Vitro Fibras
Vidrio Plano
A Jilotepec Potencia (Zona Atlacomulco)
Cofradía I
A Valle de México (Zona Ecatepec)
A Jorobas (Zona Tula)
Lago de Guadalupe
Atizapán
Energreen 1.6 MW
Aceros Camesa
Campos Hermanos
Cementos Anáhuac
Aceros Nacionales
Vallejo
Smurfit Kappa
Vidriera Los Reyes
T.G. Vallejo 32 MW
Tren Suburbano
Caracol
Valle de México
C.T. Valle de México 584 MW
T.G. Valle de México 18 MW
Valle de México Paquete II
Industrial San Cristóbal
La Costeña
I19-CE1/Dic-25 Proyecto Instruido en 2019
Lomas Verdes
Barrientos
Deacero
Nueva Fanal
TG Tlalnepantla Cogeneración 28 MW
La Loma
El Vidrio
CI Sanborns Satélite (COG) 1 MW
T.G. Remedios 32 MW
BBVA
La Quebrada
CI Goplás (AU) 1.42 MW
Cerro Gordo
Modernización M18-SIN1/Jun-26 Proyecto Instruido en 2018
Acolman
Lago 2x330
A Jilotepec Potencia (Zona Atlacomulco)
I19-CE1/Dic-25 Proyecto instruido en 2019
Remedios
Careaga
Aceros Corsa
A Toluca 2000 (Zona Toluca)
Azcapotzalco
Centro de Distribución Azcapotzalco 1.8 MW
Penwalt
Cartón y Papel México
Nopala
Modernización Parcial M21-CE1/Dic-28 Proyecto Instruido 2021
Chimalpa
Naucalpan
Auto Metales
Jabón La Corona
TG Láminas Acanaladas Infinita (COG) 3 MW
Azteca
Insurgentes
Sanborns Central Vallejo
Guadalupe
Xalostoc
Cuprum 2 MW
Madero
A Almoloya (Zona Atlacomulco)
A Donato Guerra (Zona Valle de Bravo)
Chimalpa II
Bosques
Tecamachalco
SEDENA
L77/Indefinido
A San Bernabé (Zona Lomas)
A Contadero (Zona Polanco)
A Águilas (Zona Lomas)
A Polanco (Zona Polanco)
A Pemex Azcapotzalco (Zona Polanco)
A Morales (Zona Polanco)
A Reforma (Zona Polanco)
A Nonoalco (Zona Tacuba)
A Aragón (Zona Tacuba)
A Esmeralda (Zona Tacuba)
A Kilómetro Cero (Zona Tacuba)
A Texcoco (Zona Chapingo)
A Chapingo (Zona Chapingo)
A Texcoco (Zona Chapingo)
Gerencia: Central
División: Valle de México Norte 2023-2028
CENACE
CENTRO NACIONAL DE CONTROL DE ENERGÍA

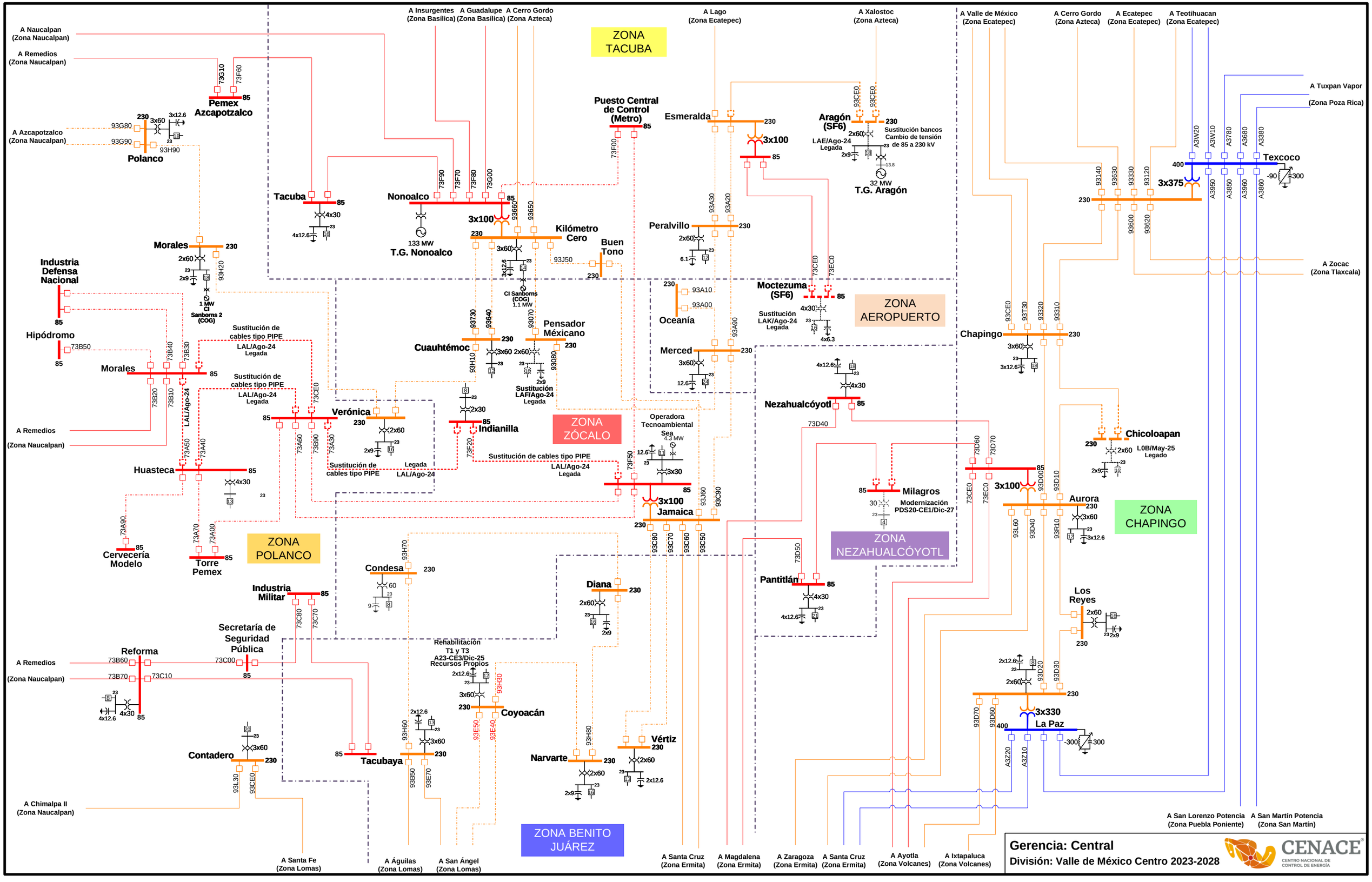
ZONA TACUBA
ZONA AEROPUERTO
ZONA ZÓCALO
ZONA POLANCO
ZONA CHAPINGO
ZONA NEZAHUALCÓYOTL
ZONA BENITO JUÁREZ
A Naucalpan (Zona Naucalpan)
A Remedios (Zona Naucalpan)
A Azcapotzalco (Zona Naucalpan)
Pemex Azcapotzalco
Polanco
A Insurgentes (Zona Basílica)
A Guadalupe (Zona Basílica)
A Cerro Gordo (Zona Azteca)
A Lago (Zona Ecatepec)
A Xalostoc (Zona Azteca)
A Valle de México (Zona Ecatepec)
A Cerro Gordo (Zona Azteca)
A Ecatepec (Zona Ecatepec)
A Teotihuacan (Zona Ecatepec)
A Tuxpan Vapor (Zona Poza Rica)
A Zocac (Zona Tlaxcala)
Puesto Central de Control (Metro)
Esmeralda
Aragón (SF6)
Sustitución bancos Cambio de tensión de 85 a 230 kV
LAE/Ago-24 Legada
32 MW T.G. Aragón
Texcoco
Tacuba
Nonoalco
133 MW T.G. Nonoalco
Kilómetro Cero
Buen Tono
Peralvillo
Morales
Industria Defensa Nacional
Hipódromo
CI Sanborns 2 (COG)
CI Sanborns (COG) 1.1 MW
Moctezuma (SF6)
Sustitución LAK/Ago-24 Legada
Oceanía
Pensador México
Cuauhtémoc
Merced
Sustitución de cables tipo PIPE LAL/Ago-24 Legada
Sustitución LAF/Ago-24 Legada
Nezahualcóyotl
Chapingo
Chicoloapan
L0B/May-25 Legado
Verónica
Indianilla
Operadora Tecnoambiental Sea 4.3 MW
Huasteca
Jamaica
Milagros
Modernización PDS20-CE1/Dic-27
Aurora
Los Reyes
Cervecería Modelo
Torre Pemex
Condesa
Industria Militar
Diana
Pantitlán
Secretaría de Seguridad Pública
Reforma
Rehabilitación T1 y T3 A23-CE3/Dic-25 Recursos Propios
Coyoacán
Vértiz
La Paz
Contadero
Tacubaya
Narvarte
A Remedios (Zona Naucalpan)
A Chimalpa II (Zona Naucalpan)
A Santa Fe (Zona Lomas)
A Águilas (Zona Lomas)
A San Ángel (Zona Lomas)
A Santa Cruz (Zona Ermita)
A Magdalena (Zona Ermita)
A Zaragoza (Zona Ermita)
A Santa Cruz (Zona Ermita)
A Ayotla (Zona Volcanes)
A Ixtapaluca (Zona Volcanes)
A San Lorenzo Potencia (Zona Puebla Poniente)
A San Martín Potencia (Zona San Martín)
Gerencia: Central
División: Valle de México Centro 2023-2028
CENACE
CENTRO NACIONAL DE CONTROL DE ENERGÍA

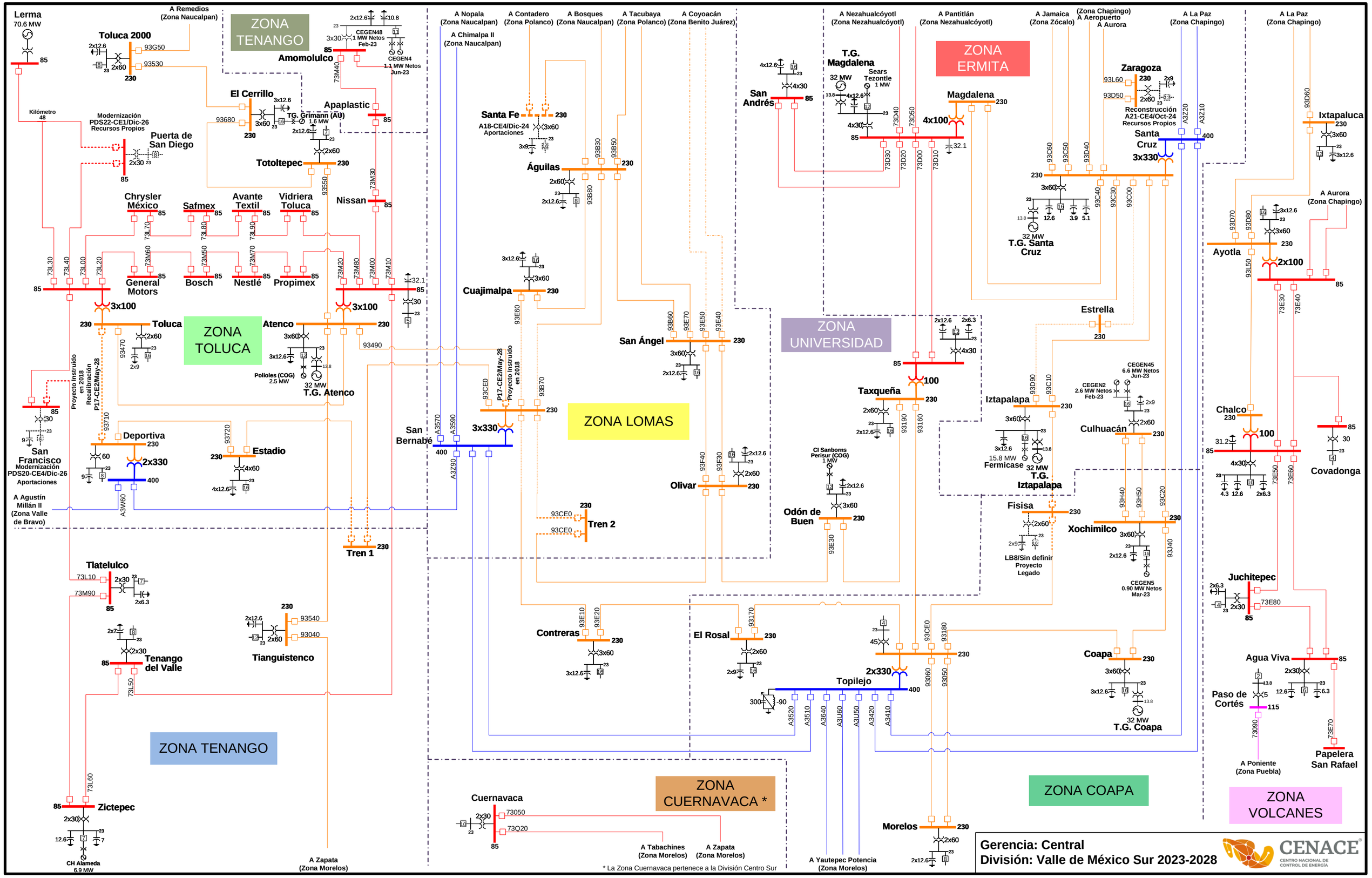
ZONA TENANGO
ZONA TOLUCA
ZONA LOMAS
ZONA ERMITA
ZONA UNIVERSIDAD
ZONA COAPA
ZONA VOLCANES
ZONA CUERNAVACA *
ZONA TENANGO
Lerma
70.6 MW
Toluca 2000
A Remedios (Zona Naucalpan)
Amomolulco
CEGEN48 1 MW Netos Feb-23
CEGEN4 1.1 MW Netos Jun-23
El Cerrillo
Apaplastic
TG. Grimann (AU) 1.6 MW
Totoltepec
Kilómetro 48
Modernización PDS22-CE1/Dic-26 Recursos Propios
Puerta de San Diego
Chrysler México
Safmex
Avante Textil
Vidriera Toluca
Nissan
General Motors
Bosch
Nestlé
Propimex
Toluca
Atenco
Polioles (COG) 2.5 MW
32 MW T.G. Atenco
Proyecto Instruido en 2018 Recalibración P17-CE2/May-28
Deportiva
San Francisco
Modernización PDS20-CE4/Dic-26 Aportaciones
2x330
Estadio
A Agustín Millán II (Zona Valle de Bravo)
Tren 1
Tlatelulco
Tenango del Valle
Tianguistenco
Zictepec
CH Alameda 6.9 MW
A Zapata (Zona Morelos)
A Nopala (Zona Naucalpan)
A Contadero (Zona Polanco)
A Bosques (Zona Naucalpan)
A Tacubaya (Zona Polanco)
A Coyoacán (Zona Benito Juárez)
A Chimalpa II (Zona Naucalpan)
Santa Fe
A18-CE4/Dic-24 Aportaciones
Águilas
Cuajimalpa
San Ángel
San Bernabé
Olivar
Tren 2
CI Sanborns Perisur (COG) 1 MW
Odón de Buen
Contreras
El Rosal
Topilejo
Cuernavaca
A Tabachines (Zona Morelos)
A Zapata (Zona Morelos)
* La Zona Cuernavaca pertenece a la División Centro Sur
A Yautepec Potencia (Zona Morelos)
Morelos
A Nezahualcóyotl (Zona Nezahualcóyotl)
A Pantitlán (Zona Nezahualcóyotl)
T.G. Magdalena
32 MW
Sears Tezontle 1 MW
San Andrés
Magdalena
4x100
Taxqueña
Iztapalapa
15.8 MW Fermicase
32 MW T.G. Iztapalapa
Fisisa
LB8/Sin definir Proyecto Legado
Xochimilco
CEGEN5 0.90 MW Netos Mar-23
Coapa
32 MW T.G. Coapa
A Jamaica (Zona Zócalo)
(Zona Chapingo) A Aeropuerto A Aurora
A La Paz (Zona Chapingo)
Zaragoza
Reconstrucción A21-CE4/Oct-24 Recursos Propios
Santa Cruz
3x330
32 MW T.G. Santa Cruz
Estrella
CEGEN45 6.6 MW Netos Jun-23
CEGEN2 2.6 MW Netos Feb-23
Culhuacán
Ixtapaluca
Ayotla
2x100
Chalco
100
Covadonga
Juchitepec
Agua Viva
Paso de Cortés
Papelera San Rafael
A Poniente (Zona Puebla)
Gerencia: Central
División: Valle de México Sur 2023-2028
CENACE
CENTRO NACIONAL DE CONTROL DE ENERGÍA

CENACE®
CENTRO NACIONAL DE
CONTROL DE ENERGÍA

# GERENCIA DE CONTROL REGIONAL ORIENTAL

REGIONES

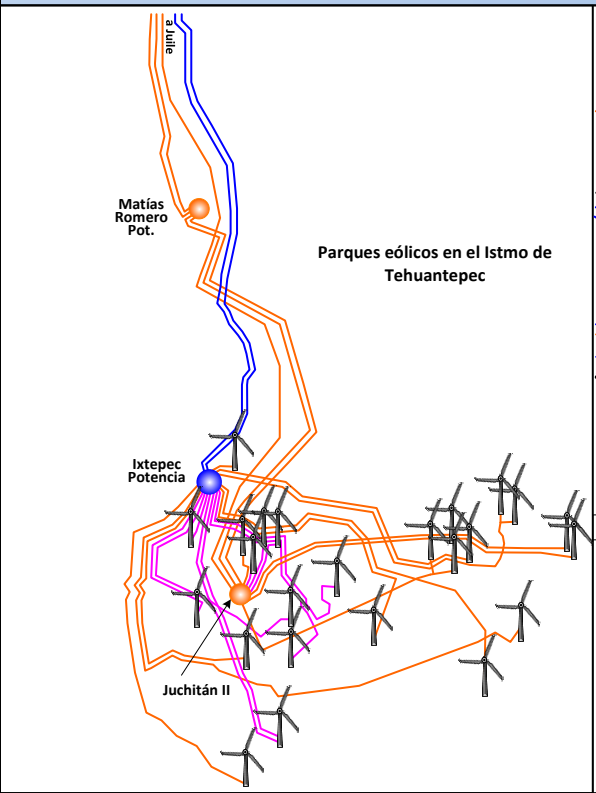


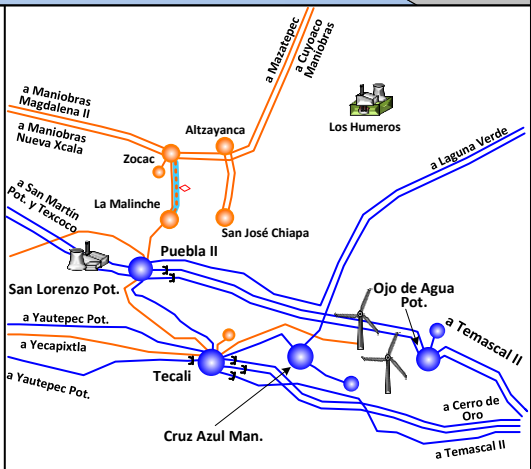


Zona Puebla

| Generación | Transmisión | Nivel de Tensión |
|---|---|---|
| Ciclo Combinado | Subestación Eléctrica | |
| Eólica | Línea de Transmisión | |
| Geotérmica | Estructura de doble circuito tendido del primero | 400 kV |
| Hidroeléctrica | STATCOM | 230 kV |
| Fotovoltaica | Obra legada | 115 kV |
| Nucleoeléctrica | Obra instruida | |
| Termoeléctrica | Obra a cargo de solicitante | |
| Comb. Interna | | |
| Biogás | | |

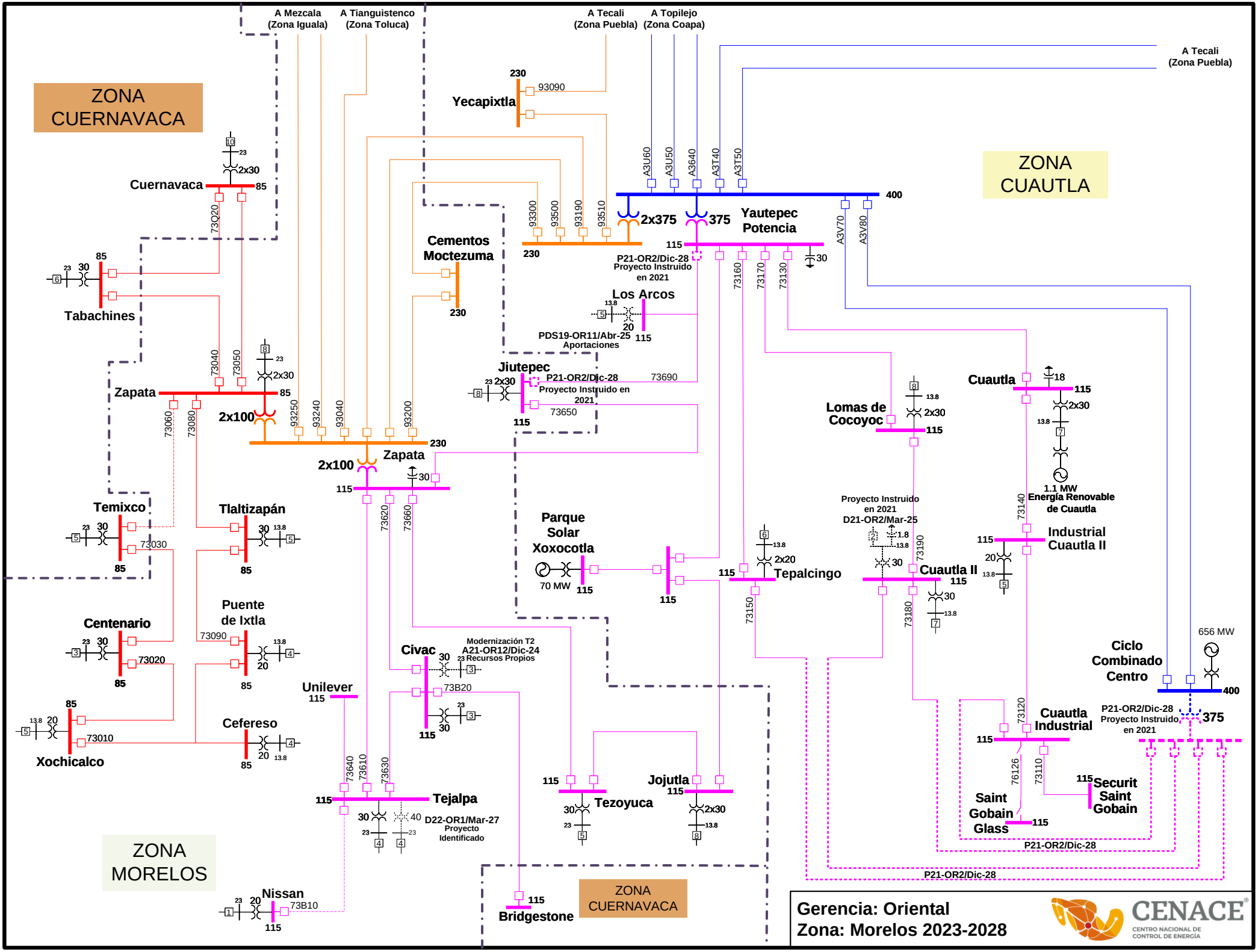
ZONA CUERNAVACA
A Mezcala (Zona Iguala)
A Tianguistenco (Zona Toluca)
A Tecali (Zona Puebla)
A Topilejo (Zona Coapa)
A Tecali (Zona Puebla)
ZONA CUAUTLA
Yecapixtla
230
93090
Cuernavaca
2x30
85
73Q20
Tabachines
Cementos Moctezuma
93300
93500
93190
93510
2x375
375
Yautepec Potencia
400
A3U60
A3U50
A3640
A3T40
A3T50
A3V70
A3V80
115
P21-OR2/Dic-28
Proyecto Instruido en 2021
Los Arcos
PDS19-OR11/Abr-25
Aportaciones
Jiutepec
P21-OR2/Dic-28
Proyecto Instruido en 2021
73690
73650
Zapata
2x100
93250
93240
93040
93200
73040
73050
73060
73080
Lomas de Cocoyoc
Cuautla
1.1 MW
Energía Renovable de Cuautla
Temixco
73030
Tlaltizapán
Parque Solar Xoxocotla
70 MW
Tepalcingo
Proyecto Instruido en 2021
D21-OR2/Mar-25
Cuautla II
Industrial Cuautla II
73140
73190
73150
73180
73620
73660
Centenario
73020
Puente de Ixtla
73090
Civac
Modernización T2
A21-OR12/Dic-24
Recursos Propios
73B20
656 MW
Ciclo Combinado Centro
Unilever
Xochicalco
73010
Cefereso
Cuautla Industrial
P21-OR2/Dic-28
Proyecto Instruido en 2021
73120
73110
76126
Securit Saint Gobain
Saint Gobain Glass
73640
73610
73630
Tejalpa
D22-OR1/Mar-27
Proyecto Identificado
Tezoyuca
Jojutla
ZONA MORELOS
Nissan
73B10
Bridgestone
ZONA CUERNAVACA
Gerencia: Oriental
Zona: Morelos 2023-2028
CENACE
CENTRO NACIONAL DE CONTROL DE ENERGÍA

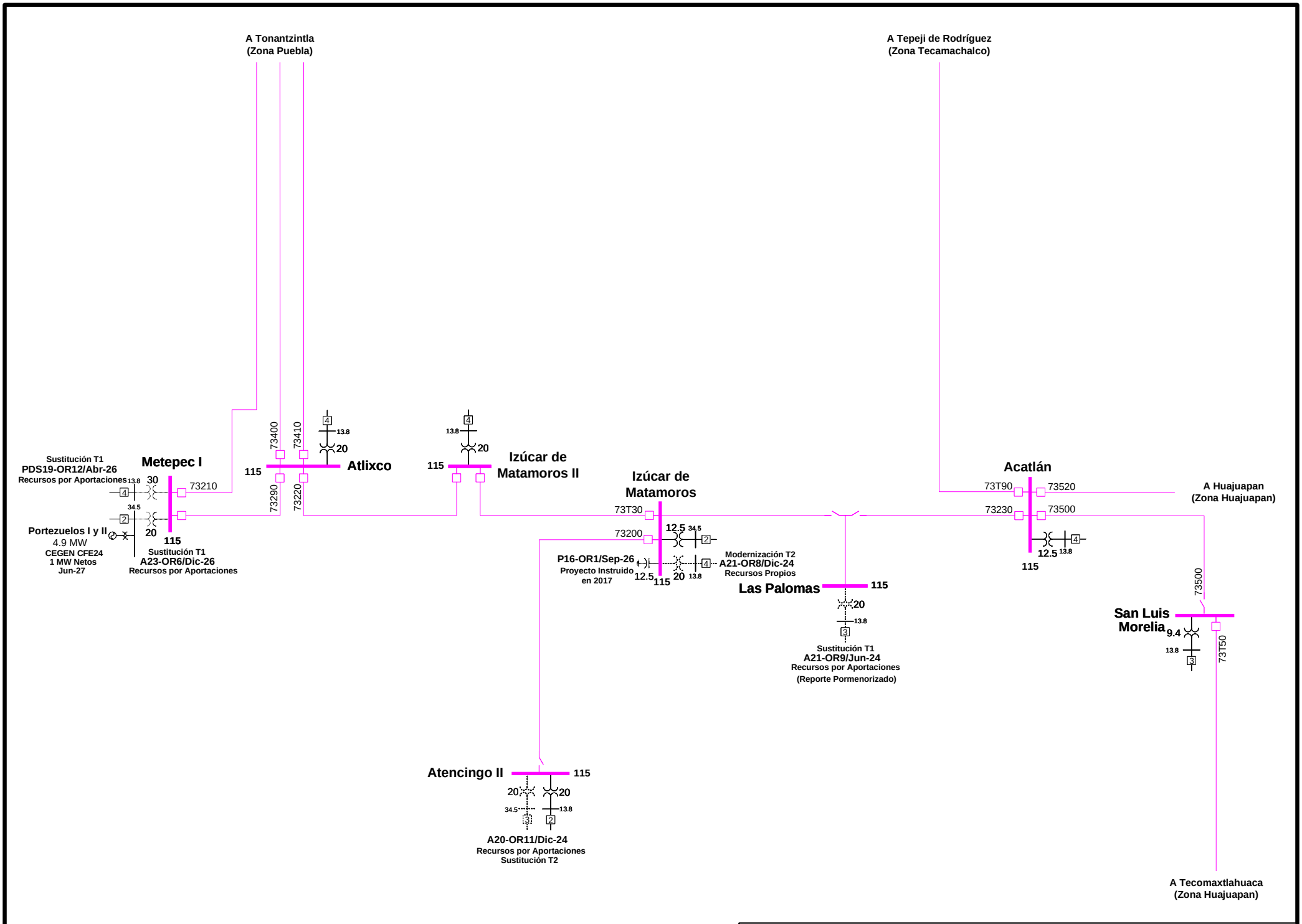


**Gerencia: Oriental**
**Zona: Izúcar de Matamoros 2023-2028**

CENACE
CENTRO NACIONAL DE CONTROL DE ENERGÍA

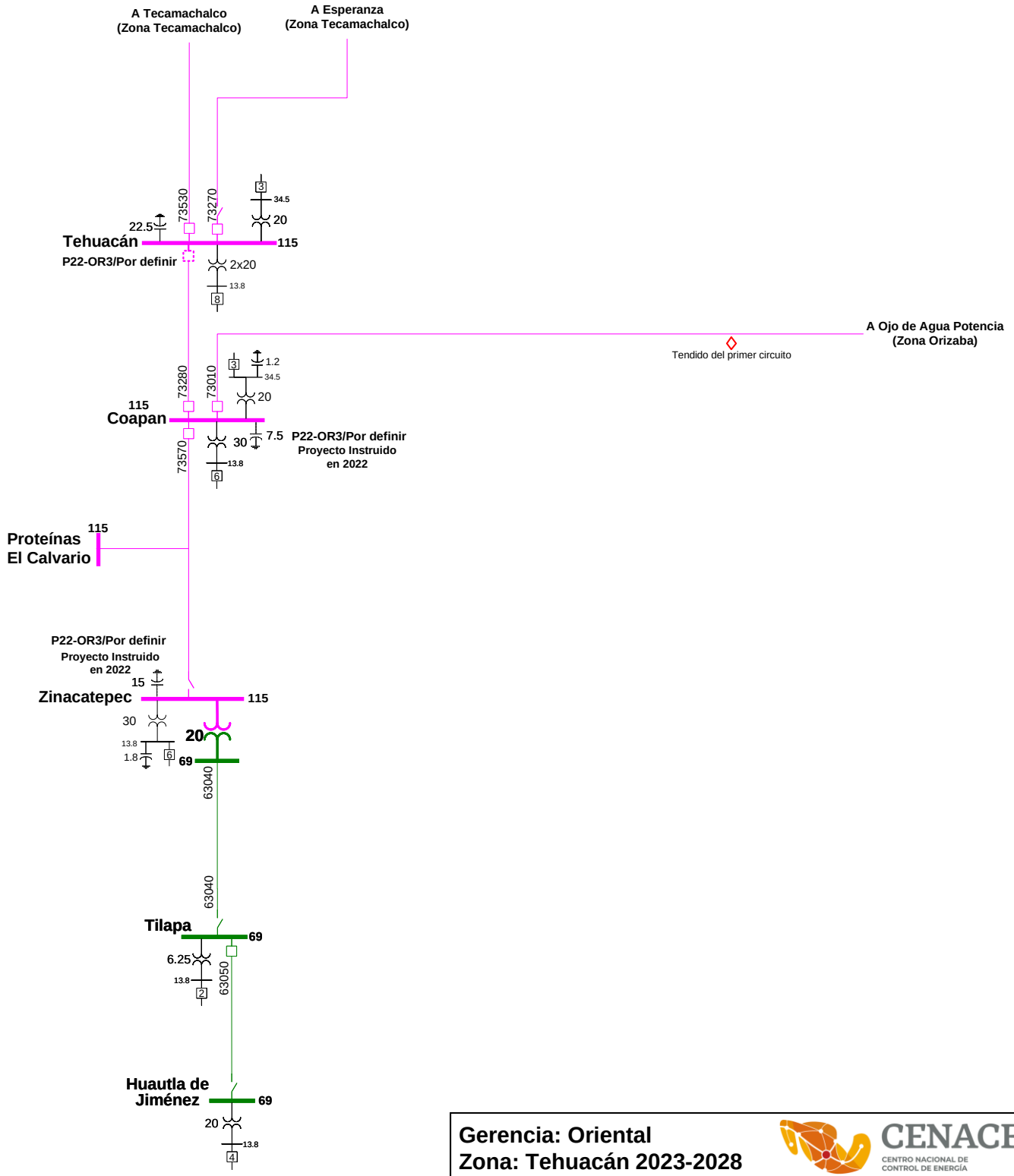


**Gerencia: Oriental**
**Zona: Tehuacán 2023-2028**

CENACE
CENTRO NACIONAL DE CONTROL DE ENERGÍA

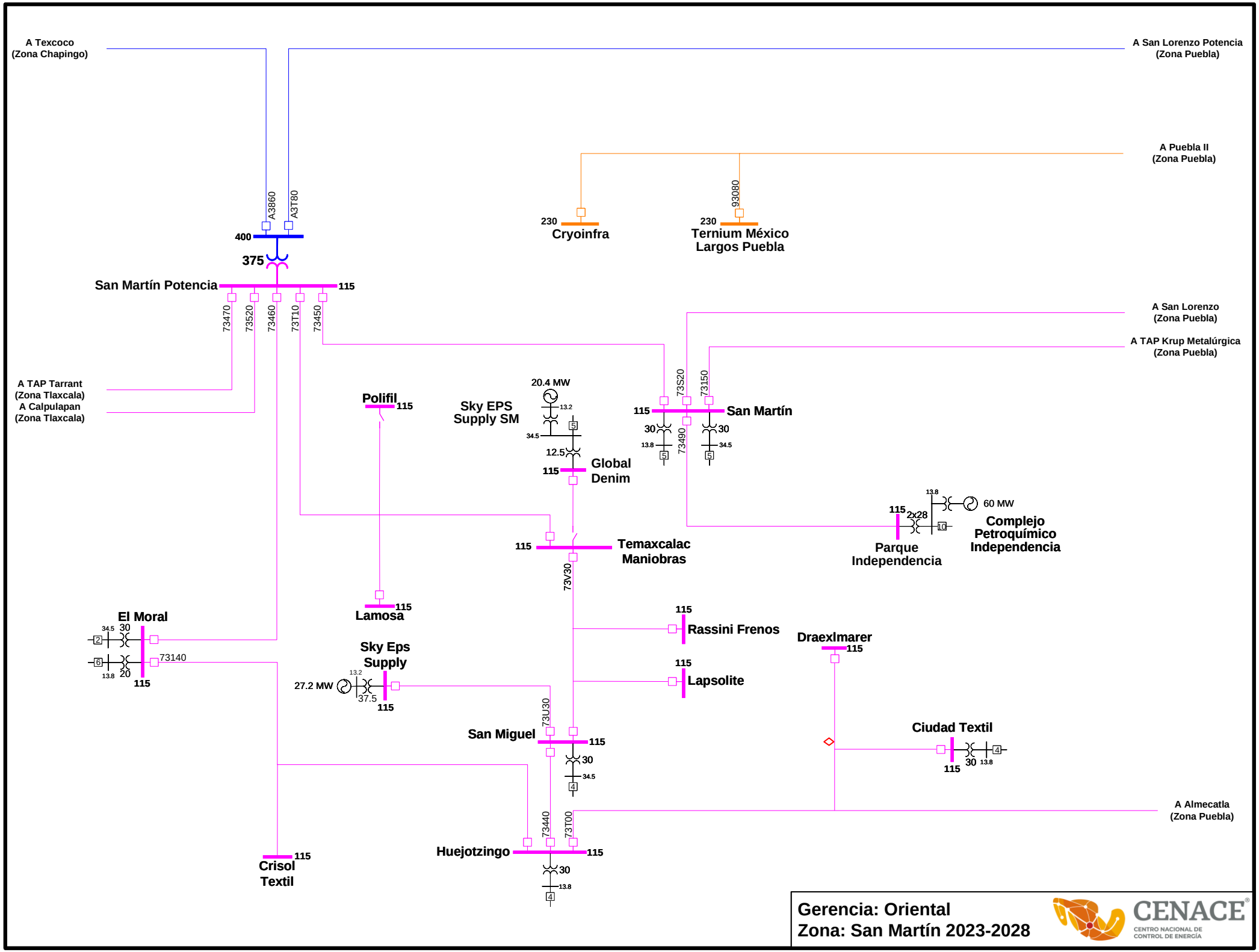


**Gerencia: Oriental**
**Zona: San Martín 2023-2028**

CENACE
CENTRO NACIONAL DE CONTROL DE ENERGÍA

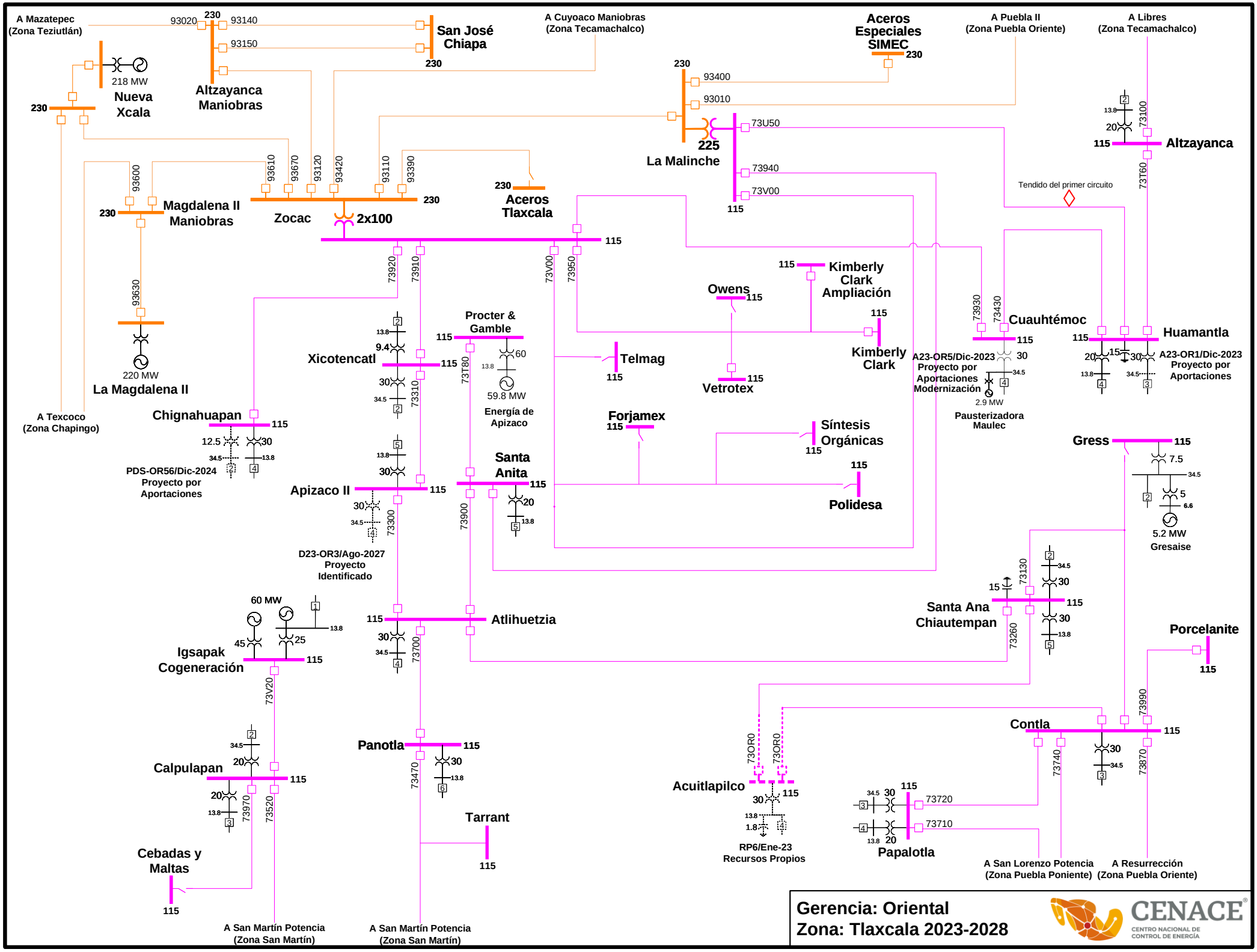
A Mazatepec
(Zona Teziutlán)
93020
230
93140
93150
San José
Chiapa
230
A Cuyoaco Maniobras
(Zona Tecamachalco)
Aceros
Especiales
SIMEC
230
A Puebla II
(Zona Puebla Oriente)
A Libres
(Zona Tecamachalco)
218 MW
Nueva
Xcala
230
Altzayanca
Maniobras
230
93400
93010
225
La Malinche
73U50
73940
73V00
115
13.8
2
20
73100
115
Altzayanca
73T60
93600
93610
93670
93120
93420
93110
93390
230
Magdalena II
Maniobras
230
Zocac
2x100
230
230
Aceros
Tlaxcala
Tendido del primer circuito
115
73920
73910
73V00
73950
93630
220 MW
La Magdalena II
A Texcoco
(Zona Chapingo)
Procter &
Gamble
115
60
13.8
59.8 MW
Energía de
Apizaco
Xicotencatl
115
9.4
30
34.5
73T80
73310
Telmag
115
Owens
115
115
Kimberly
Clark
Ampliación
115
Kimberly
Clark
Vetrotex
115
73930
73430
Cuauhtémoc
115
A23-OR5/Dic-2023
Proyecto por
Aportaciones
Modernización
30
34.5
2.9 MW
Pausterizadora
Maulec
115
Huamantla
20
15
30
13.8
34.5
A23-OR1/Dic-2023
Proyecto por
Aportaciones
Chignahuapan
115
12.5
30
34.5
13.8
PDS-OR56/Dic-2024
Proyecto por
Aportaciones
Forjamex
115
Síntesis
Orgánicas
115
115
Polidesa
Gress
115
7.5
34.5
5
6.6
5.2 MW
Gresaise
Apizaco II
115
30
34.5
73300
D23-OR3/Ago-2027
Proyecto
Identificado
Santa
Anita
115
20
13.8
73900
60 MW
13.8
45
25
Igsapak
Cogeneración
115
73V20
115
Atlihuetzia
30
34.5
73700
15
73130
34.5
30
Santa Ana
Chiautempan
115
30
13.8
73260
Porcelanite
115
73990
Contla
115
30
34.5
73740
73870
Calpulapan
115
34.5
20
20
13.8
73970
73520
Panotla
115
30
13.8
73470
Tarrant
115
Cebadas y
Maltas
115
73OR0
73OR0
Acuitlapilco
115
30
13.8
1.8
RP6/Ene-23
Recursos Propios
115
34.5
30
73720
73710
13.8
20
Papalotla
A San Lorenzo Potencia
(Zona Puebla Poniente)
A Resurrección
(Zona Puebla Oriente)
A San Martín Potencia
(Zona San Martín)
A San Martín Potencia
(Zona San Martín)
Gerencia: Oriental
Zona: Tlaxcala 2023-2028
CENACE
CENTRO NACIONAL DE
CONTROL DE ENERGÍA

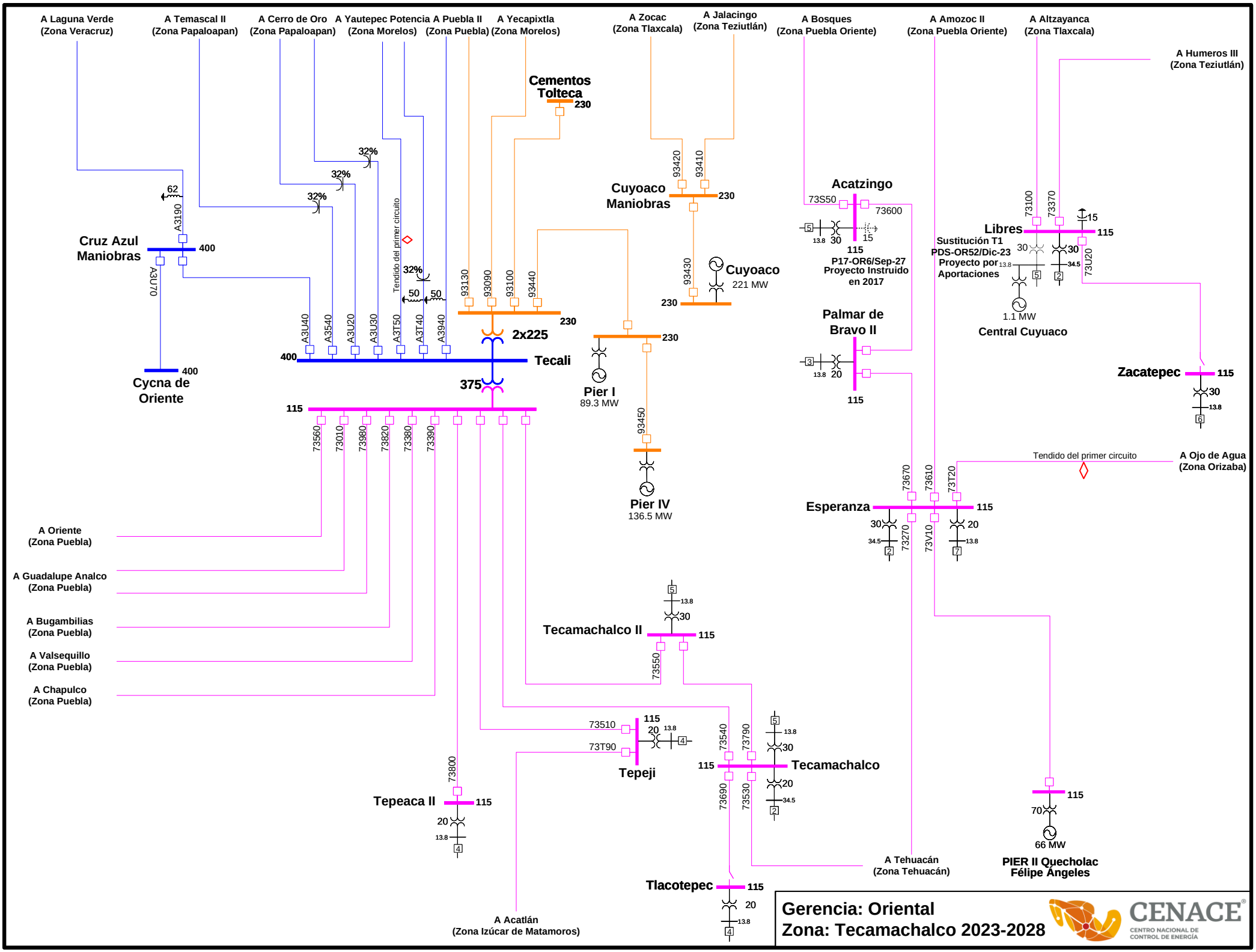
A Laguna Verde (Zona Veracruz)
A Temascal II (Zona Papaloapan)
A Cerro de Oro (Zona Papaloapan)
A Yautepec Potencia (Zona Morelos)
A Puebla II (Zona Puebla)
A Yecapixtla (Zona Morelos)
A Zocac (Zona Tlaxcala)
A Jalacingo (Zona Teziutlán)
A Bosques (Zona Puebla Oriente)
A Amozoc II (Zona Puebla Oriente)
A Altzayanca (Zona Tlaxcala)
A Humeros III (Zona Teziutlán)
Cementos Tolteca
230
Cuyoaco Maniobras
Acatzingo
73S50
73600
13.8
30
15
115
P17-OR6/Sep-27
Proyecto Instruido en 2017
Cuyoaco
221 MW
Libres
Sustitución T1 PDS-OR52/Dic-23
Proyecto por Aportaciones
1.1 MW
Central Cuyuaco
Cruz Azul Maniobras
400
62
A3190
A3L70
32%
Tendido del primer circuito
50
93130
93090
93100
93440
93420
93410
93430
A3U40
A3540
A3U20
A3U30
A3T50
A3T40
A3940
2x225
Tecali
375
Cycna de Oriente
Pier I
89.3 MW
Pier IV
136.5 MW
93450
Palmar de Bravo II
20
Zacatepec
73100
73370
73U20
A Oriente (Zona Puebla)
A Guadalupe Analco (Zona Puebla)
A Bugambilias (Zona Puebla)
A Valsequillo (Zona Puebla)
A Chapulco (Zona Puebla)
73560
73010
73980
73820
73380
73390
Tendido del primer circuito
A Ojo de Agua (Zona Orizaba)
Esperanza
73670
73610
73T20
73270
73V10
Tecamachalco II
73550
73510
73T90
Tepeji
73540
73790
Tecamachalco
73690
73530
73800
Tepeaca II
Tlacotepec
A Tehuacán (Zona Tehuacán)
PIER II Quecholac Félipe Ángeles
66 MW
70
A Acatlán (Zona Izúcar de Matamoros)
Gerencia: Oriental
Zona: Tecamachalco 2023-2028
CENACE
CENTRO NACIONAL DE CONTROL DE ENERGÍA

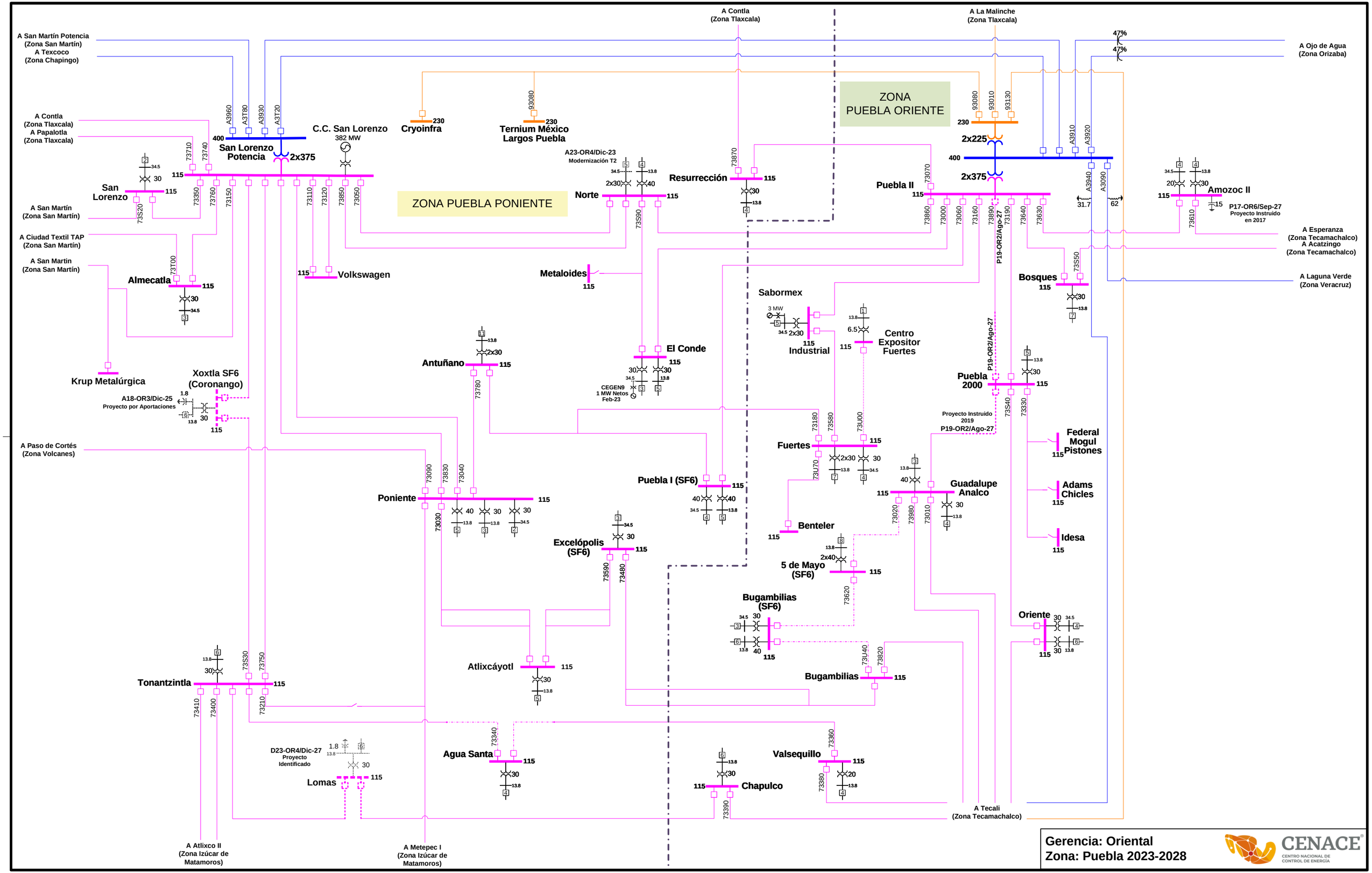


Gerencia: Oriental
Zona: Puebla 2023-2028

CENACE
CENTRO NACIONAL DE CONTROL DE ENERGÍA

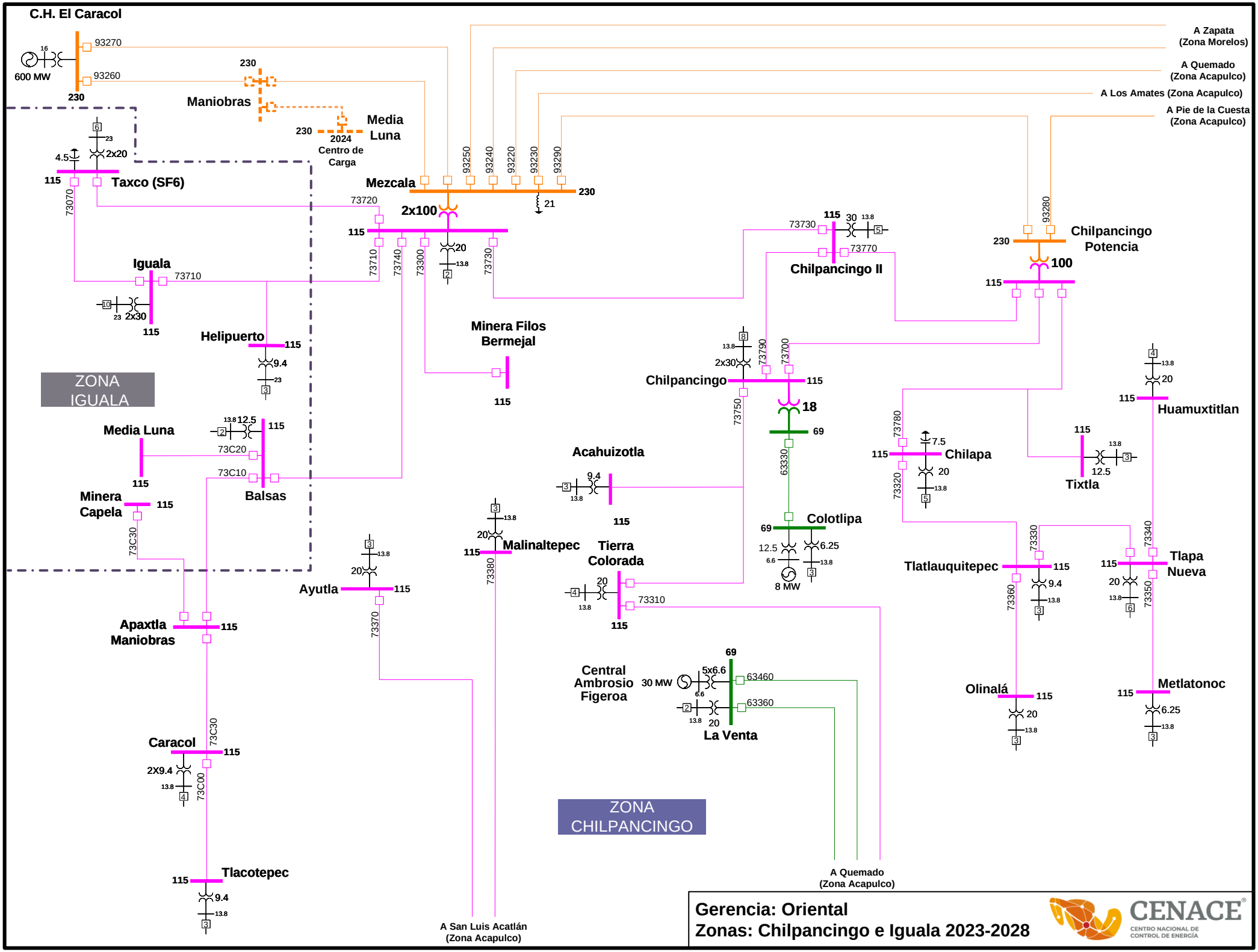
C.H. El Caracol
600 MW
16
93270
93260
230
Maniobras
230
Media Luna
2024
Centro de Carga
A Zapata (Zona Morelos)
A Quemado (Zona Acapulco)
A Los Amates (Zona Acapulco)
A Pie de la Cuesta (Zona Acapulco)
93250
93240
93220
93230
93290
Mezcala
21
Taxco (SF6)
4.5
2x20
73070
73720
2x100
20
13.8
73710
73740
73300
73730
Iguala
2x30
Helipuerto
9.4
ZONA IGUALA
Minera Filos Bermejal
Media Luna
12.5
73C20
73C10
Balsas
Minera Capela
73C30
Apaxtla Maniobras
Ayutla
73370
Malinaltepec
73380
Acahuizotla
Tierra Colorada
73310
Chilpancingo
2x30
73790
73700
73750
18
69
63330
Colotlipa
12.5
6.25
8 MW
73730
30
73770
Chilpancingo II
93280
Chilpancingo Potencia
100
73780
7.5
Chilapa
73320
Huamuxtitlan
Tixtla
Tlatlauquitepec
73330
73360
Olinalá
73340
Tlapa Nueva
73350
Metlatonoc
Central Ambrosio Figeroa
30 MW
5x6.6
63460
63360
La Venta
Caracol
2X9.4
73C00
Tlacotepec
ZONA CHILPANCINGO
A San Luis Acatlán (Zona Acapulco)
A Quemado (Zona Acapulco)
Gerencia: Oriental
Zonas: Chilpancingo e Iguala 2023-2028
CENACE
CENTRO NACIONAL DE CONTROL DE ENERGÍA

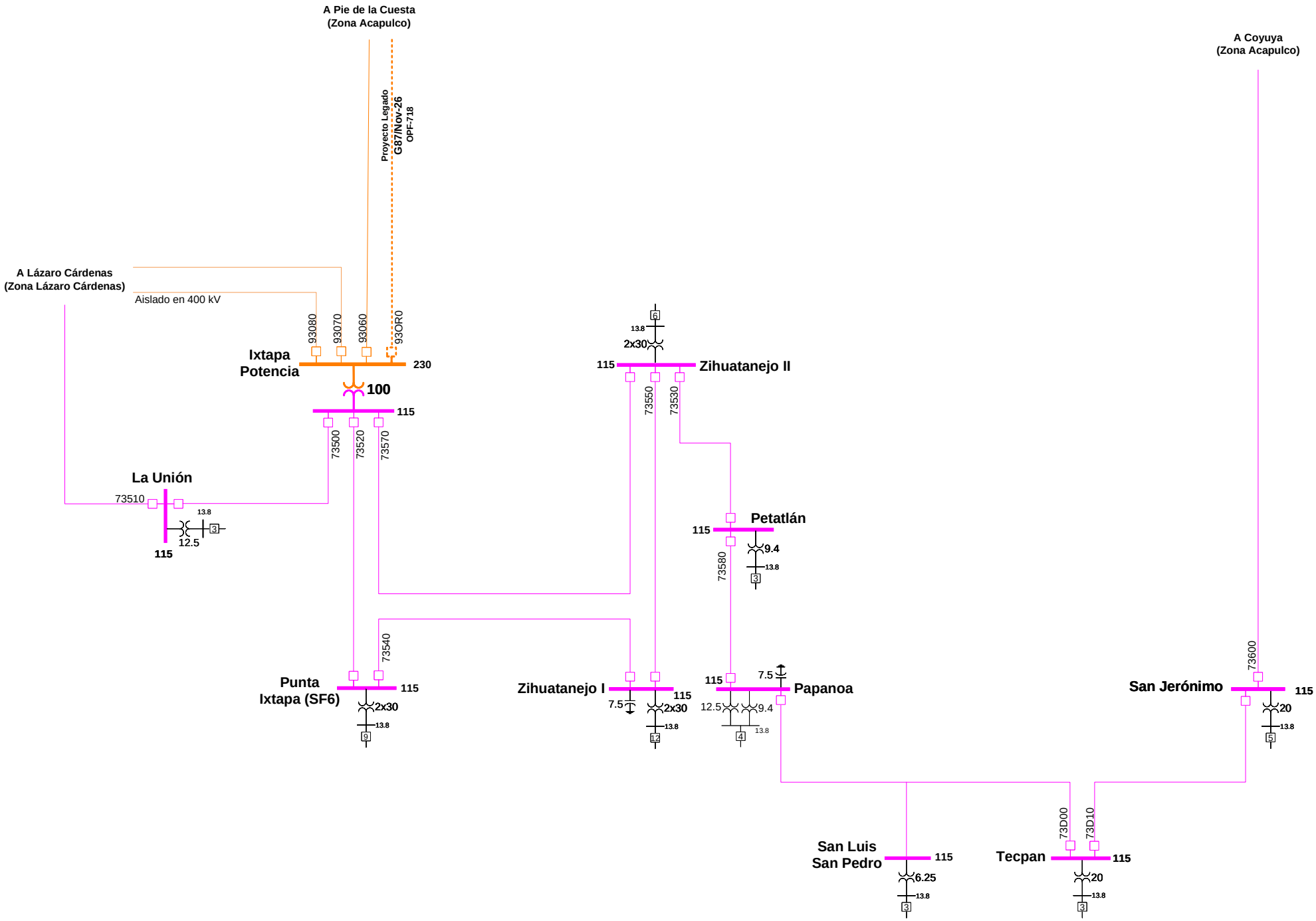


**Gerencia: Oriental**
**Zona: Ixtapa - Zihuatanejo 2023-2028**

CENACE
CENTRO NACIONAL DE CONTROL DE ENERGÍA

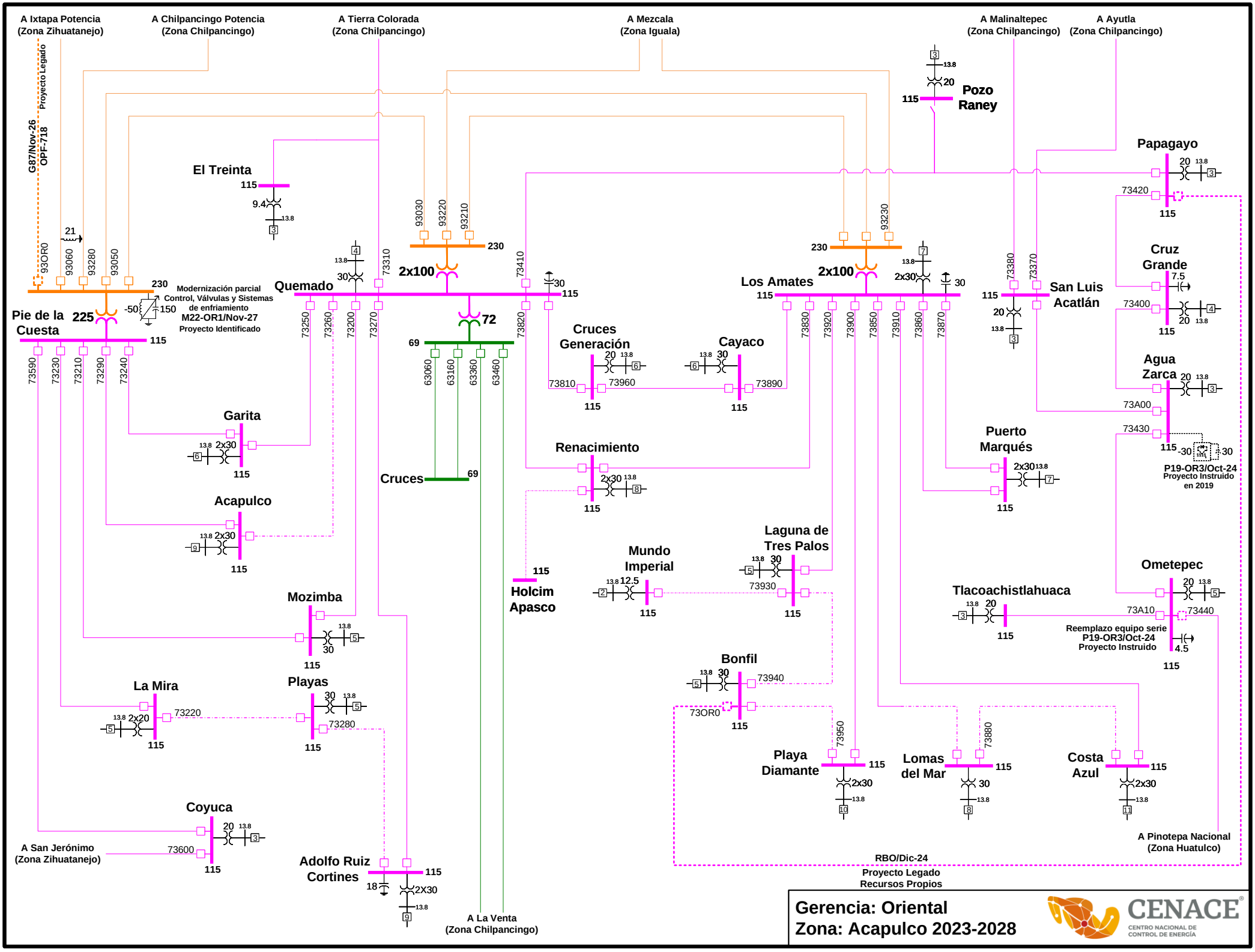
A Ixtapa Potencia (Zona Zihuatanejo)
A Chilpancingo Potencia (Zona Chilpancingo)
A Tierra Colorada (Zona Chilpancingo)
A Mezcala (Zona Iguala)
A Malinaltepec (Zona Chilpancingo)
A Ayutla (Zona Chilpancingo)
Proyecto Legado
G87/Nov-26
OPF-718
Pozo Raney
El Treinta
Papagayo
Cruz Grande
Quemado
2x100
Los Amates
San Luis Acatlán
Modernización parcial
Control, Válvulas y Sistemas de enfriamiento
M22-OR1/Nov-27
Proyecto Identificado
Pie de la Cuesta
Cruces Generación
Cayaco
Agua Zarca
Garita
Puerto Marqués
P19-OR3/Oct-24
Proyecto Instruido en 2019
Renacimiento
Cruces
Acapulco
Laguna de Tres Palos
Mundo Imperial
Holcim Apasco
Ometepec
Tlacoachistlahuaca
Mozimba
Reemplazo equipo serie
P19-OR3/Oct-24
Proyecto Instruido
Bonfil
La Mira
Playas
Playa Diamante
Lomas del Mar
Costa Azul
Coyuca
A San Jerónimo (Zona Zihuatanejo)
Adolfo Ruiz Cortines
A La Venta (Zona Chilpancingo)
A Pinotepa Nacional (Zona Huatulco)
RBO/Dic-24
Proyecto Legado
Recursos Propios
Gerencia: Oriental
Zona: Acapulco 2023-2028
CENACE
CENTRO NACIONAL DE CONTROL DE ENERGÍA

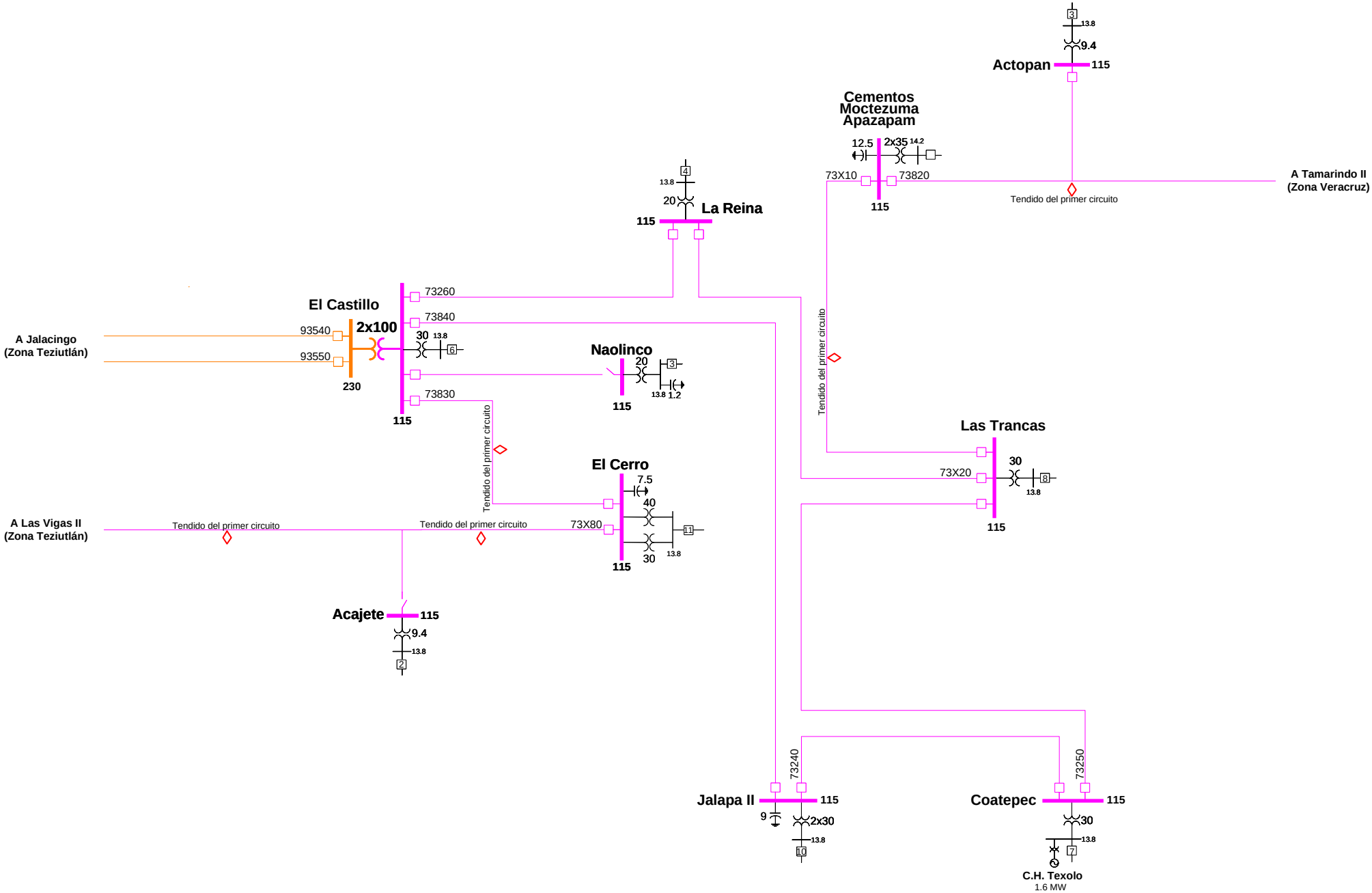


**Gerencia: Oriental**
**Zona: Xalapa 2023-2028**

CENACE
CENTRO NACIONAL DE CONTROL DE ENERGÍA

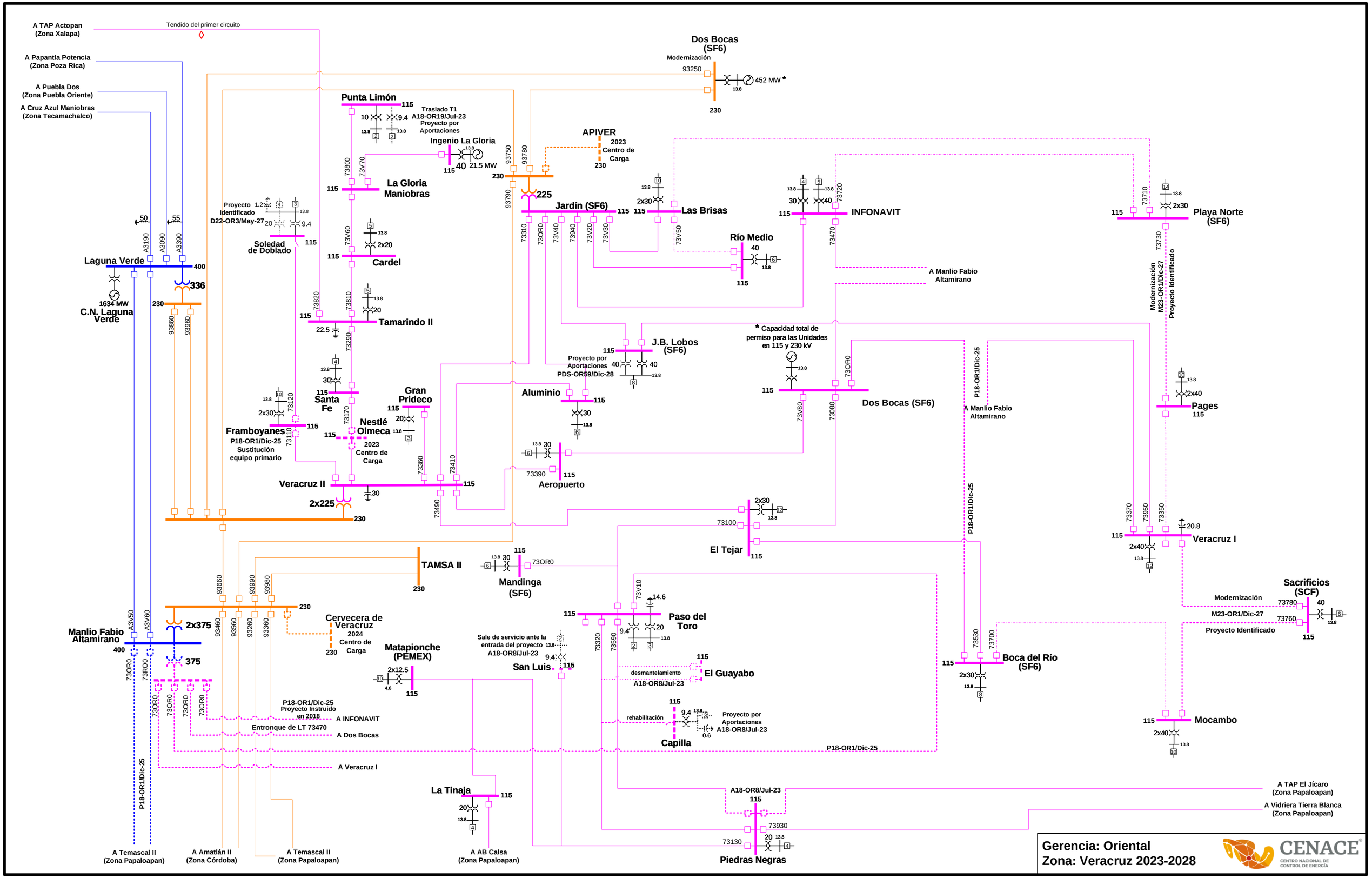
A TAP Actopan (Zona Xalapa)
Tendido del primer circuito
A Papantla Potencia (Zona Poza Rica)
A Puebla Dos (Zona Puebla Oriente)
A Cruz Azul Maniobras (Zona Tecamachalco)
Dos Bocas (SF6)
Modernización
93250
452 MW *
230
Punta Limón
115
Traslado T1 A18-OR19/Jul-23 Proyecto por Aportaciones
Ingenio La Gloria
40
21.5 MW
APIVER
2023 Centro de Carga
230
La Gloria Maniobras
Jardín (SF6)
225
Las Brisas
INFONAVIT
Playa Norte (SF6)
Proyecto Identificado D22-OR3/May-27
Soledad de Doblado
Cardel
Río Medio
A Manlio Fabio Altamirano
Laguna Verde
400
336
1634 MW
C.N. Laguna Verde
Tamarindo II
Modernización M23-OR1/Dic-27
Proyecto Identificado
* Capacidad total de permiso para las Unidades en 115 y 230 kV
J.B. Lobos (SF6)
Proyecto por Aportaciones PDS-OR59/Dic-28
Santa Fe
Gran Prideco
Aluminio
Dos Bocas (SF6)
P18-OR1/Dic-25
A Manlio Fabio Altamirano
Pages
Framboyanes
P18-OR1/Dic-25 Sustitución equipo primario
Nestlé Olmeca
2023 Centro de Carga
Aeropuerto
Veracruz II
2x225
El Tejar
Veracruz I
TAMSA II
Mandinga (SF6)
Sacrificios (SCF)
Modernización
M23-OR1/Dic-27
Proyecto Identificado
Paso del Toro
Cervecera de Veracruz
2024 Centro de Carga
Manlio Fabio Altamirano
2x375
375
Matapionche (PEMEX)
Sale de servicio ante la entrada del proyecto A18-OR8/Jul-23
San Luis
El Guayabo
desmantelamiento A18-OR8/Jul-23
Boca del Río (SF6)
rehabilitación
Capilla
Proyecto por Aportaciones A18-OR8/Jul-23
Mocambo
P18-OR1/Dic-25 Proyecto Instruido en 2018
A INFONAVIT
Entronque de LT 73470
A Dos Bocas
A Veracruz I
P18-OR1/Dic-25
La Tinaja
A18-OR8/Jul-23
A TAP El Jícaro (Zona Papaloapan)
A Vidriera Tierra Blanca (Zona Papaloapan)
Piedras Negras
A Temascal II (Zona Papaloapan)
A Amatlán II (Zona Córdoba)
A Temascal II (Zona Papaloapan)
A AB Calsa (Zona Papaloapan)
Gerencia: Oriental
Zona: Veracruz 2023-2028
CENACE
CENTRO NACIONAL DE CONTROL DE ENERGÍA

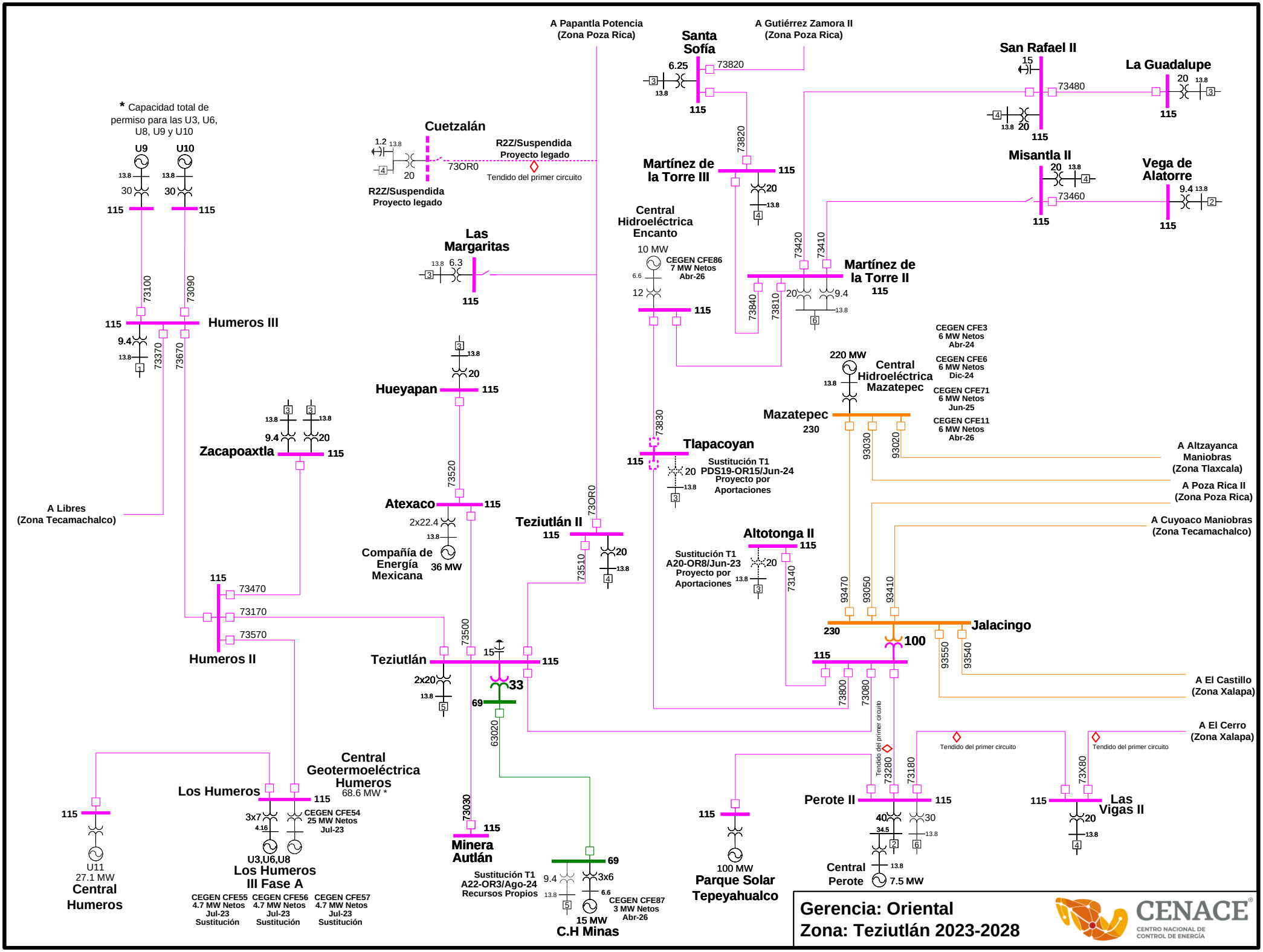
* Capacidad total de permiso para las U3, U6, U8, U9 y U10
U9
U10
13.8
30
115
73100
73090
Humeros III
9.4
73370
73670
A Libres (Zona Tecamachalco)
Zacapoaxtla
Humeros II
73470
73170
73570
Los Humeros
3x7
4.16
CEGEN CFE54 25 MW Netos Jul-23
U3,U6,U8
Los Humeros III Fase A
CEGEN CFE55 4.7 MW Netos Jul-23 Sustitución
CEGEN CFE56 4.7 MW Netos Jul-23 Sustitución
CEGEN CFE57 4.7 MW Netos Jul-23 Sustitución
U11
27.1 MW
Central Humeros
Central Geotermoeléctrica Humeros
68.6 MW *
Cuetzalán
1.2
20
73OR0
R2Z/Suspendida
Proyecto legado
Tendido del primer circuito
Las Margaritas
6.3
Hueyapan
73520
Atexaco
2x22.4
Compañía de Energía Mexicana
36 MW
Teziutlán
2x20
73500
15
33
69
63020
73030
Minera Autlán
Sustitución T1 A22-OR3/Ago-24 Recursos Propios
3x6
6.6
CEGEN CFE87 3 MW Netos Abr-26
15 MW
C.H Minas
A Papantla Potencia (Zona Poza Rica)
Teziutlán II
73510
A Gutiérrez Zamora II (Zona Poza Rica)
Santa Sofía
6.25
73820
Martínez de la Torre III
Central Hidroeléctrica Encanto
10 MW
CEGEN CFE86 7 MW Netos Abr-26
12
73830
Tlapacoyan
Sustitución T1 PDS19-OR15/Jun-24 Proyecto por Aportaciones
Altotonga II
Sustitución T1 A20-OR8/Jun-23 Proyecto por Aportaciones
73140
73840
73810
73420
73410
Martínez de la Torre II
9.4
73800
73080
Tendido del primer circuito
73280
73180
Perote II
40
34.5
30
Central Perote
7.5 MW
100 MW
Parque Solar Tepeyahualco
San Rafael II
15
73480
La Guadalupe
Misantla II
73460
Vega de Alatorre
73X80
Las Vigas II
220 MW
Central Hidroeléctrica Mazatepec
CEGEN CFE3 6 MW Netos Abr-24
CEGEN CFE6 6 MW Netos Dic-24
CEGEN CFE71 6 MW Netos Jun-25
CEGEN CFE11 6 MW Netos Abr-26
Mazatepec
230
93030
93020
A Altzayanca Maniobras (Zona Tlaxcala)
A Poza Rica II (Zona Poza Rica)
A Cuyoaco Maniobras (Zona Tecamachalco)
93470
93050
93410
Jalacingo
100
93550
93540
A El Castillo (Zona Xalapa)
A El Cerro (Zona Xalapa)
Gerencia: Oriental
Zona: Teziutlán 2023-2028
CENACE
CENTRO NACIONAL DE CONTROL DE ENERGÍA

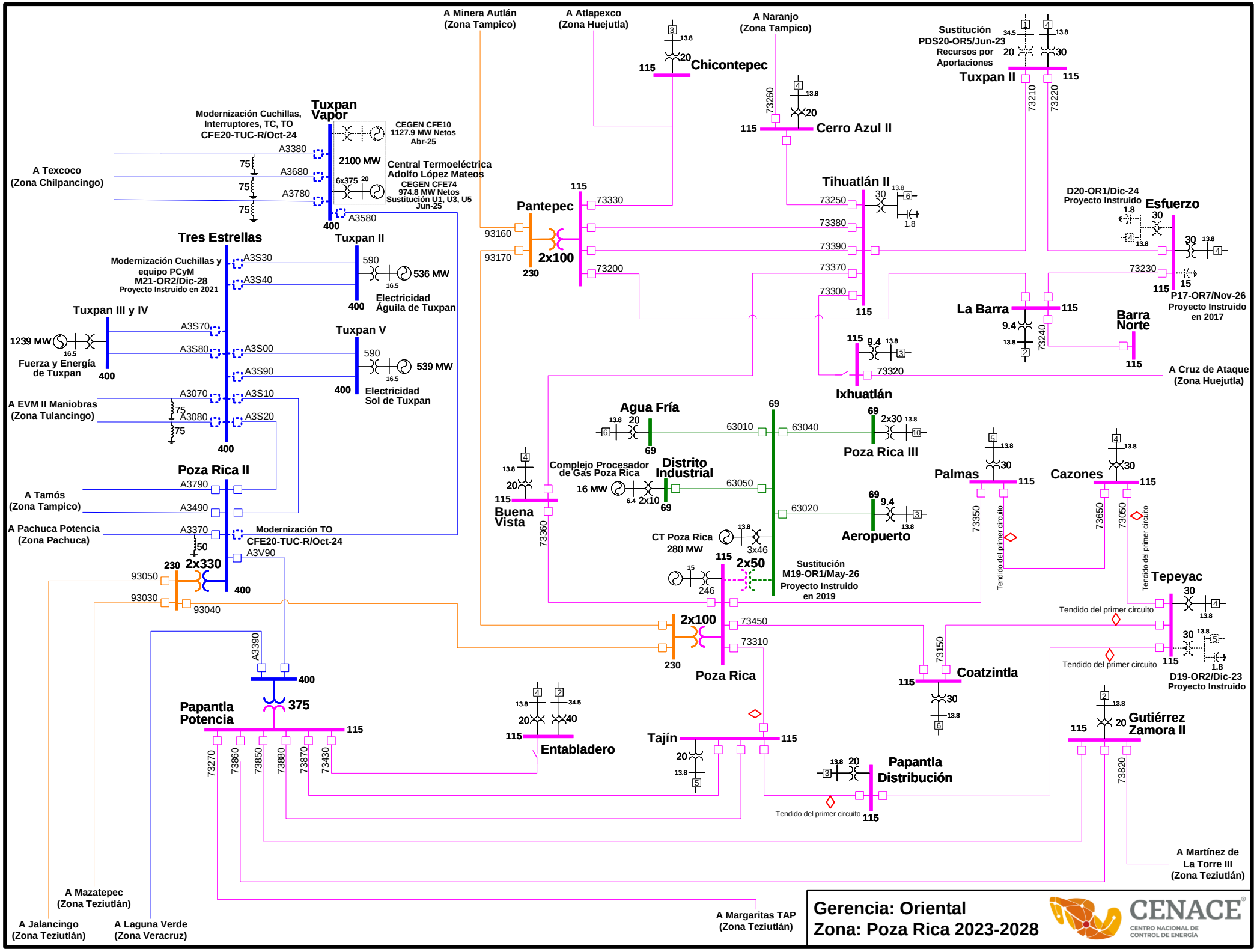
A Minera Autlán (Zona Tampico)
A Atlapexco (Zona Huejutla)
A Naranjo (Zona Tampico)
Chicontepec
Sustitución PDS20-OR5/Jun-23 Recursos por Aportaciones
Tuxpan II
Cerro Azul II
Tuxpan Vapor
Modernización Cuchillas, Interruptores, TC, TO CFE20-TUC-R/Oct-24
CEGEN CFE10 1127.9 MW Netos Abr-25
2100 MW
Central Termoeléctrica Adolfo López Mateos
CEGEN CFE74 974.8 MW Netos Sustitución U1, U3, U5 Jun-25
A Texcoco (Zona Chilpancingo)
Pantepec
2x100
Tihuatlán II
D20-OR1/Dic-24 Proyecto Instruido
Esfuerzo
P17-OR7/Nov-26 Proyecto Instruido en 2017
Tres Estrellas
Tuxpan II
Modernización Cuchillas y equipo PCyM M21-OR2/Dic-28 Proyecto Instruido en 2021
536 MW
Electricidad Águila de Tuxpan
Tuxpan III y IV
1239 MW
Fuerza y Energía de Tuxpan
Tuxpan V
539 MW
Electricidad Sol de Tuxpan
La Barra
Barra Norte
Ixhuatlán
A Cruz de Ataque (Zona Huejutla)
A EVM II Maniobras (Zona Tulancingo)
Agua Fría
Poza Rica III
Complejo Procesador de Gas Poza Rica
16 MW
Distrito Industrial
Buena Vista
Palmas
Cazones
Aeropuerto
Poza Rica II
A Tamós (Zona Tampico)
A Pachuca Potencia (Zona Pachuca)
Modernización TO CFE20-TUC-R/Oct-24
2x330
CT Poza Rica 280 MW
2x50
Sustitución M19-OR1/May-26 Proyecto Instruido en 2019
Tendido del primer circuito
Tepeyac
D19-OR2/Dic-23 Proyecto Instruido
2x100
Poza Rica
Coatzintla
Papantla Potencia
375
Entabladero
Tajín
Papantla Distribución
Gutiérrez Zamora II
A Martínez de La Torre III (Zona Teziutlán)
A Mazatepec (Zona Teziutlán)
A Jalancingo (Zona Teziutlán)
A Laguna Verde (Zona Veracruz)
A Margaritas TAP (Zona Teziutlán)
Gerencia: Oriental
Zona: Poza Rica 2023-2028
CENACE
CENTRO NACIONAL DE CONTROL DE ENERGÍA

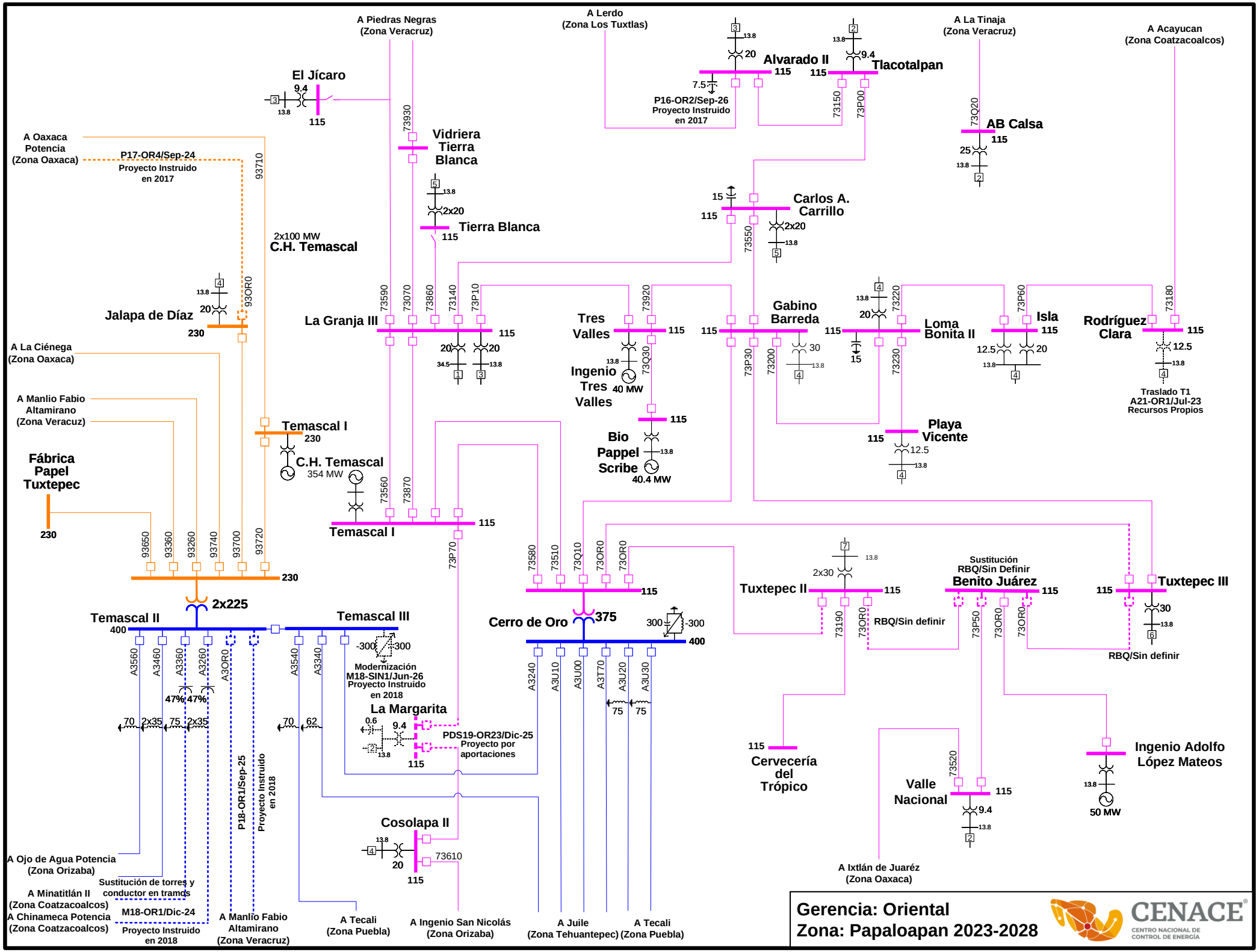
A Piedras Negras
(Zona Veracruz)
A Lerdo
(Zona Los Tuxtlas)
A La Tinaja
(Zona Veracruz)
A Acayucan
(Zona Coatzacoalcos)
El Jícaro
9.4
13.8
115
Alvarado II
115
20
7.5
P16-OR2/Sep-26
Proyecto Instruido
en 2017
Tlacotalpan
115
9.4
13.8
73150
73P00
AB Calsa
115
25
13.8
73Q20
A Oaxaca
Potencia
(Zona Oaxaca)
P17-OR4/Sep-24
Proyecto Instruido
en 2017
93710
Vidriera
Tierra
Blanca
73930
2x20
13.8
Tierra Blanca
115
Carlos A.
Carrillo
115
15
2x20
13.8
73550
2x100 MW
C.H. Temascal
Jalapa de Díaz
230
20
13.8
93OR0
La Granja III
115
73590
73070
73860
73140
73P10
20
34.5
13.8
Tres
Valles
115
73920
73Q30
Ingenio
Tres
Valles
40 MW
13.8
115
Bio
Pappel
Scribe
40.4 MW
13.8
Gabino
Barreda
115
30
13.8
73200
73P30
Loma
Bonita II
115
20
15
73220
73230
Isla
115
12.5
20
13.8
73P60
Rodríguez
Clara
115
12.5
13.8
73180
Traslado T1
A21-OR1/Jul-23
Recursos Propios
Playa
Vicente
115
12.5
13.8
A La Ciénega
(Zona Oaxaca)
A Manlio Fabio
Altamirano
(Zona Veracuz)
Temascal I
230
C.H. Temascal
354 MW
Fábrica
Papel
Tuxtepec
230
Temascal I
115
73560
73870
73P70
93650
93360
93260
93740
93700
93720
230
2x225
Temascal II
400
Temascal III
A3560
A3460
A3360
A3260
A3OR0
A3540
A3340
47%
47%
70
2x35
75
2x35
70
62
-300
300
Modernización
M18-SIN1/Jun-26
Proyecto Instruido
en 2018
La Margarita
0.6
9.4
13.8
115
PDS19-OR23/Dic-25
Proyecto por
aportaciones
Cosolapa II
13.8
20
115
73610
73580
73510
73Q10
73OR0
73OR0
115
Cerro de Oro
375
300
-300
400
A3240
A3U10
A3U00
A3T70
A3U20
A3U30
75
75
Tuxtepec II
115
2x30
13.8
73190
73OR0
RBQ/Sin definir
Sustitución
RBQ/Sin Definir
Benito Juárez
115
73P50
73OR0
73OR0
115
Tuxtepec III
30
13.8
RBQ/Sin definir
115
Cervecería
del
Trópico
Valle
Nacional
115
73520
9.4
13.8
Ingenio Adolfo
López Mateos
13.8
50 MW
A Ojo de Agua Potencia
(Zona Orizaba)
Sustitución de torres y
conductor en tramos
A Minatitlán II
(Zona Coatzacoalcos)
A Chinameca Potencia
(Zona Coatzacoalcos)
M18-OR1/Dic-24
Proyecto Instruido
en 2018
P18-OR1/Sep-25
Proyecto Instruido
en 2018
A Manlio Fabio
Altamirano
(Zona Veracruz)
A Tecali
(Zona Puebla)
A Ingenio San Nicolás
(Zona Orizaba)
A Juile
(Zona Tehuantepec)
A Tecali
(Zona Puebla)
A Ixtlán de Juaréz
(Zona Oaxaca)
Gerencia: Oriental
Zona: Papaloapan 2023-2028
CENACE
CENTRO NACIONAL DE
CONTROL DE ENERGÍA

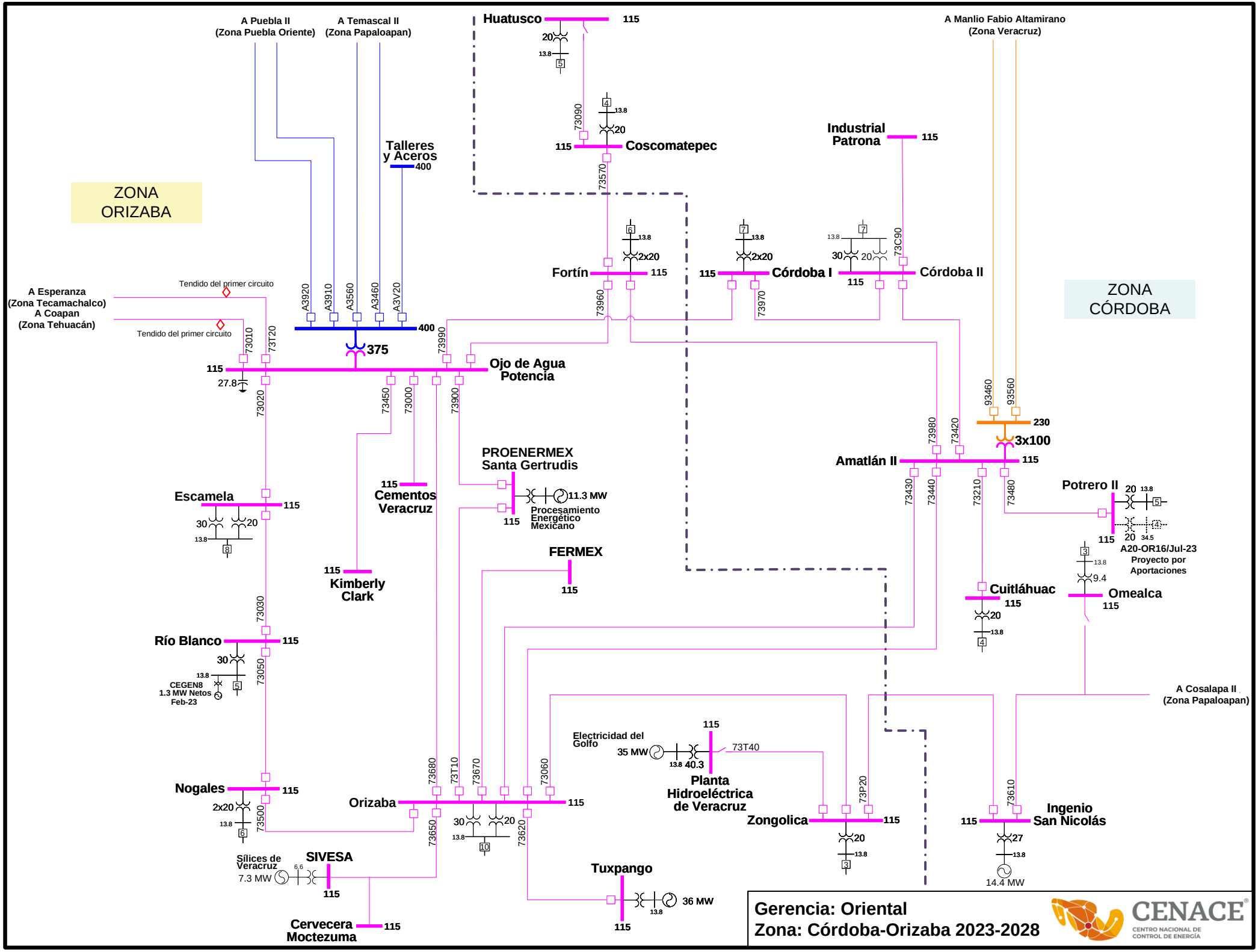
ZONA ORIZABA
ZONA CÓRDOBA
A Puebla II (Zona Puebla Oriente)
A Temascal II (Zona Papaloapan)
Huatusco
115
20
13.8
5
73090
4
13.8
20
115
Coscomatepec
73570
A Manlio Fabio Altamirano (Zona Veracruz)
Industrial Patrona
115
Talleres y Aceros
400
6
13.8
2x20
Fortín
115
7
13.8
2x20
115
Córdoba I
115
13.8
7
30
20
73C90
Córdoba II
73960
73970
A Esperanza (Zona Tecamachalco)
A Coapan (Zona Tehuacán)
Tendido del primer circuito
Tendido del primer circuito
A3920
A3910
A3560
A3460
A3V20
400
375
73010
73T20
73990
115
27.8
Ojo de Agua Potencia
73020
73450
73000
73900
93460
93560
230
3x100
73980
73420
Amatlán II
115
73430
73440
73210
73480
PROENERMEX Santa Gertrudis
11.3 MW
115
Procesamiento Energético Mexicano
115
Cementos Veracruz
Escamela
115
30
20
13.8
8
115
Kimberly Clark
FERMEX
115
Potrero II
20
13.8
5
4
115
20
34.5
A20-OR16/Jul-23
Proyecto por Aportaciones
3
13.8
9.4
Omealca
115
Cuitláhuac
115
20
13.8
4
73030
Río Blanco
115
30
13.8
CEGEN8
1.3 MW Netos
Feb-23
5
73050
A Cosalapa II (Zona Papaloapan)
115
Electricidad del Golfo
35 MW
13.8
40.3
73T40
Planta Hidroeléctrica de Veracruz
73680
73T10
73670
73060
Nogales
115
2x20
13.8
6
73500
Orizaba
115
73650
30
20
13.8
10
73620
Zongolica
115
73P20
20
13.8
3
73610
115
Ingenio San Nicolás
27
13.8
14.4 MW
Sílices de Veracruz
7.3 MW
6.6
SIVESA
115
Tuxpango
36 MW
13.8
115
Cervecera Moctezuma
115
Gerencia: Oriental
Zona: Córdoba-Orizaba 2023-2028
CENACE
CENTRO NACIONAL DE CONTROL DE ENERGÍA

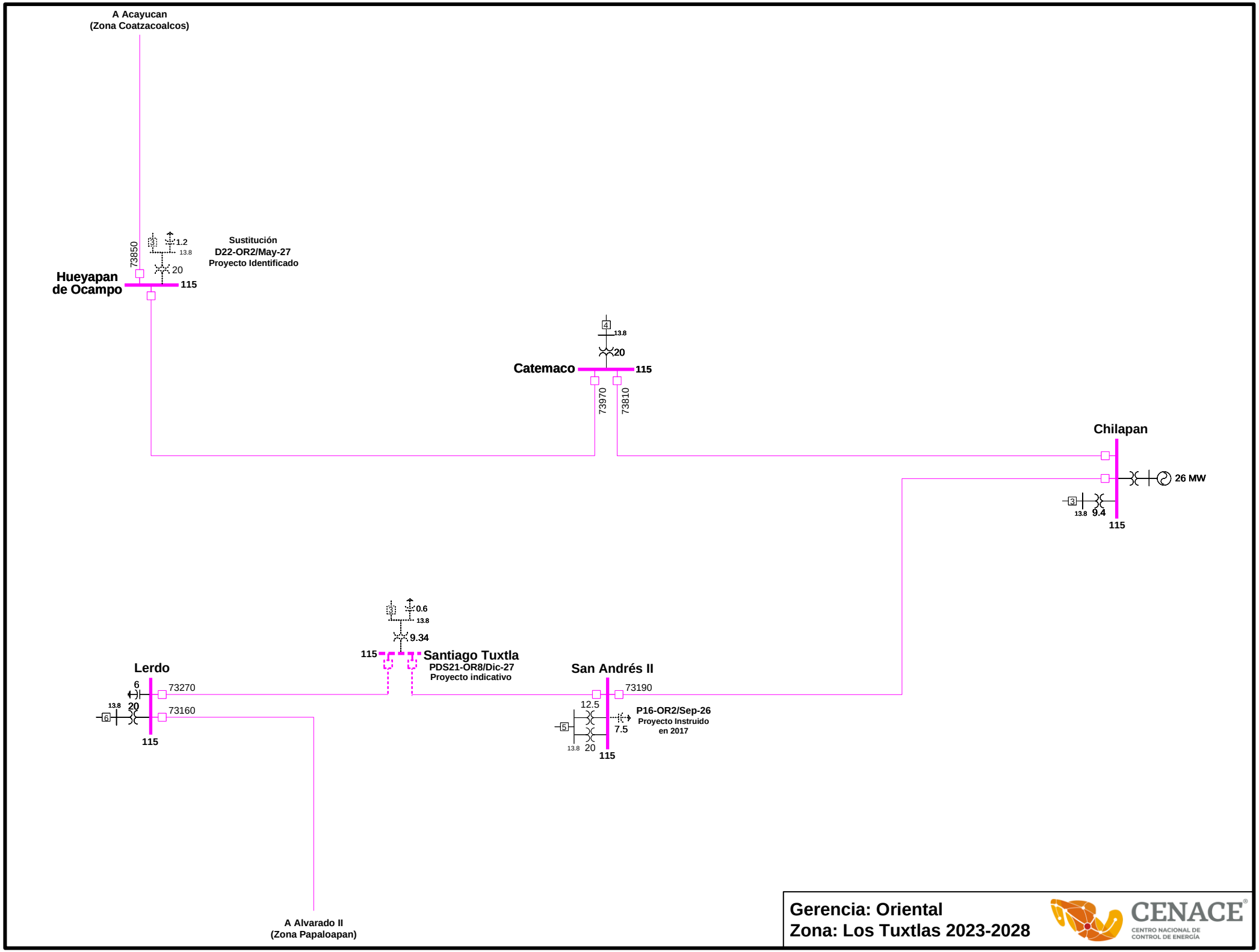
A Acayucan
(Zona Coatzacoalcos)
73850
1.2
13.8
20
Sustitución
D22-OR2/May-27
Proyecto Identificado
Hueyapan
de Ocampo
115
13.8
20
Catemaco
115
73970
73810
Chilapan
26 MW
13.8
9.4
115
0.6
13.8
9.34
115
Santiago Tuxtla
PDS21-OR8/Dic-27
Proyecto indicativo
Lerdo
6
73270
13.8
20
73160
115
San Andrés II
73190
12.5
P16-OR2/Sep-26
Proyecto Instruido
en 2017
7.5
13.8
20
115
A Alvarado II
(Zona Papaloapan)
Gerencia: Oriental
Zona: Los Tuxtlas 2023-2028
CENACE
CENTRO NACIONAL DE
CONTROL DE ENERGÍA

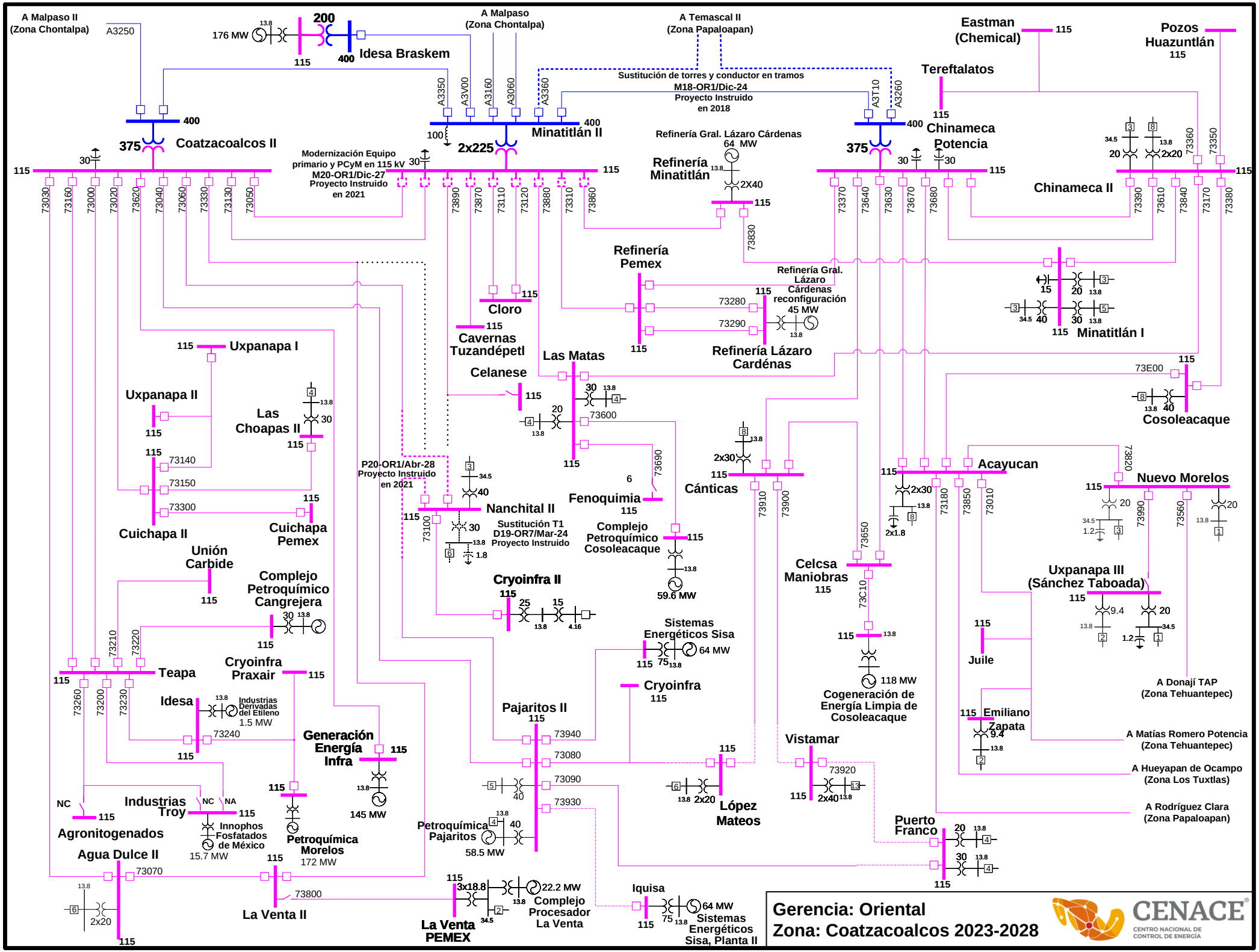
A Malpaso II
(Zona Chontalpa)
A3250
176 MW
200
Idesa Braskem
A Malpaso
(Zona Chontalpa)
A Temascal II
(Zona Papaloapan)
Eastman
(Chemical)
Pozos
Huazuntlán
Tereftalatos
Sustitución de torres y conductor en tramos
M18-OR1/Dic-24
Proyecto Instruido
en 2018
Coatzacoalcos II
Minatitlán II
Chinameca
Potencia
Chinameca II
Modernización Equipo
primario y PCyM en 115 kV
M20-OR1/Dic-27
Proyecto Instruido
en 2021
Refinería Gral. Lázaro Cárdenas
64 MW
Refinería
Minatitlán
Refinería
Pemex
Refinería Gral.
Lázaro
Cárdenas
reconfiguración
45 MW
Refinería Lázaro
Cárdenas
Minatitlán I
Cloro
Cavernas
Tuzandépetl
Uxpanapa I
Uxpanapa II
Las
Choapas II
Las Matas
Celanese
Cosoleacaque
Cuichapa II
Cuichapa
Pemex
Unión
Carbide
Complejo
Petroquímico
Cangrejera
P20-OR1/Abr-28
Proyecto Instruido
en 2021
Nanchital II
Sustitución T1
D19-OR7/Mar-24
Proyecto Instruido
Fenoquimia
Complejo
Petroquímico
Cosoleacaque
59.6 MW
Cánticas
Acayucan
Nuevo Morelos
Cryoinfra II
Sistemas
Energéticos Sisa
64 MW
Celcsa
Maniobras
118 MW
Cogeneración de
Energía Limpia de
Cosoleacaque
Uxpanapa III
(Sánchez Taboada)
Juile
Emiliano
Zapata
Teapa
Cryoinfra
Praxair
Idesa
Industrias
Derivadas
del Etileno
1.5 MW
Generación
Energía
Infra
145 MW
Cryoinfra
Pajaritos II
Vistamar
López
Mateos
Industrias
Troy
Innophos
Fosfatados
de México
15.7 MW
Agronitogenados
Petroquímica
Morelos
172 MW
Petroquímica
Pajaritos
58.5 MW
Puerto
Franco
A Donají TAP
(Zona Tehuantepec)
A Matías Romero Potencia
(Zona Tehuantepec)
A Hueyapan de Ocampo
(Zona Los Tuxtlas)
A Rodríguez Clara
(Zona Papaloapan)
Agua Dulce II
La Venta II
La Venta
PEMEX
Complejo
Procesador
La Venta
22.2 MW
Iquisa
64 MW
Sistemas
Energéticos
Sisa, Planta II
Gerencia: Oriental
Zona: Coatzacoalcos 2023-2028
CENACE
CENTRO NACIONAL DE
CONTROL DE ENERGÍA

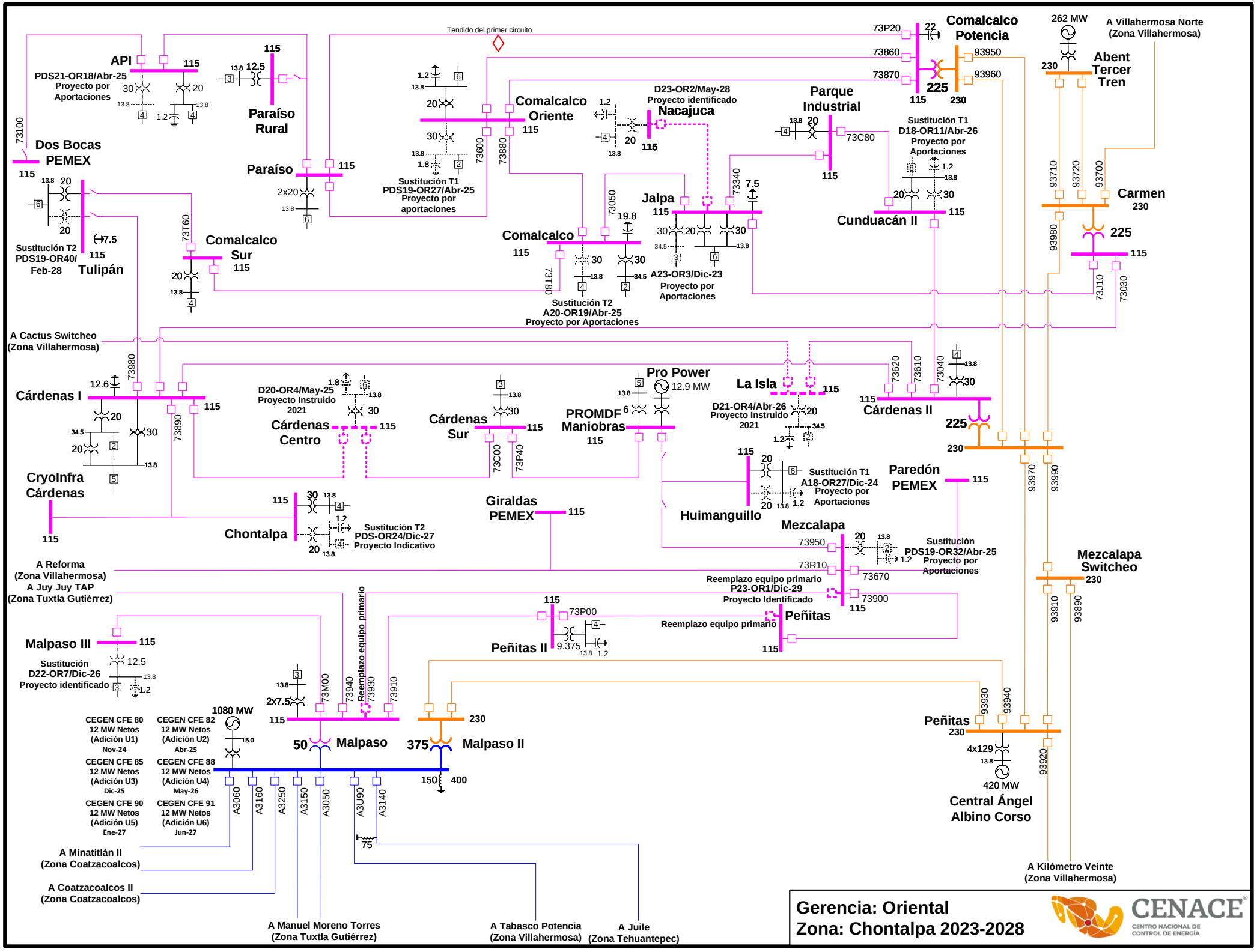
Tendido del primer circuito
API
PDS21-OR18/Abr-25
Proyecto por Aportaciones
Paraíso Rural
Paraíso
Dos Bocas PEMEX
Sustitución T2
PDS19-OR40/
Feb-28
Tulipán
Comalcalco Sur
Sustitución T1
PDS19-OR27/Abr-25
Proyecto por aportaciones
Comalcalco Oriente
D23-OR2/May-28
Proyecto identificado
Nacajuca
Comalcalco
Sustitución T2
A20-OR19/Abr-25
Proyecto por Aportaciones
Jalpa
A23-OR3/Dic-23
Proyecto por Aportaciones
Parque Industrial
Sustitución T1
D18-OR11/Abr-26
Proyecto por Aportaciones
Cunduacán II
Comalcalco Potencia
262 MW
Abent Tercer Tren
A Villahermosa Norte
(Zona Villahermosa)
Carmen
A Cactus Switcheo
(Zona Villahermosa)
Cárdenas I
CryoInfra Cárdenas
D20-OR4/May-25
Proyecto Instruido
2021
Cárdenas Centro
Cárdenas Sur
PROMDF Maniobras
Pro Power
12.9 MW
La Isla
D21-OR4/Abr-26
Proyecto Instruido
2021
Cárdenas II
Sustitución T1
A18-OR27/Dic-24
Proyecto por Aportaciones
Huimanguillo
Paredón PEMEX
Chontalpa
Sustitución T2
PDS-OR24/Dic-27
Proyecto Indicativo
Giraldas PEMEX
Mezcalapa
Sustitución
PDS19-OR32/Abr-25
Proyecto por Aportaciones
Mezcalapa Switcheo
A Reforma
(Zona Villahermosa)
A Juy Juy TAP
(Zona Tuxtla Gutiérrez)
Reemplazo equipo primario
P23-OR1/Dic-29
Proyecto Identificado
Peñitas
Reemplazo equipo primario
Peñitas II
Malpaso III
Sustitución
D22-OR7/Dic-26
Proyecto identificado
Reemplazo equipo primario
1080 MW
CEGEN CFE 80
12 MW Netos
(Adición U1)
Nov-24
CEGEN CFE 82
12 MW Netos
(Adición U2)
Abr-25
CEGEN CFE 85
12 MW Netos
(Adición U3)
Dic-25
CEGEN CFE 88
12 MW Netos
(Adición U4)
May-26
CEGEN CFE 90
12 MW Netos
(Adición U5)
Ene-27
CEGEN CFE 91
12 MW Netos
(Adición U6)
Jun-27
50 Malpaso
375 Malpaso II
Peñitas
420 MW
Central Ángel Albino Corso
A Minatitlán II
(Zona Coatzacoalcos)
A Coatzacoalcos II
(Zona Coatzacoalcos)
A Manuel Moreno Torres
(Zona Tuxtla Gutiérrez)
A Tabasco Potencia
(Zona Villahermosa)
A Juile
(Zona Tehuantepec)
A Kilómetro Veinte
(Zona Villahermosa)
Gerencia: Oriental
Zona: Chontalpa 2023-2028
CENACE
CENTRO NACIONAL DE CONTROL DE ENERGÍA

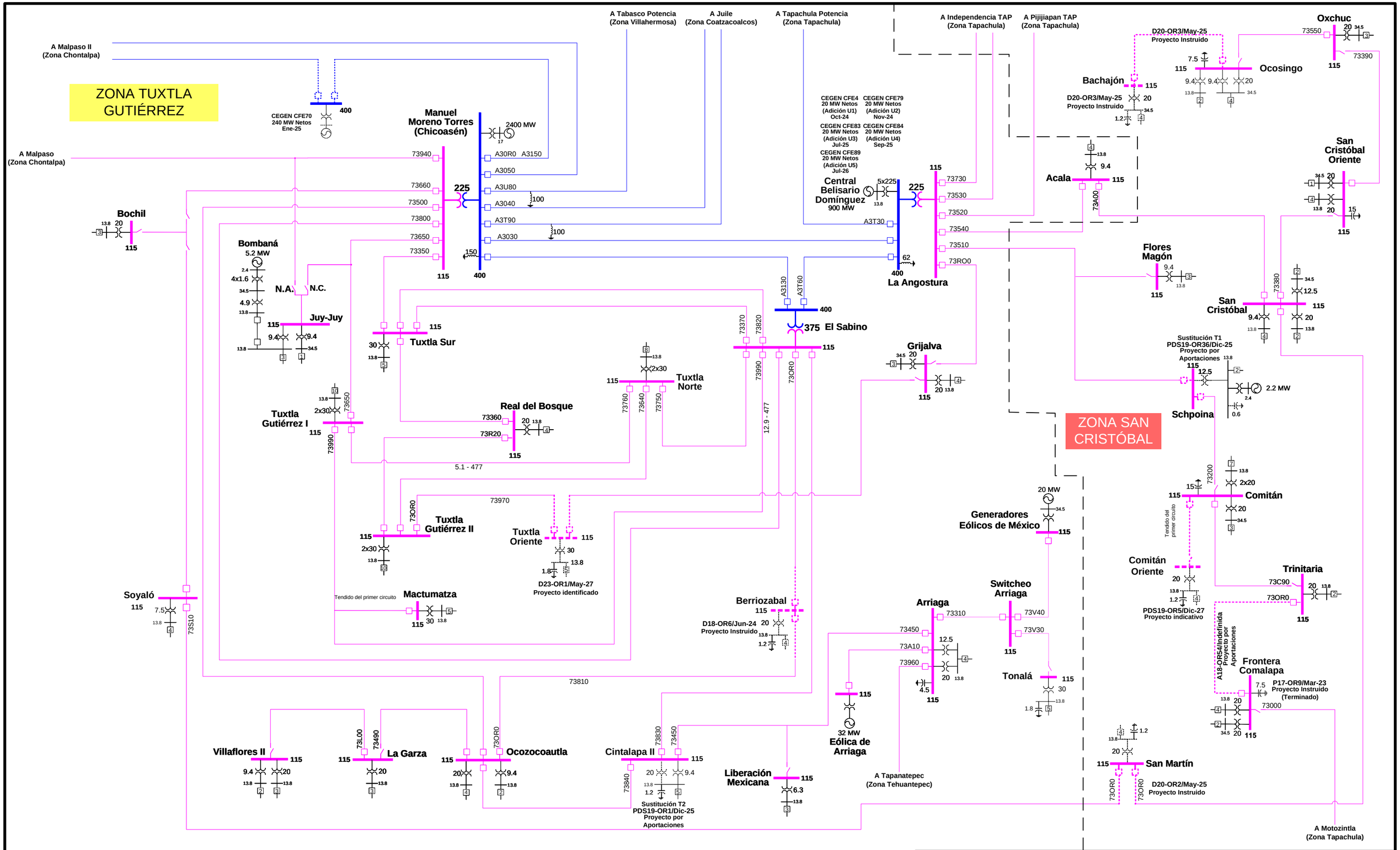


**Gerencia: Oriental**
**Zona: San Cristóbal-Tuxtla Gutiérrez 2023-2028**

CENACE
CENTRO NACIONAL DE CONTROL DE ENERGÍA

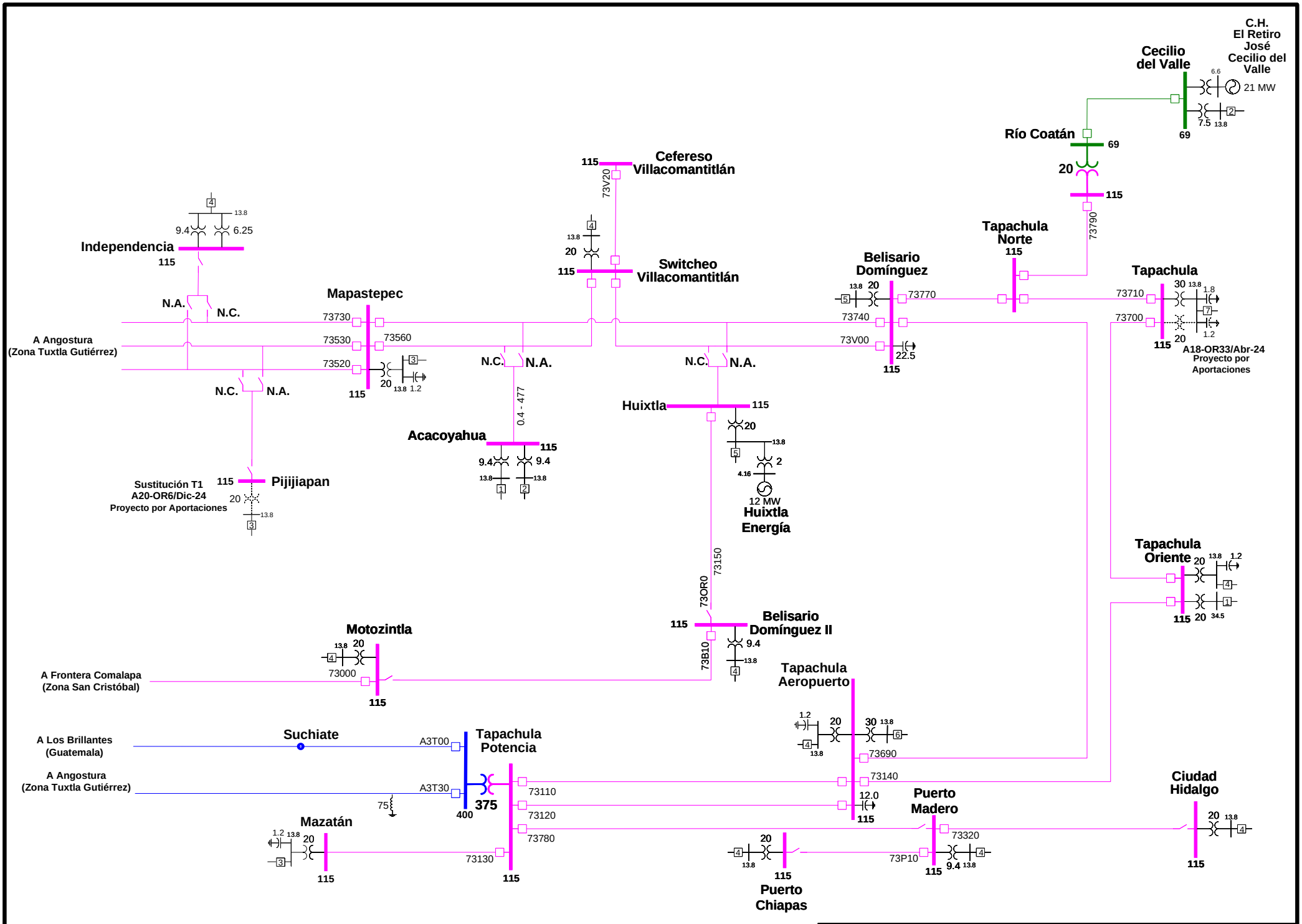
C.H. El Retiro José Cecilio del Valle
21 MW
Cecilio del Valle
Río Coatán
Cefereso Villacomantitlán
Switcheo Villacomantitlán
Independencia
Mapastepec
Tapachula Norte
Belisario Domínguez
Tapachula
A18-OR33/Abr-24
Proyecto por Aportaciones
A Angostura (Zona Tuxtla Gutiérrez)
Acacoyahua
Huixtla
Huixtla Energía
Sustitución T1
A20-OR6/Dic-24
Proyecto por Aportaciones
Pijijiapan
Tapachula Oriente
Belisario Domínguez II
Motozintla
A Frontera Comalapa (Zona San Cristóbal)
Tapachula Aeropuerto
A Los Brillantes (Guatemala)
Suchiate
Tapachula Potencia
A Angostura (Zona Tuxtla Gutiérrez)
Mazatán
Puerto Madero
Ciudad Hidalgo
Puerto Chiapas
Gerencia: Oriental
Zona: Tapachula 2023-2028
CENACE
CENTRO NACIONAL DE CONTROL DE ENERGÍA

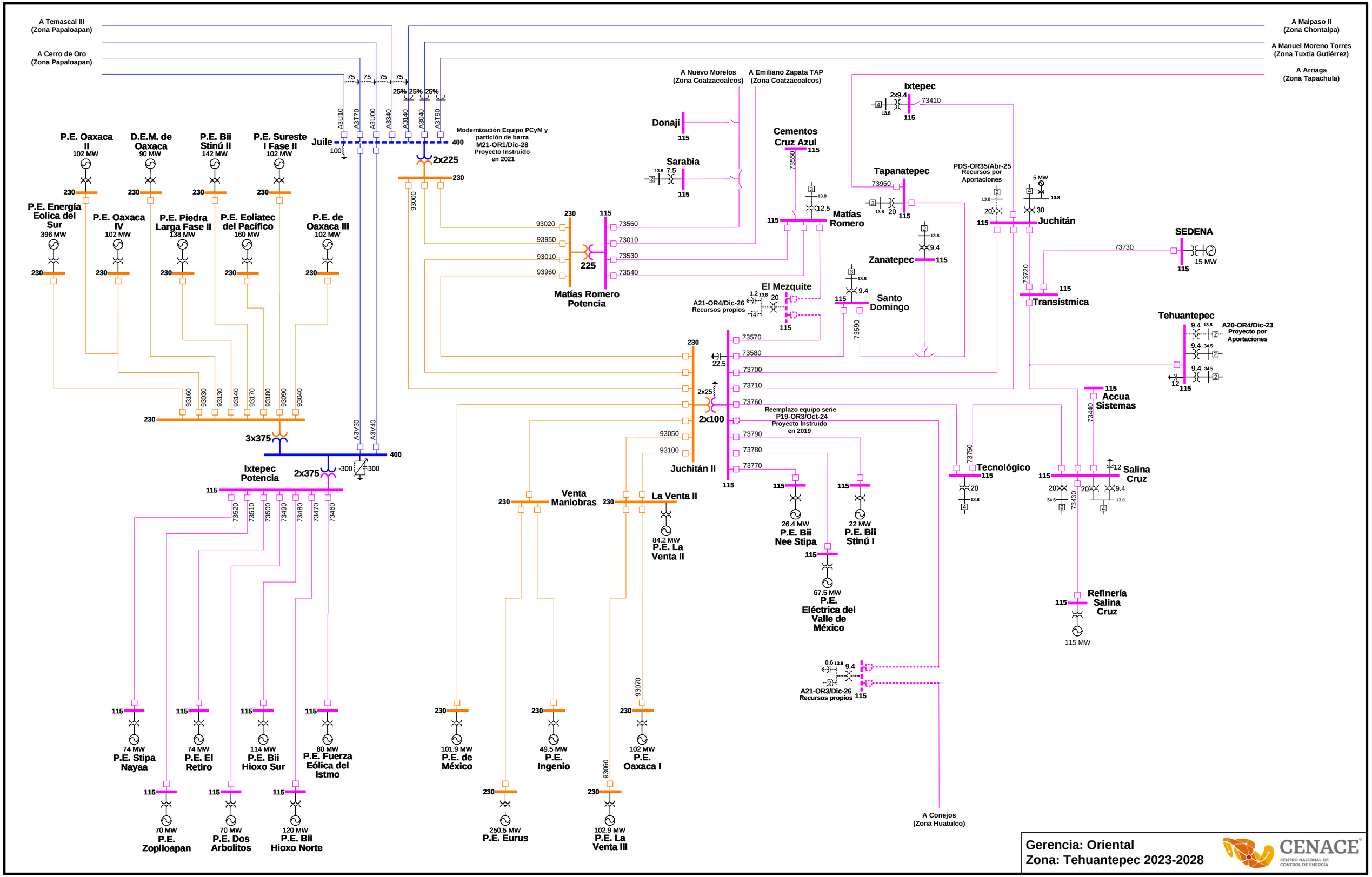


Gerencia: Oriental
Zona: Tehuantepec 2023-2028

CENACE
CENTRO NACIONAL DE CONTROL DE ENERGÍA

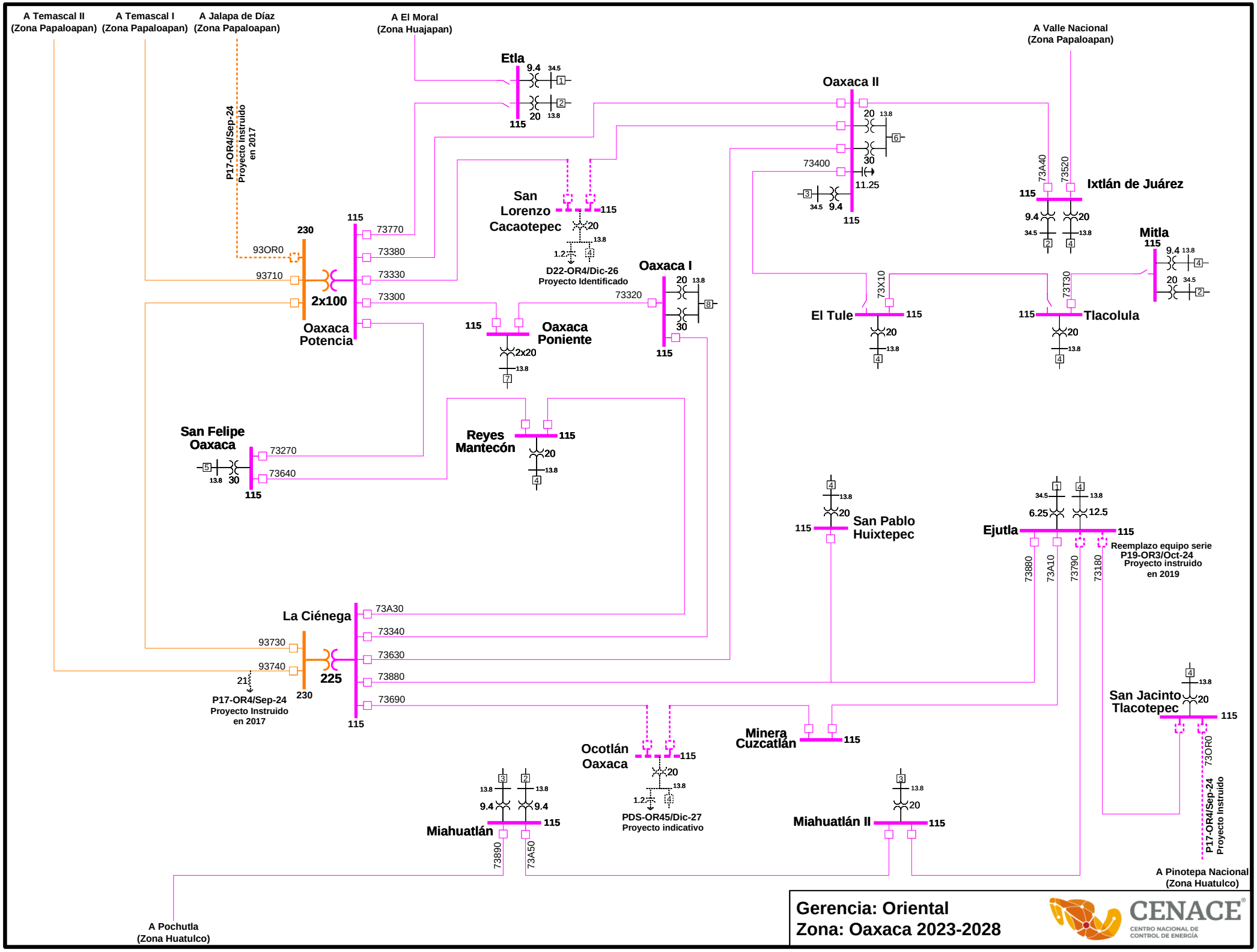
A Temascal II (Zona Papaloapan)
A Temascal I (Zona Papaloapan)
A Jalapa de Díaz (Zona Papaloapan)
A El Moral (Zona Huajapan)
A Valle Nacional (Zona Papaloapan)
P17-OR4/Sep-24 Proyecto Instruido en 2017
Etla
115
9.4
34.5
20
13.8
Oaxaca II
73400
30
11.25
Ixtlán de Juárez
73A40
73520
Mitla
San Lorenzo Cacaotepec
D22-OR4/Dic-26 Proyecto Identificado
Oaxaca I
73320
230
93OR0
93710
2x100
Oaxaca Potencia
73770
73380
73330
73300
Oaxaca Poniente
2x20
El Tule
73X10
Tlacolula
73T30
San Felipe Oaxaca
73270
73640
Reyes Mantecón
San Pablo Huixtepec
Ejutla
6.25
12.5
Reemplazo equipo serie P19-OR3/Oct-24 Proyecto instruido en 2019
73880
73A10
73790
73180
La Ciénega
73A30
73340
73630
73880
73690
93730
93740
225
21
P17-OR4/Sep-24 Proyecto Instruido en 2017
Minera Cuzcatlán
San Jacinto Tlacotepec
73OR0
P17-OR4/Sep-24 Proyecto Instruido
Ocotlán Oaxaca
PDS-OR45/Dic-27 Proyecto indicativo
Miahuatlán
73890
73A50
Miahuatlán II
A Pinotepa Nacional (Zona Huatulco)
A Pochutla (Zona Huatulco)
Gerencia: Oriental
Zona: Oaxaca 2023-2028
CENACE
CENTRO NACIONAL DE CONTROL DE ENERGÍA

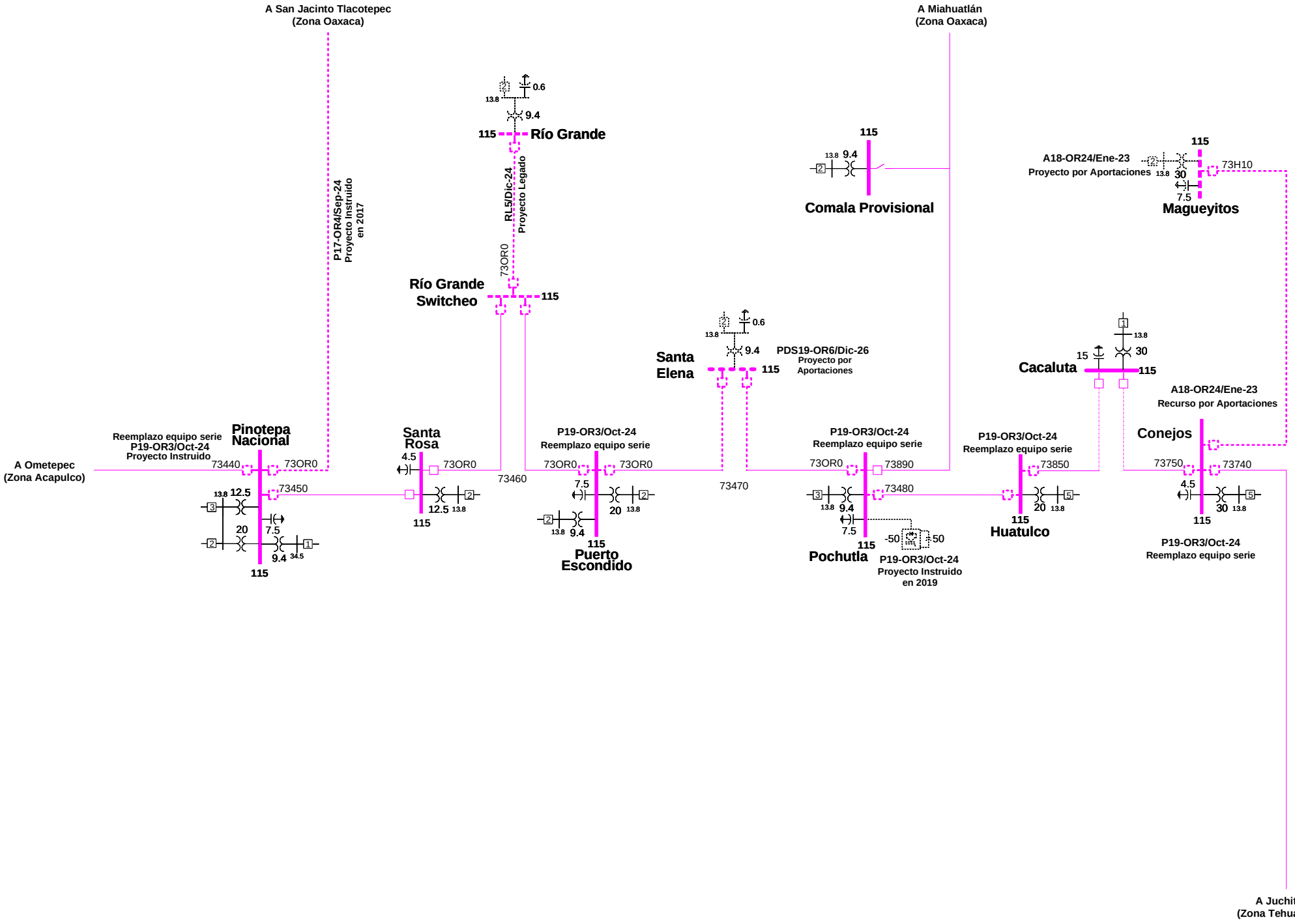


**Gerencia: Oriental**
**Zona: Huatulco 2023-2028**

CENACE
CENTRO NACIONAL DE CONTROL DE ENERGÍA

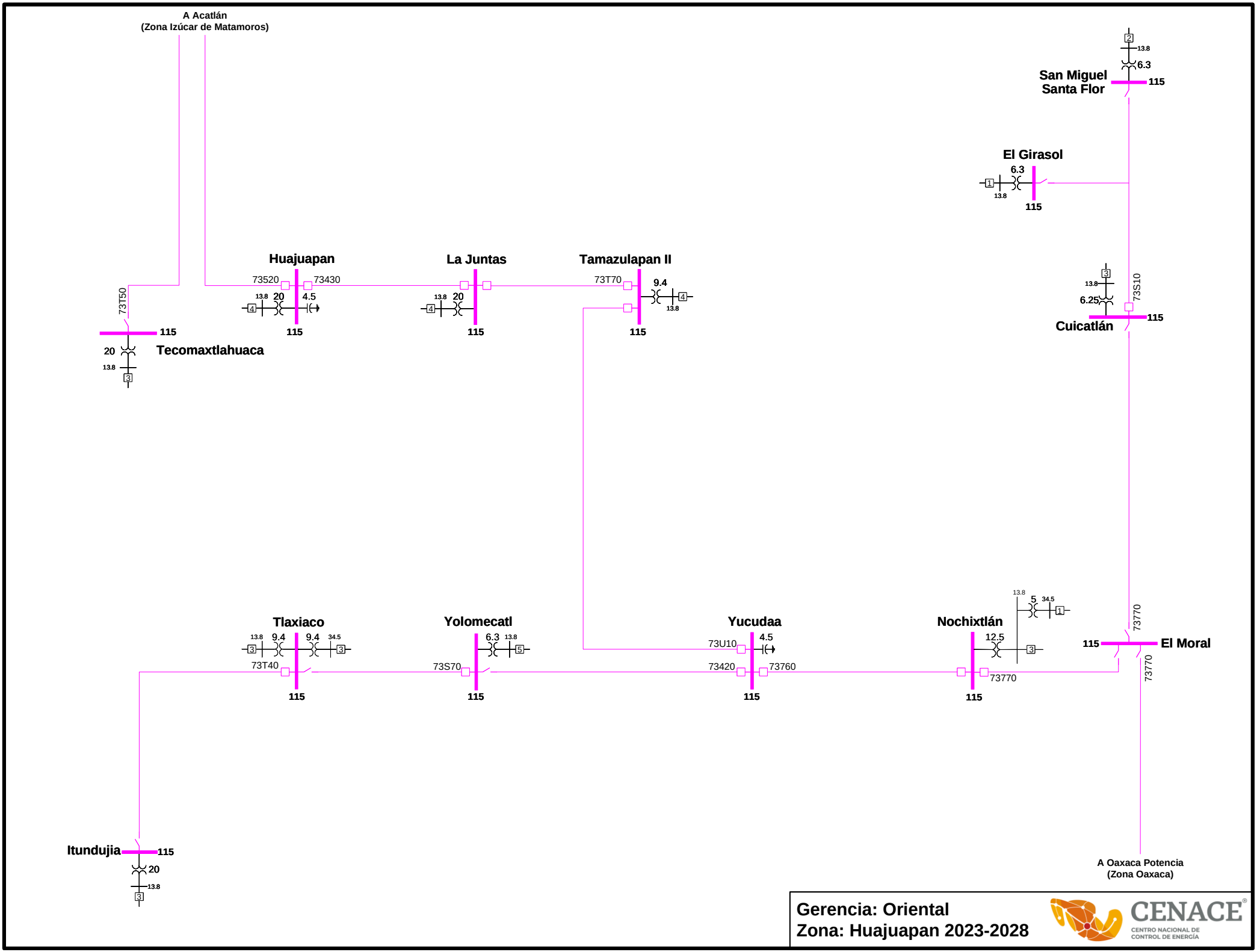
A Acatlán
(Zona Izúcar de Matamoros)
San Miguel
Santa Flor
115
13.8
6.3
El Girasol
6.3
13.8
115
Huajuapan
73520
73430
13.8
20
4.5
115
La Juntas
13.8
20
115
Tamazulapan II
73T70
9.4
13.8
115
73T50
115
20
13.8
Tecomaxtlahuaca
13.8
6.25
73S10
Cuicatlán
115
Tlaxiaco
13.8
9.4
9.4
34.5
73T40
115
Yolomecatl
6.3
13.8
73S70
115
Yucudaa
73U10
4.5
73420
73760
115
Nochixtlán
13.8
5
34.5
12.5
73770
115
73770
115
El Moral
73770
Itundujia
115
20
13.8
A Oaxaca Potencia
(Zona Oaxaca)
Gerencia: Oriental
Zona: Huajuapan 2023-2028
CENACE
CENTRO NACIONAL DE
CONTROL DE ENERGÍA

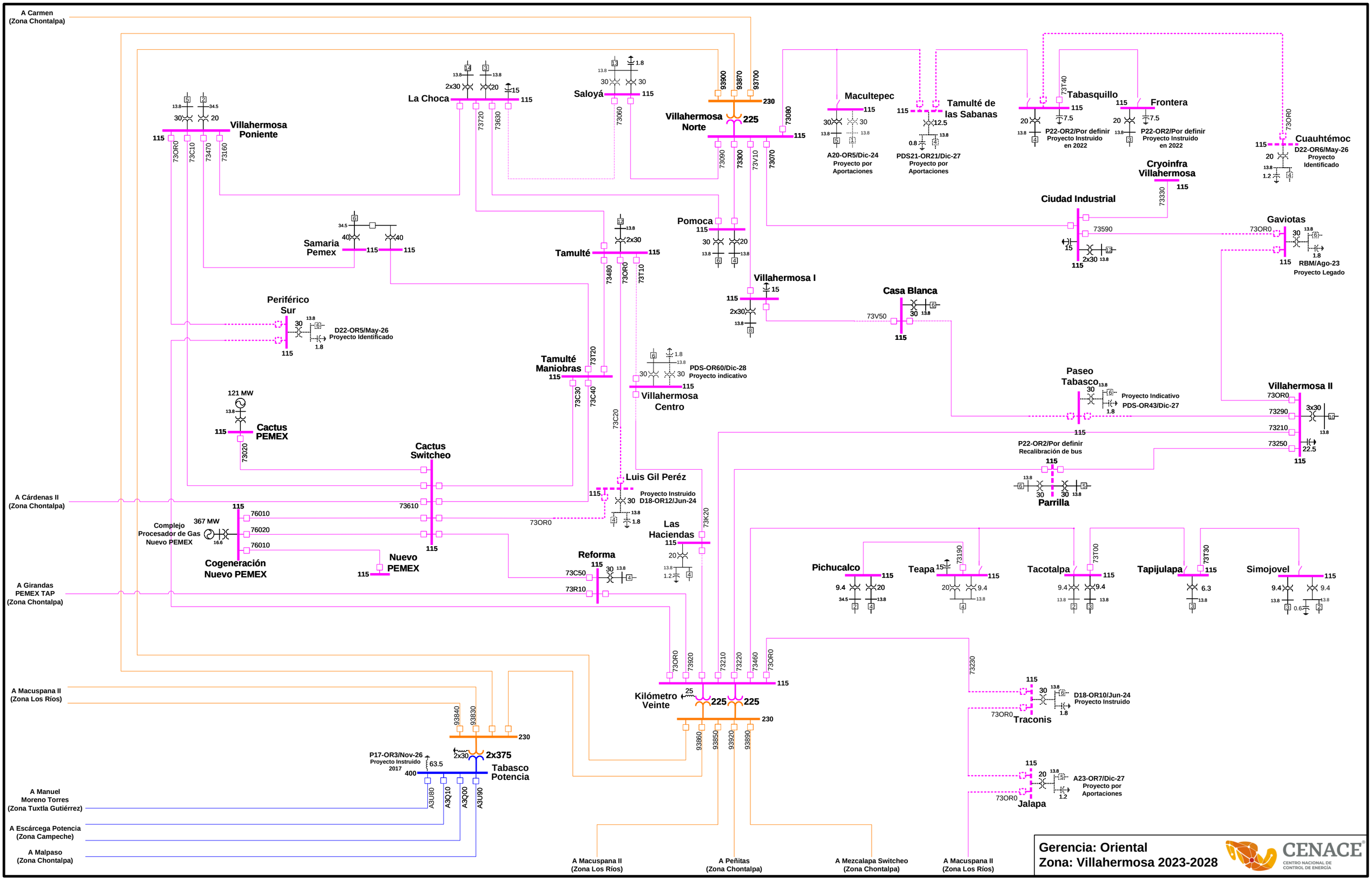
A Carmen
(Zona Chontalpa)
Villahermosa Poniente
La Choca
Saloyá
Villahermosa Norte
Macultepec
A20-OR5/Dic-24
Proyecto por Aportaciones
Tamulté de las Sabanas
PDS21-OR21/Dic-27
Proyecto por Aportaciones
Tabasquillo
P22-OR2/Por definir
Proyecto Instruido en 2022
Frontera
P22-OR2/Por definir
Proyecto Instruido en 2022
Cuauhtémoc
D22-OR6/May-26
Proyecto Identificado
Cryoinfra Villahermosa
Ciudad Industrial
Gaviotas
RBM/Ago-23
Proyecto Legado
Samaria Pemex
Tamulté
Pomoca
Villahermosa I
Casa Blanca
Periférico Sur
D22-OR5/May-26
Proyecto Identificado
Tamulté Maniobras
PDS-OR60/Dic-28
Proyecto indicativo
Villahermosa Centro
Paseo Tabasco
Proyecto Indicativo
PDS-OR43/Dic-27
Villahermosa II
121 MW
Cactus PEMEX
Cactus Switcheo
Luis Gil Peréz
Proyecto Instruido
D18-OR12/Jun-24
P22-OR2/Por definir
Recalibración de bus
Parrilla
A Cárdenas II
(Zona Chontalpa)
367 MW
Complejo Procesador de Gas Nuevo PEMEX
Cogeneración Nuevo PEMEX
Nuevo PEMEX
Las Haciendas
Reforma
A Girandas
PEMEX TAP
(Zona Chontalpa)
Pichucalco
Teapa
Tacotalpa
Tapijulapa
Simojovel
A Macuspana II
(Zona Los Ríos)
Kilómetro Veinte
D18-OR10/Jun-24
Proyecto Instruido
Traconis
A23-OR7/Dic-27
Proyecto por Aportaciones
Jalapa
P17-OR3/Nov-26
Proyecto Instruido 2017
Tabasco Potencia
A Manuel Moreno Torres
(Zona Tuxtla Gutiérrez)
A Escárcega Potencia
(Zona Campeche)
A Malpaso
(Zona Chontalpa)
A Macuspana II
(Zona Los Ríos)
A Peñitas
(Zona Chontalpa)
A Mezcalapa Switcheo
(Zona Chontalpa)
A Macuspana II
(Zona Los Ríos)
Gerencia: Oriental
Zona: Villahermosa 2023-2028
CENACE
CENTRO NACIONAL DE CONTROL DE ENERGÍA

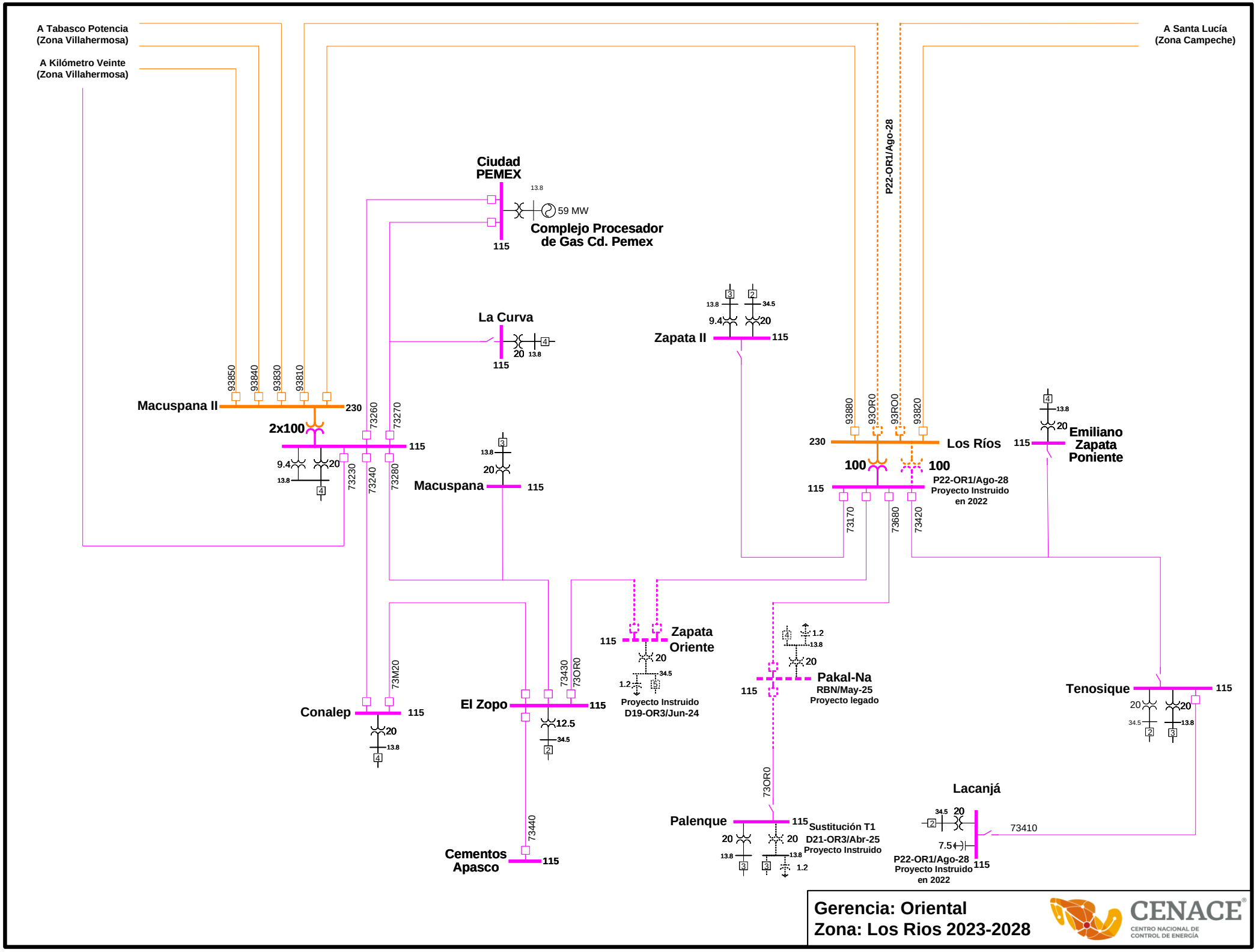
A Tabasco Potencia
(Zona Villahermosa)
A Kilómetro Veinte
(Zona Villahermosa)
A Santa Lucía
(Zona Campeche)
P22-OR1/Ago-28
Ciudad PEMEX
13.8
59 MW
Complejo Procesador de Gas Cd. Pemex
115
La Curva
20
13.8
115
Zapata II
13.8
34.5
9.4
20
115
93850
93840
93830
93810
Macuspana II
230
2x100
115
9.4
20
13.8
73260
73270
73230
73240
73280
Macuspana
13.8
20
115
93880
93OR0
93RO0
93820
230
Los Ríos
100
100
115
P22-OR1/Ago-28
Proyecto Instruido
en 2022
73170
73680
73420
115
Emiliano Zapata Poniente
13.8
20
Zapata Oriente
115
20
34.5
1.2
Proyecto Instruido
D19-OR3/Jun-24
1.2
13.8
20
Pakal-Na
RBN/May-25
Proyecto legado
115
Tenosique
115
20
20
34.5
13.8
73M20
Conalep
115
20
13.8
El Zopo
115
12.5
34.5
73430
73OR0
73OR0
Palenque
115
Sustitución T1
D21-OR3/Abr-25
Proyecto Instruido
20
20
13.8
13.8
1.2
Lacanjá
34.5
20
7.5
73410
P22-OR1/Ago-28
Proyecto Instruido
en 2022
115
73440
Cementos Apasco
115
Gerencia: Oriental
Zona: Los Rios 2023-2028
CENACE
CENTRO NACIONAL DE CONTROL DE ENERGÍA

CENACE®
CENTRO NACIONAL DE CONTROL DE ENERGÍA

# GERENCIA DE CONTROL REGIONAL OCCIDENTAL

REGIONES

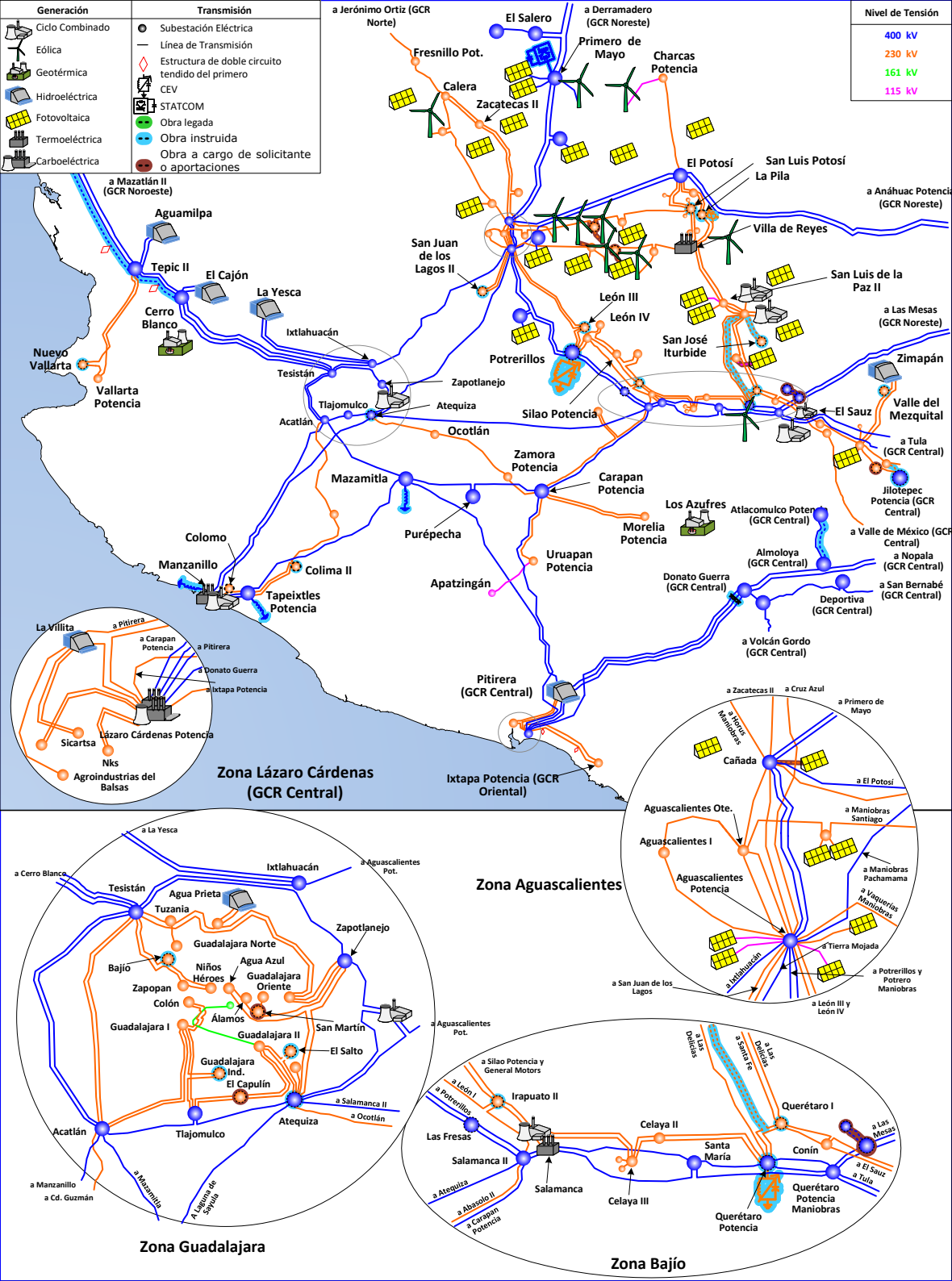
Generación
Ciclo Combinado
Eólica
Geotérmica
Hidroeléctrica
Fotovoltaica
Termoeléctrica
Carboeléctrica
Transmisión
Subestación Eléctrica
Línea de Transmisión
Estructura de doble circuito tendido del primero
CEV
STATCOM
Obra legada
Obra instruida
Obra a cargo de solicitante o aportaciones
Nivel de Tensión
400 kV
230 kV
161 kV
115 kV
a Jerónimo Ortiz (GCR Norte)
El Salero
a Derramadero (GCR Noreste)
Fresnillo Pot.
Primero de Mayo
Charcas Potencia
Calera
Zacatecas II
El Potosí
San Luis Potosí
La Pila
a Anáhuac Potencia (GCR Noreste)
Villa de Reyes
a Mazatlán II (GCR Noroeste)
Aguamilpa
San Juan de los Lagos II
Tepic II
El Cajón
La Yesca
San Luis de la Paz II
Cerro Blanco
León III
León IV
a Las Mesas (GCR Noreste)
Ixtlahuacán
San José Iturbide
Nuevo Vallarta
Potrerillos
Zimapán
Tesistán
Zapotlanejo
Vallarta Potencia
Tlajomulco
Atequiza
Silao Potencia
El Sauz
Valle del Mezquital
Acatlán
Ocotlán
a Tula (GCR Central)
Zamora Potencia
Mazamitla
Carapan Potencia
Jilotepec Potencia (GCR Central)
Los Azufres
Atlacomulco Potencia (GCR Central)
Morelia Potencia
a Valle de México (GCR Central)
Purépecha
Colomo
Almoloya (GCR Central)
a Nopala (GCR Central)
Uruapan Potencia
Manzanillo
Colima II
Apatzingán
Donato Guerra (GCR Central)
a San Bernabé (GCR Central)
Tapeixtles Potencia
Deportiva (GCR Central)
a Volcán Gordo (GCR Central)
La Villita
a Pitirera
a Carapan Potencia
a Pitirera
a Donato Guerra
a Ixtapa Potencia
Pitirera (GCR Central)
Sicartsa
Lázaro Cárdenas Potencia
Nks
Agroindustrias del Balsas
Zona Lázaro Cárdenas (GCR Central)
Ixtapa Potencia (GCR Oriental)
a Zacatecas II
a Cruz Azul
a Primero de Mayo
a Horno Maniobras
Cañada
a El Potosí
Aguascalientes Ote.
a Maniobras Santiago
Aguascalientes I
a Maniobras Pachamama
Aguascalientes Potencia
a Vaquerías Maniobras
a Tierra Mojada
a Ixtlahuacán
a Potrerillos y Potrero Maniobras
a San Juan de los Lagos
a León III y León IV
Zona Aguascalientes
a La Yesca
a Cerro Blanco
Ixtlahuacán
a Aguascalientes Pot.
Tesistán
Agua Prieta
Tuzania
Zapotlanejo
Guadalajara Norte
Bajío
Agua Azul
Niños Héroes
Guadalajara Oriente
Zapopan
Colón
Álamos
San Martín
Guadalajara I
Guadalajara II
El Salto
Guadalajara Ind.
El Capulín
a Salamanca II
a Ocotlán
Acatlán
Tlajomulco
Atequiza
a Manzanillo
a Cd. Guzmán
a Mazamitla
A Laguna de Sayula
Zona Guadalajara
a Aguascalientes Pot.
a Silao Potencia y General Motors
a León I
a Potrerillos
Irapuato II
a Las Delicias
a Santa Fe
a Las Delicias
Querétaro I
Las Fresas
Celaya II
Santa María
a Las Mesas
Salamanca II
Conín
a El Sauz
a Tula
a Atequiza
Salamanca
Querétaro Potencia Maniobras
a Abasolo II
Celaya III
a Carapan Potencia
Querétaro Potencia
Zona Bajío

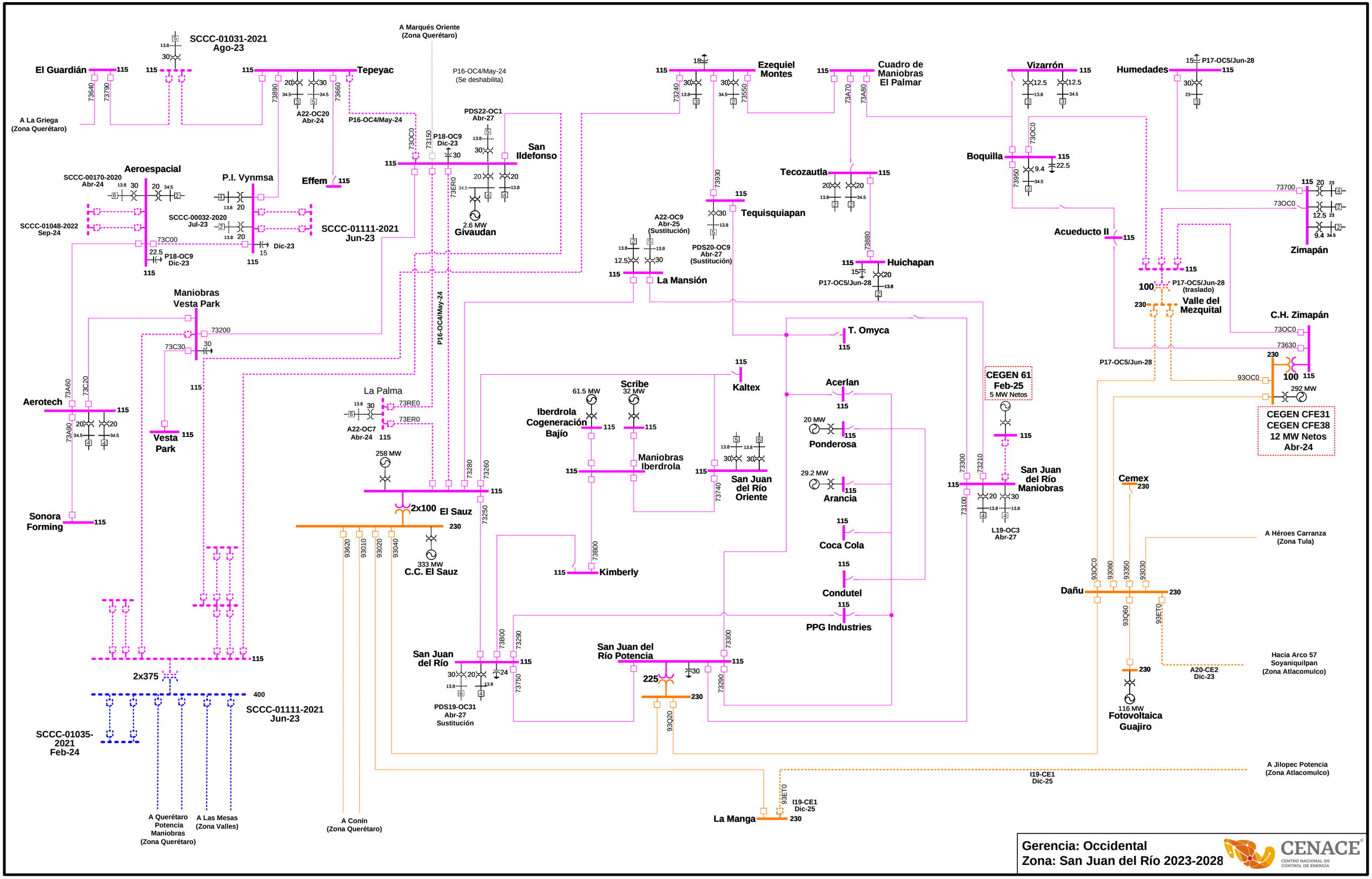
SCCC-01031-2021
Ago-23
El Guardián
115
A La Griega
(Zona Querétaro)
Tepeyac
A22-OC20
Abr-24
P16-OC4/May-24
A Marqués Oriente
(Zona Querétaro)
P16-OC4/May-24
(Se deshabilita)
P18-OC9
Dic-23
PDS22-OC1
Abr-27
San
Ildefonso
2.6 MW
Givaudan
Aeroespacial
SCCC-00170-2020
Abr-24
SCCC-01048-2022
Sep-24
P.I. Vynmsa
SCCC-00032-2020
Jul-23
Dic-23
Effem
SCCC-01111-2021
Jun-23
73C00
P18-OC9
Dic-23
Maniobras
Vesta Park
73200
73C30
Aerotech
Vesta
Park
Sonora
Forming
La Palma
73RE0
73ER0
A22-OC7
Abr-24
258 MW
2x100
El Sauz
230
333 MW
C.C. El Sauz
2x375
400
SCCC-01111-2021
Jun-23
SCCC-01035-
2021
Feb-24
A Querétaro
Potencia
Maniobras
(Zona Querétaro)
A Las Mesas
(Zona Valles)
A Conín
(Zona Querétaro)
P16-OC4/May-24
Ezequiel
Montes
Cuadro de
Maniobras
El Palmar
Tecozautla
Tequisquiapan
A22-OC9
Abr-25
(Sustitución)
PDS20-OC9
Abr-27
(Sustitución)
La Mansión
Huichapan
P17-OC5/Jun-28
T. Omyca
Kaltex
Acerlan
Ponderosa
Arancia
Coca Cola
Condutel
PPG Industries
Scribe
32 MW
61.5 MW
Iberdrola
Cogeneración
Bajío
Maniobras
Iberdrola
Kimberly
San Juan
del Río
Oriente
San Juan
del Río
PDS19-OC31
Abr-27
Sustitución
San Juan del
Río Potencia
225
La Manga
I19-CE1
Dic-25
93ET0
A Jilopec Potencia
(Zona Atlacomulco)
Vizarrón
Boquilla
Acueducto II
Humedades
P17-OC5/Jun-28
Zimapán
P17-OC5/Jun-28
(traslado)
Valle del
Mezquital
C.H. Zimapán
CEGEN 61
Feb-25
5 MW Netos
CEGEN CFE31
CEGEN CFE38
12 MW Netos
Abr-24
292 MW
Cemex
L19-OC3
Abr-27
A Héroes Carranza
(Zona Tula)
Dañu
Hacia Arco 57
Soyaniquilpan
(Zona Atlacomulco)
A20-CE2
Dic-23
116 MW
Fotovoltaica
Guajiro
Gerencia: Occidental
Zona: San Juan del Río 2023-2028
CENACE
CENTRO NACIONAL DE
CONTROL DE ENERGÍA

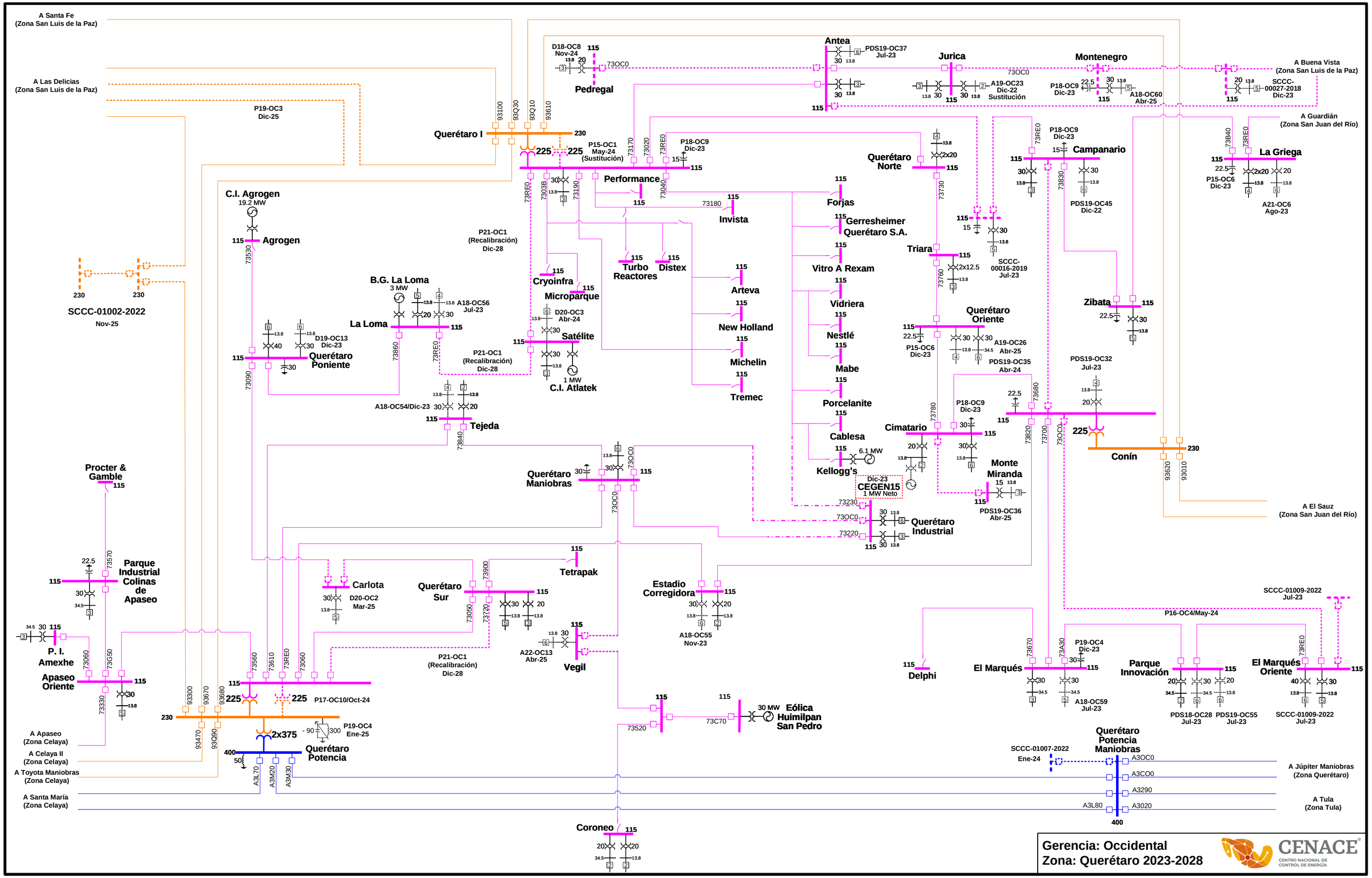
A Santa Fe
(Zona San Luis de la Paz)
A Las Delicias
(Zona San Luis de la Paz)
P19-OC3
Dic-25
Querétaro I
230
225
225
P15-OC1
May-24
(Sustitución)
D18-OC8
Nov-24
Pedregal
73OC0
Antea
PDS19-OC37
Jul-23
Jurica
A19-OC23
Dic-22
Sustitución
Montenegro
P18-OC9
Dic-23
A18-OC60
Abr-25
A Buena Vista
(Zona San Luis de la Paz)
SCCC-
00027-2018
Dic-23
A Guardián
(Zona San Juan del Río)
La Griega
P15-OC6
Dic-23
A21-OC6
Ago-23
Campanario
PDS19-OC45
Dic-22
Querétaro
Norte
2x20
Performance
Invista
Forjas
Gerresheimer
Querétaro S.A.
Vitro A Rexam
Vidriera
Nestlé
Mabe
Porcelanite
Cablesa
Kellogg's
6.1 MW
Dic-23
CEGEN15
1 MW Neto
Querétaro
Industrial
Triara
2x12.5
SCCC-
00016-2019
Jul-23
Querétaro
Oriente
P15-OC6
Dic-23
A19-OC26
Abr-25
PDS19-OC35
Abr-24
Zibata
PDS19-OC32
Jul-23
Cimatario
Monte
Miranda
PDS19-OC36
Abr-25
Conín
A El Sauz
(Zona San Juan del Río)
C.I. Agrogen
19.2 MW
Agrogen
P21-OC1
(Recalibración)
Dic-28
Turbo
Reactores
Distex
Arteva
New Holland
Michelin
Tremec
Cryoinfra
Microparque
D20-OC3
Abr-24
Satélite
1 MW
C.I. Atlatek
B.G. La Loma
3 MW
A18-OC56
Jul-23
La Loma
D19-OC13
Dic-23
Querétaro
Poniente
A18-OC54/Dic-23
Tejeda
SCCC-01002-2022
Nov-25
Procter &
Gamble
Querétaro
Maniobras
Tetrapak
Carlota
D20-OC2
Mar-25
Querétaro
Sur
Estadio
Corregidora
A18-OC55
Nov-23
A22-OC13
Abr-25
Vegil
Parque
Industrial
Colinas
de
Apaseo
P. I.
Amexhe
Apaseo
Oriente
P17-OC10/Oct-24
P19-OC4
Ene-25
2x375
Querétaro
Potencia
A3L70
A3M20
A3M30
A Apaseo
(Zona Celaya)
A Celaya II
(Zona Celaya)
A Toyota Maniobras
(Zona Celaya)
A Santa María
(Zona Celaya)
Coroneo
Eólica
Huimilpan
San Pedro
30 MW
73C70
73520
Delphi
El Marqués
P19-OC4
Dic-23
A18-OC59
Jul-23
SCCC-01009-2022
Jul-23
P16-OC4/May-24
Parque
Innovación
PDS18-OC28
Jul-23
PDS19-OC55
Jul-23
El Marqués
Oriente
SCCC-01009-2022
Jul-23
SCCC-01007-2022
Ene-24
Querétaro
Potencia
Maniobras
A3OC0
A3CO0
A3290
A3020
A3L80
400
A Júpiter Maniobras
(Zona Querétaro)
A Tula
(Zona Tula)
Gerencia: Occidental
Zona: Querétaro 2023-2028
CENACE
CENTRO NACIONAL DE
CONTROL DE ENERGÍA

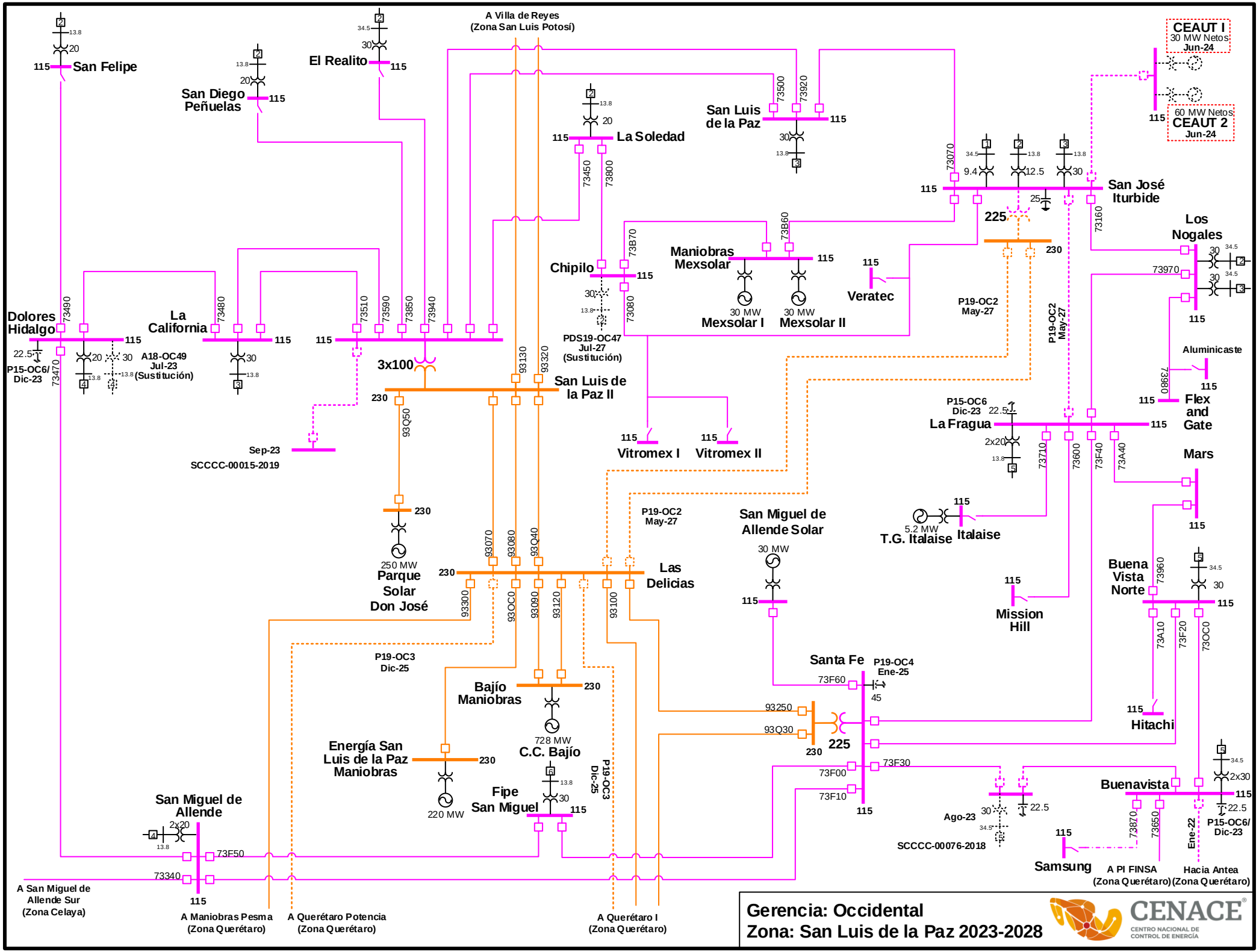
A Villa de Reyes
(Zona San Luis Potosí)
CEAUT I
30 MW Netos
Jun-24
60 MW Netos
CEAUT 2
Jun-24
San Felipe
El Realito
San Diego
Peñuelas
La Soledad
San Luis
de la Paz
San José
Iturbide
225
230
Los
Nogales
Chipilo
Maniobras
Mexsolar
30 MW
Mexsolar I
30 MW
Mexsolar II
Veratec
P19-OC2
May-27
PDS19-OC47
Jul-27
(Sustitución)
Dolores
Hidalgo
La
California
A18-OC49
Jul-23
(Sustitución)
P15-OC6/
Dic-23
3x100
San Luis de
la Paz II
Aluminicaste
Flex
and
Gate
P15-OC6
Dic-23
La Fragua
Sep-23
SCCCC-00015-2019
Vitromex I
Vitromex II
Mars
T.G. Italaise
Italaise
San Miguel de
Allende Solar
30 MW
250 MW
Parque
Solar
Don José
Las
Delicias
Mission
Hill
Buena
Vista
Norte
P19-OC3
Dic-25
Bajío
Maniobras
Santa Fe
P19-OC4
Ene-25
Hitachi
Energía San
Luis de la Paz
Maniobras
728 MW
C.C. Bajío
220 MW
Fipe
San Miguel
Buenavista
San Miguel de
Allende
Ago-23
SCCCC-00076-2018
Samsung
A PI FINSA
(Zona Querétaro)
Hacia Antea
(Zona Querétaro)
Ene-22
A San Miguel de
Allende Sur
(Zona Celaya)
A Maniobras Pesma
(Zona Querétaro)
A Querétaro Potencia
(Zona Querétaro)
A Querétaro I
(Zona Querétaro)
Gerencia: Occidental
Zona: San Luis de la Paz 2023-2028
CENACE
CENTRO NACIONAL DE
CONTROL DE ENERGÍA

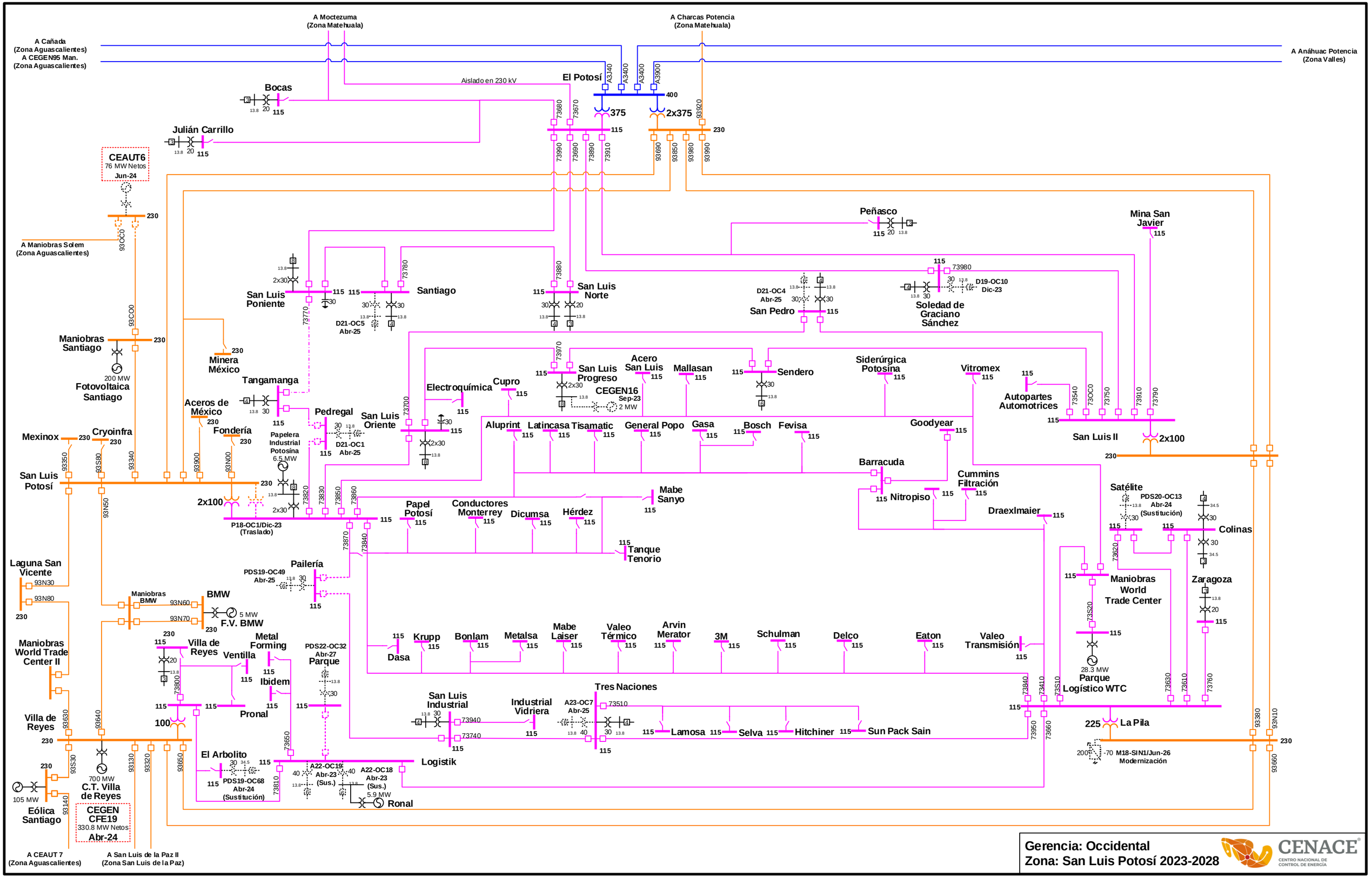
A Moctezuma (Zona Matehuala)
A Charcas Potencia (Zona Matehuala)
A Cañada (Zona Aguascalientes)
A CEGEN95 Man. (Zona Aguascalientes)
A Anáhuac Potencia (Zona Valles)
Aislado en 230 kV
El Potosí
400
375
2x375
115
230
Bocas
Julián Carrillo
CEAUT6
76 MW Netos
Jun-24
A Maniobras Solem (Zona Aguascalientes)
Peñasco
Mina San Javier
San Luis Poniente
Santiago
San Luis Norte
D21-OC4 Abr-25
San Pedro
D19-OC10 Dic-23
Soledad de Graciano Sánchez
Maniobras Santiago
Fotovoltaica Santiago
Minera México
Tangamanga
Aceros de México
Fondería
Pedregal
Papelera Industrial Potosina
6.5 MW
D21-OC1 Abr-25
D21-OC5 Abr-25
San Luis Oriente
Electroquímica
Cupro
San Luis Progreso
CEGEN16 Sep-23
2 MW
Acero San Luis
Mallasan
Sendero
Siderúrgica Potosina
Vitromex
Autopartes Automotrices
San Luis II
2x100
Mexinox
Cryoinfra
San Luis Potosí
Aluprint
Latincasa
Tisamatic
General Popo
Gasa
Bosch
Fevisa
Goodyear
Barracuda
Nitropiso
Cummins Filtración
Draexlmaier
Satélite
PDS20-OC13 Abr-24 (Sustitución)
Colinas
Mabe Sanyo
Papel Potosí
Conductores Monterrey
Dicumsa
Hérdez
Tanque Tenorio
P18-OC1/Dic-23 (Traslado)
Laguna San Vicente
Pailería
PDS19-OC49 Abr-25
Maniobras BMW
BMW
5 MW
F.V. BMW
Maniobras World Trade Center
Zaragoza
Maniobras World Trade Center II
Villa de Reyes
Ventilla
Metal Forming
PDS22-OC32 Abr-27
Parque
Ibidem
Pronal
Dasa
Krupp
Bonlam
Metalsa
Mabe Laiser
Valeo Térmico
Arvin Merator
3M
Schulman
Delco
Eaton
Valeo Transmisión
28.3 MW
Parque Logístico WTC
San Luis Industrial
Industrial Vidriera
A23-OC7 Abr-25
Tres Naciones
Lamosa
Selva
Hitchiner
Sun Pack Sain
225
La Pila
M18-SIN1/Jun-26 Modernización
El Arbolito
PDS19-OC68 Abr-24 (Sustitución)
A22-OC19 Abr-23 (Sus.)
A22-OC18 Abr-23 (Sus.)
5.9 MW
Ronal
Logistik
700 MW
C.T. Villa de Reyes
105 MW
Eólica Santiago
CEGEN CFE19
330.8 MW Netos
Abr-24
A CEAUT 7 (Zona Aguascalientes)
A San Luis de la Paz II (Zona San Luis de la Paz)
Gerencia: Occidental
Zona: San Luis Potosí 2023-2028
CENACE
CENTRO NACIONAL DE CONTROL DE ENERGÍA

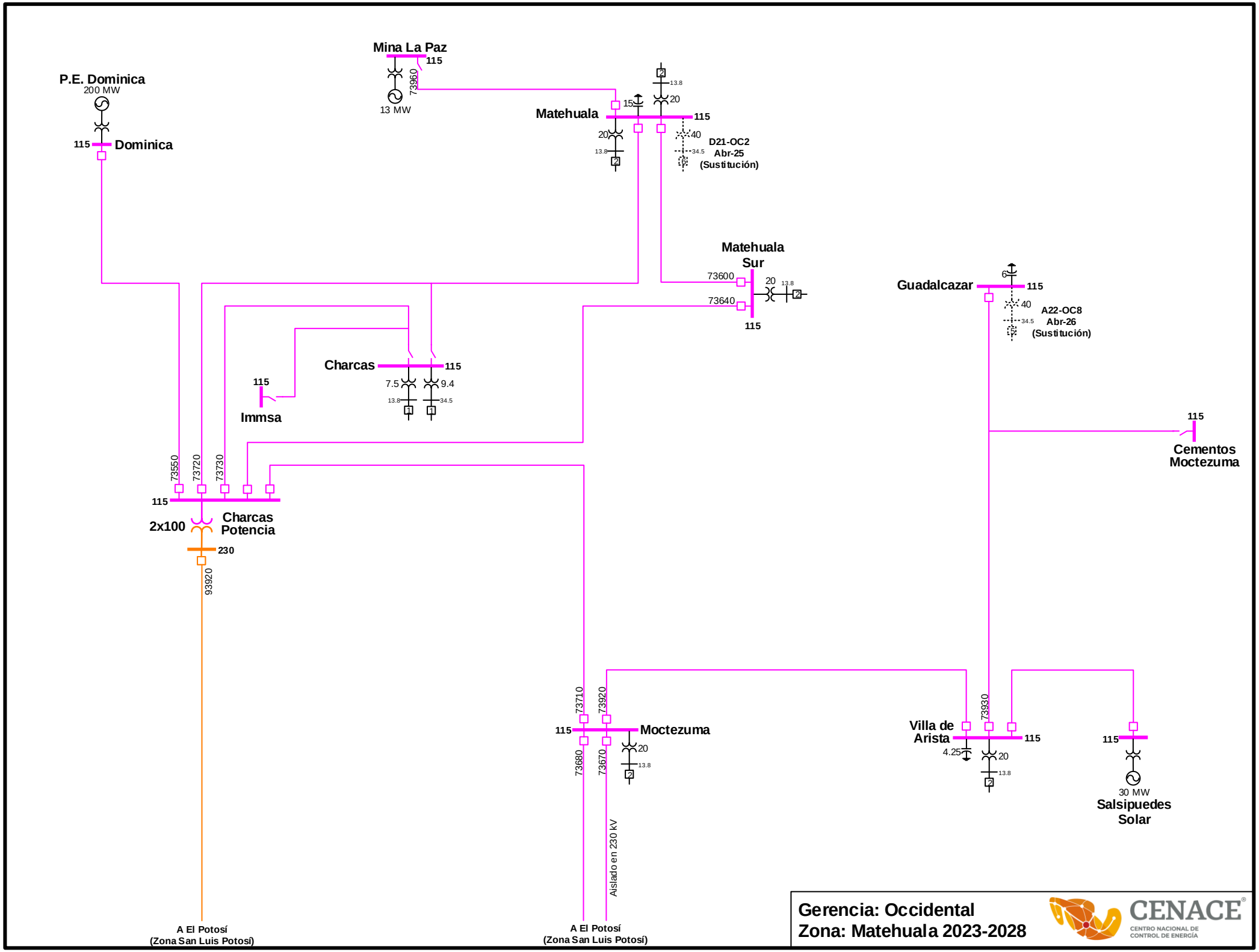
Mina La Paz
115
73960
13 MW
P.E. Dominica
200 MW
115
Dominica
Matehuala
115
15
20
13.8
2
40
34.5
D21-OC2
Abr-25
(Sustitución)
Matehuala
Sur
73600
73640
20
13.8
115
Guadalcazar
6
115
40
34.5
A22-OC8
Abr-26
(Sustitución)
Charcas
115
7.5
9.4
13.8
34.5
1
115
Immsa
115
Cementos
Moctezuma
73550
73720
73730
115
2x100
Charcas
Potencia
230
93920
73710
73920
115
Moctezuma
20
13.8
73680
73670
Aislado en 230 kV
Villa de
Arista
115
4.25
20
13.8
73930
115
30 MW
Salsipuedes
Solar
A El Potosí
(Zona San Luis Potosí)
A El Potosí
(Zona San Luis Potosí)
Gerencia: Occidental
Zona: Matehuala 2023-2028
CENACE
CENTRO NACIONAL DE
CONTROL DE ENERGÍA

**Gerencia: Occidental**
**Zona: Aguascalientes 2023-2028**

CENACE
CENTRO NACIONAL DE CONTROL DE ENERGÍA

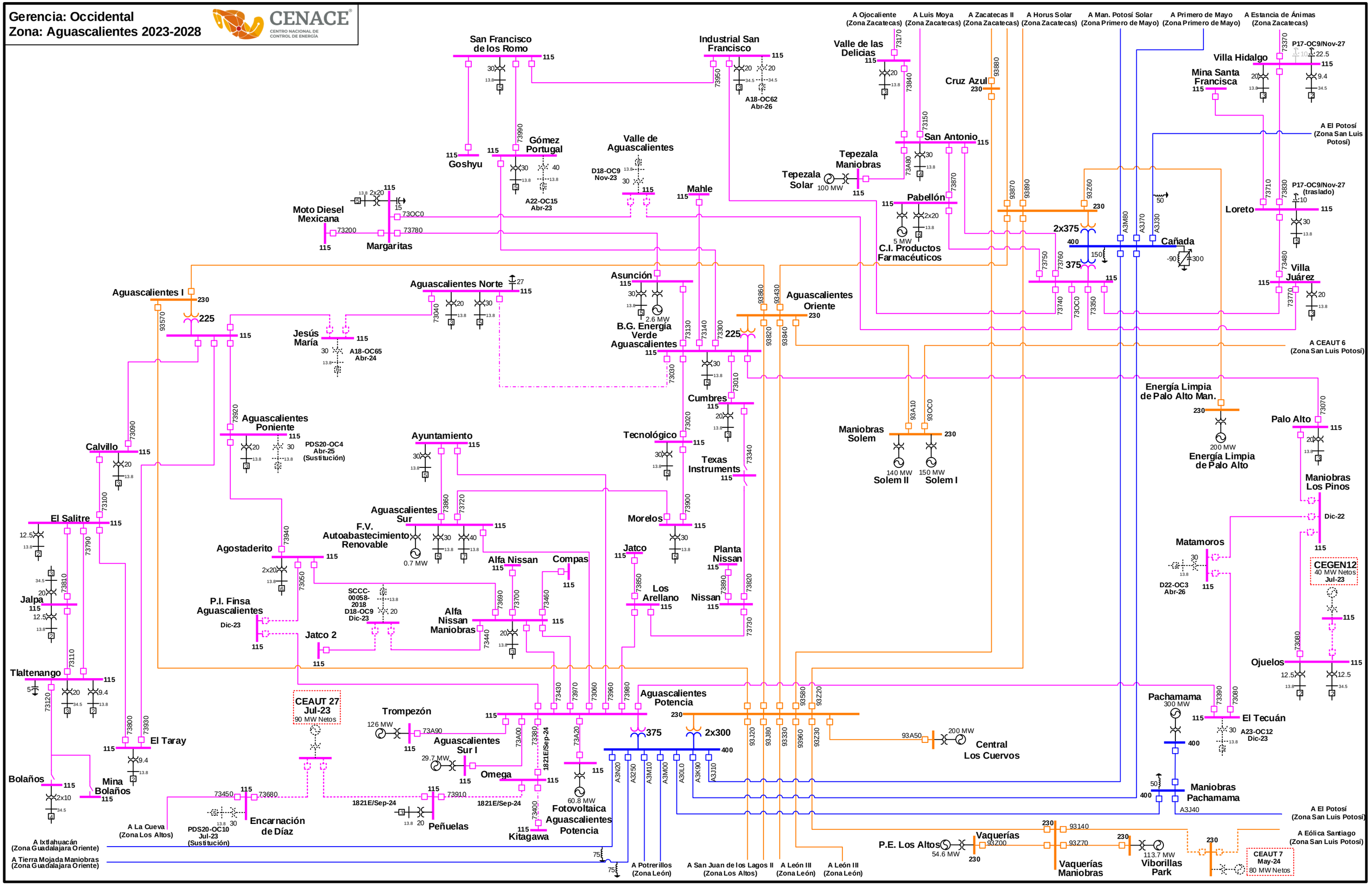

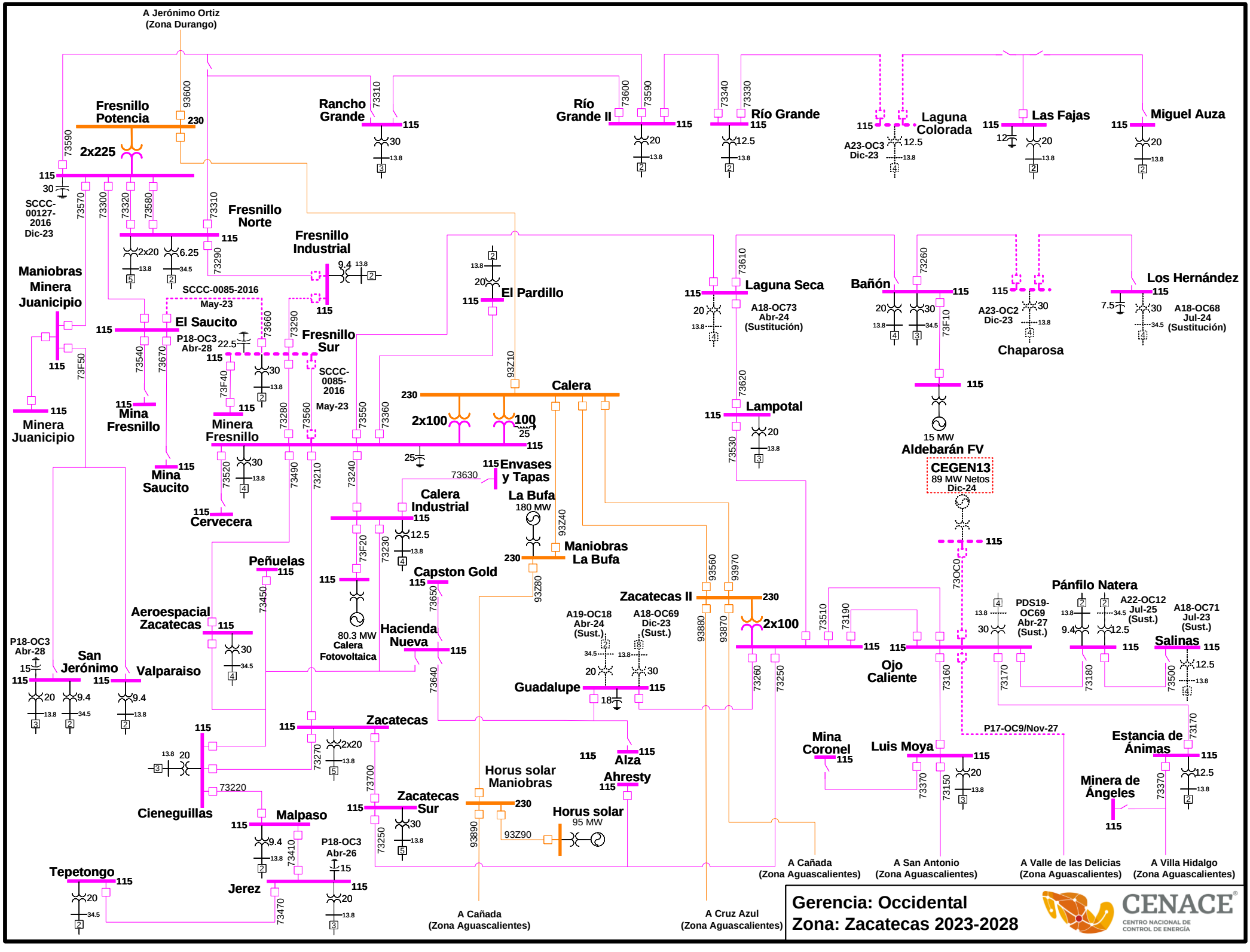
A Jerónimo Ortiz
(Zona Durango)
Fresnillo Potencia
2x225
Rancho Grande
Río Grande II
Río Grande
Laguna Colorada
Las Fajas
Miguel Auza
A23-OC3
Dic-23
SCCC-00127-2016
Dic-23
Fresnillo Norte
Fresnillo Industrial
Maniobras Minera Juanicipio
Minera Juanicipio
SCCC-0085-2016
May-23
El Saucito
P18-OC3
Abr-28
Fresnillo Sur
Mina Fresnillo
Minera Fresnillo
Mina Saucito
Cervecera
El Pardillo
Calera
2x100
100
Envases y Tapas
La Bufa
180 MW
Calera Industrial
Maniobras La Bufa
Capston Gold
80.3 MW
Calera Fotovoltaica
Hacienda Nueva
Peñuelas
Aeroespacial Zacatecas
San Jerónimo
Valparaiso
P18-OC3
Abr-28
Zacatecas
Cieneguillas
Malpaso
Jerez
P18-OC3
Abr-26
Tepetongo
Zacatecas Sur
Horus solar Maniobras
Horus solar
95 MW
Alza
Ahresty
Guadalupe
A19-OC18
Abr-24
(Sust.)
A18-OC69
Dic-23
(Sust.)
Zacatecas II
Laguna Seca
A18-OC73
Abr-24
(Sustitución)
Bañón
A23-OC2
Dic-23
Chaparosa
Los Hernández
A18-OC68
Jul-24
(Sustitución)
Lampotal
15 MW
Aldebarán FV
CEGEN13
89 MW Netos
Dic-24
Ojo Caliente
Pánfilo Natera
PDS19-OC69
Abr-27
(Sust.)
A22-OC12
Jul-25
(Sust.)
A18-OC71
Jul-23
(Sust.)
Salinas
Mina Coronel
Luis Moya
P17-OC9/Nov-27
Estancia de Ánimas
Minera de Ángeles
A Cañada
(Zona Aguascalientes)
A San Antonio
(Zona Aguascalientes)
A Valle de las Delicias
(Zona Aguascalientes)
A Villa Hidalgo
(Zona Aguascalientes)
A Cruz Azul
(Zona Aguascalientes)
Gerencia: Occidental
Zona: Zacatecas 2023-2028
CENACE
CENTRO NACIONAL DE CONTROL DE ENERGÍA

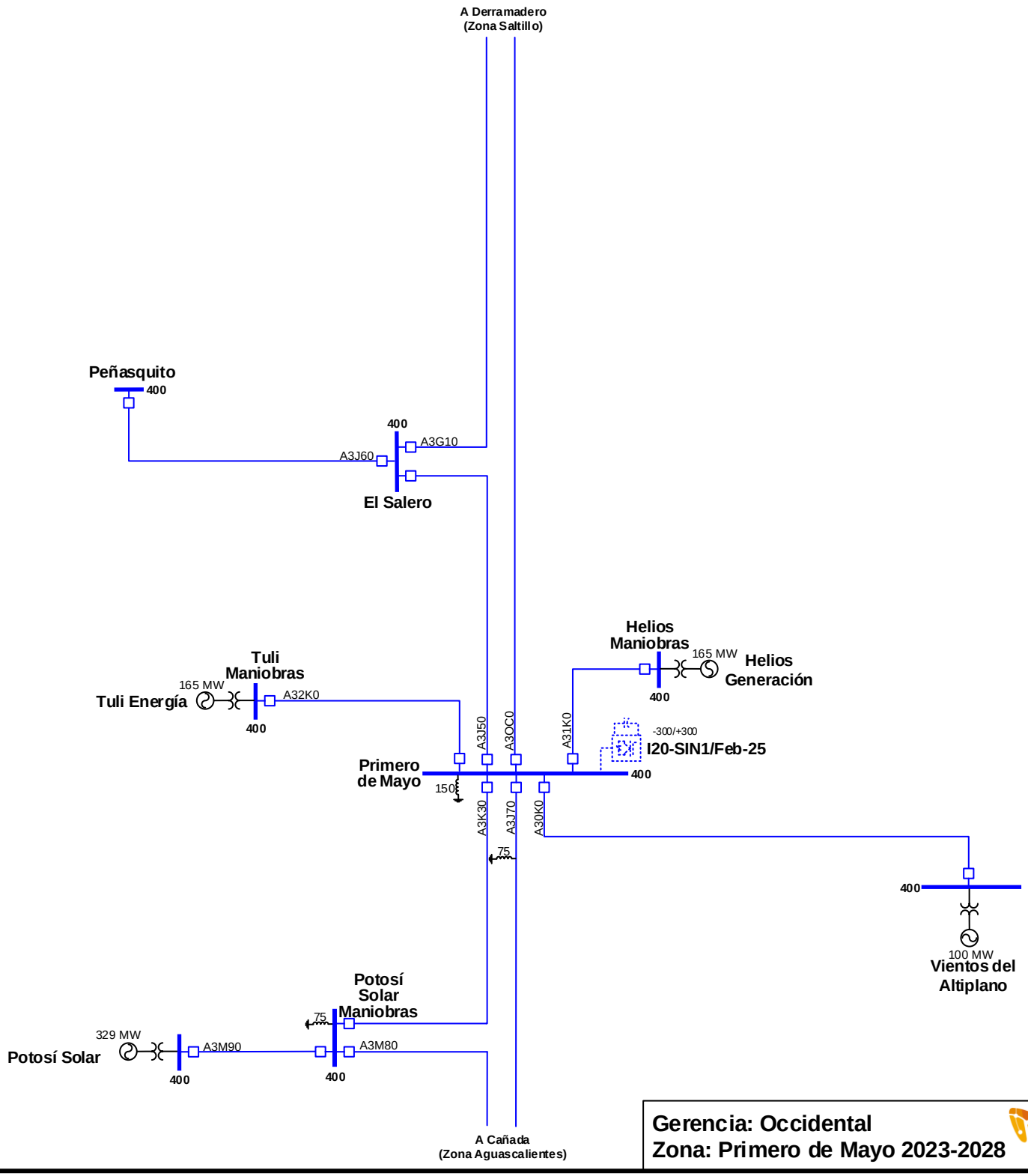


**Gerencia: Occidental**
**Zona: Primero de Mayo 2023-2028**

CENACE
CENTRO NACIONAL DE CONTROL DE ENERGÍA

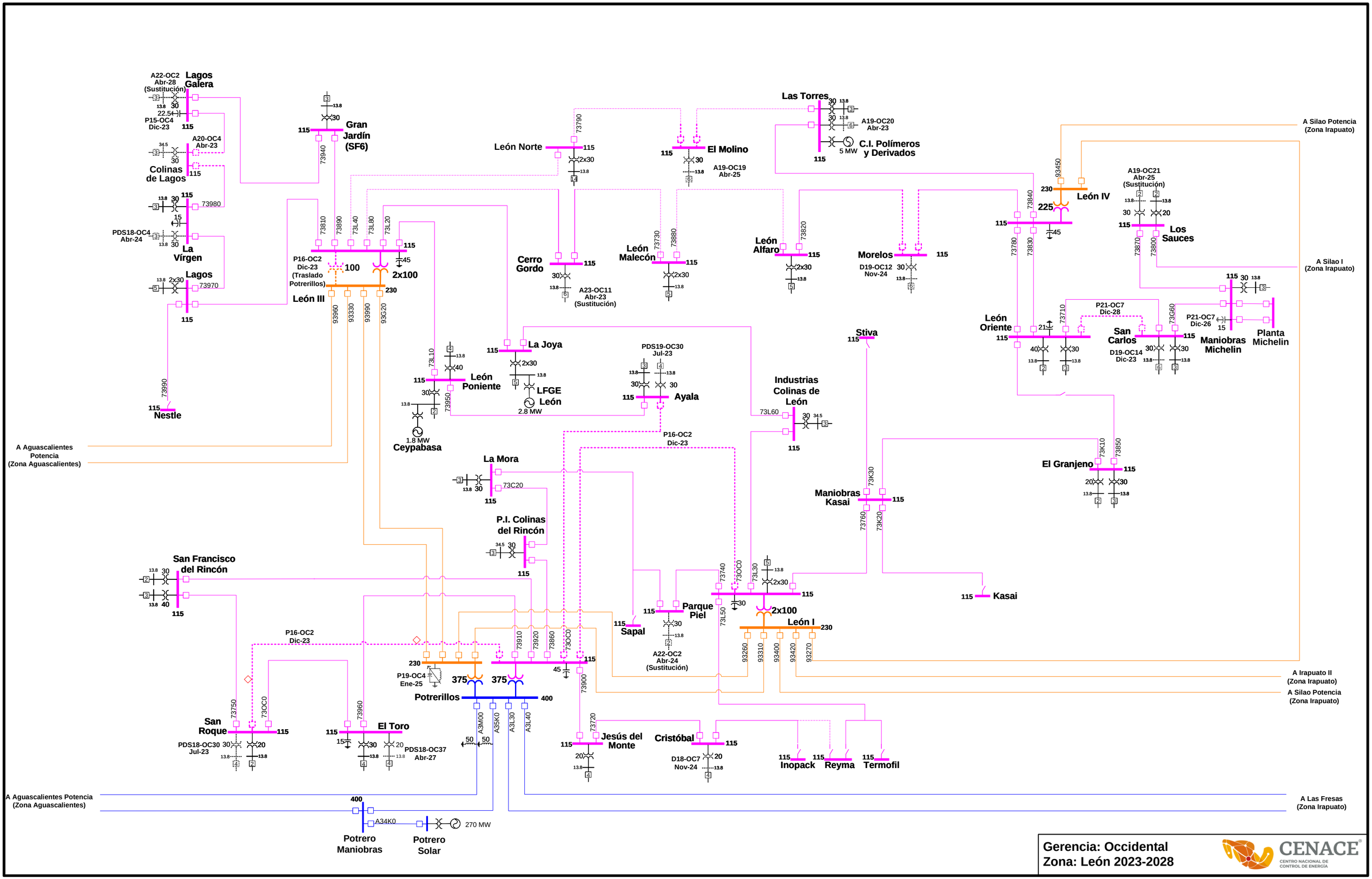
Lagos Galera
A22-OC2 Abr-28 (Sustitución)
P15-OC4 Dic-23
Colinas de Lagos
A20-OC4 Abr-23
La Vírgen
PDS18-OC4 Abr-24
Lagos
Nestle
Gran Jardín (SF6)
León III
P16-OC2 Dic-23 (Traslado Potrerillos)
2x100
León Norte
Cerro Gordo
A23-OC11 Abr-23 (Sustitución)
El Molino
A19-OC19 Abr-25
Las Torres
A19-OC20 Abr-23
C.I. Polímeros y Derivados
5 MW
León Malecón
León Alfaro
Morelos
D19-OC12 Nov-24
León IV
225
A19-OC21 Abr-25 (Sustitución)
Los Sauces
A Silao Potencia (Zona Irapuato)
A Silao I (Zona Irapuato)
León Oriente
P21-OC7 Dic-28
San Carlos
D19-OC14 Dic-23
P21-OC7 Dic-26
Maniobras Michelin
Planta Michelin
Stiva
La Joya
LFGE León
2.8 MW
PDS19-OC30 Jul-23
Ayala
León Poniente
Ceypabasa
1.8 MW
Industrias Colinas de León
P16-OC2 Dic-23
A Aguascalientes Potencia (Zona Aguascalientes)
La Mora
P.I. Colinas del Rincón
El Granjeno
Maniobras Kasai
Kasai
San Francisco del Rincón
Parque Piel
A22-OC2 Abr-24 (Sustitución)
Sapal
León I
P19-OC4 Ene-25
375
Potrerillos
400
A Irapuato II (Zona Irapuato)
A Silao Potencia (Zona Irapuato)
San Roque
PDS18-OC30 Jul-23
El Toro
PDS18-OC37 Abr-27
Jesús del Monte
Cristóbal
D18-OC7 Nov-24
Inopack
Reyma
Termofil
A Aguascalientes Potencia (Zona Aguascalientes)
A Las Fresas (Zona Irapuato)
Potrero Maniobras
Potrero Solar
270 MW
A34K0
Gerencia: Occidental
Zona: León 2023-2028
CENACE
CENTRO NACIONAL DE CONTROL DE ENERGÍA

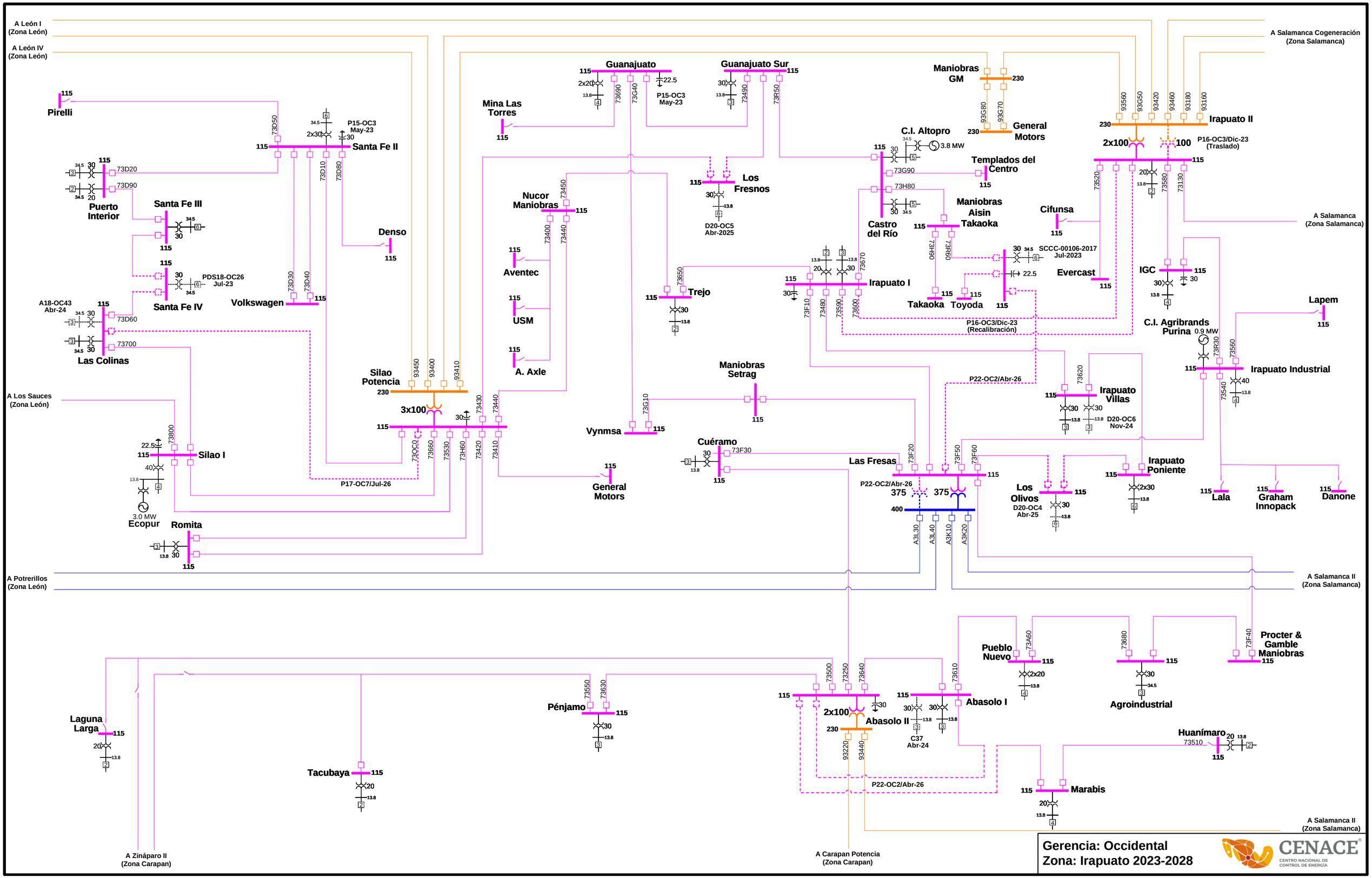
A León I (Zona León)
A León IV (Zona León)
A Salamanca Cogeneración (Zona Salamanca)
Pirelli
Puerto Interior
Santa Fe III
Santa Fe IV
Santa Fe II
P15-OC3 May-23
PDS18-OC26 Jul-23
Denso
Volkswagen
A18-OC43 Abr-24
Las Colinas
A Los Sauces (Zona León)
Silao I
Ecopur
Romita
Silao Potencia
3x100
P17-OC7/Jul-26
Mina Las Torres
Nucor Maniobras
Aventec
USM
A. Axle
Guanajuato
Guanajuato Sur
Los Fresnos
D20-OC5 Abr-2025
Trejo
Vynmsa
Cuéramo
General Motors
Maniobras Setrag
Maniobras GM
General Motors
C.I. Altopro
3.8 MW
Templados del Centro
Castro del Río
Maniobras Aisin
Takaoka
Toyoda
Irapuato I
SCCC-00106-2017 Jul-2023
P16-OC3/Dic-23 (Recalibración)
Irapuato II
P16-OC3/Dic-23 (Traslado)
Cifunsa
Evercast
IGC
C.I. Agribrands Purina
0.9 MW
Lapem
Irapuato Industrial
P22-OC2/Abr-26
Irapuato Villas
D20-OC6 Nov-24
Las Fresas
Los Olivos
D20-OC4 Abr-25
Irapuato Poniente
Lala
Graham Innopack
Danone
A Salamanca (Zona Salamanca)
A Potrerillos (Zona León)
A Salamanca II (Zona Salamanca)
Pueblo Nuevo
Procter & Gamble Maniobras
Agroindustrial
Abasolo I
Abasolo II
C37 Abr-24
Huanímaro
Marabis
Laguna Larga
Tacubaya
Pénjamo
A Zináparo II (Zona Carapan)
A Carapan Potencia (Zona Carapan)
Gerencia: Occidental
Zona: Irapuato 2023-2028
CENACE
CENTRO NACIONAL DE CONTROL DE ENERGÍA

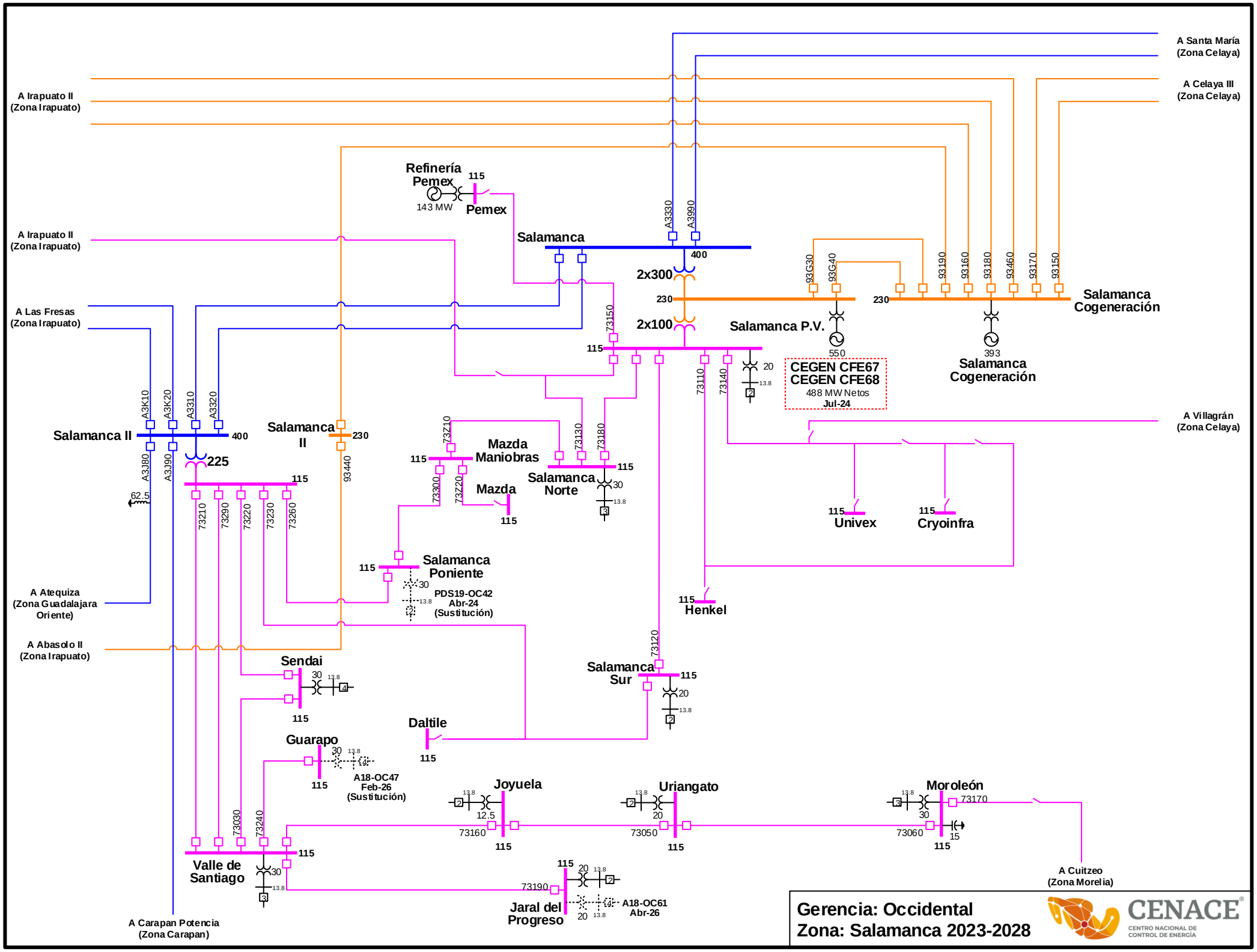
A Santa María
(Zona Celaya)
A Celaya III
(Zona Celaya)
A Irapuato II
(Zona Irapuato)
A Irapuato II
(Zona Irapuato)
A Las Fresas
(Zona Irapuato)
A Atequiza
(Zona Guadalajara
Oriente)
A Abasolo II
(Zona Irapuato)
A Carapan Potencia
(Zona Carapan)
A Villagrán
(Zona Celaya)
A Cuitzeo
(Zona Morelia)
Refinería
Pemex
115
143 MW
Pemex
Salamanca
400
A3330
A3990
2x300
230
93G30
93G40
93190
93160
93180
93460
93170
93150
Salamanca
Cogeneración
2x100
73150
Salamanca P.V.
550
393
Salamanca
Cogeneración
CEGEN CFE67
CEGEN CFE68
488 MW Netos
Jul-24
20
13.8
73110
73140
A3K10
A3K20
A3310
A3320
Salamanca II
400
Salamanca
II
230
93440
A3J80
A3J90
225
62.5
73210
73290
73220
73230
73260
73210
Mazda
Maniobras
73130
73180
Salamanca
Norte
30
Mazda
73300
73220
Univex
Cryoinfra
Salamanca
Poniente
PDS19-OC42
Abr-24
(Sustitución)
Henkel
73120
Salamanca
Sur
Sendai
Daltile
Guarapo
A18-OC47
Feb-26
(Sustitución)
Joyuela
12.5
73160
Uriangato
20
73050
Moroleón
73170
73060
15
73030
73240
Valle de
Santiago
Jaral del
Progreso
73190
A18-OC61
Abr-26
Gerencia: Occidental
Zona: Salamanca 2023-2028
CENACE
CENTRO NACIONAL DE
CONTROL DE ENERGÍA

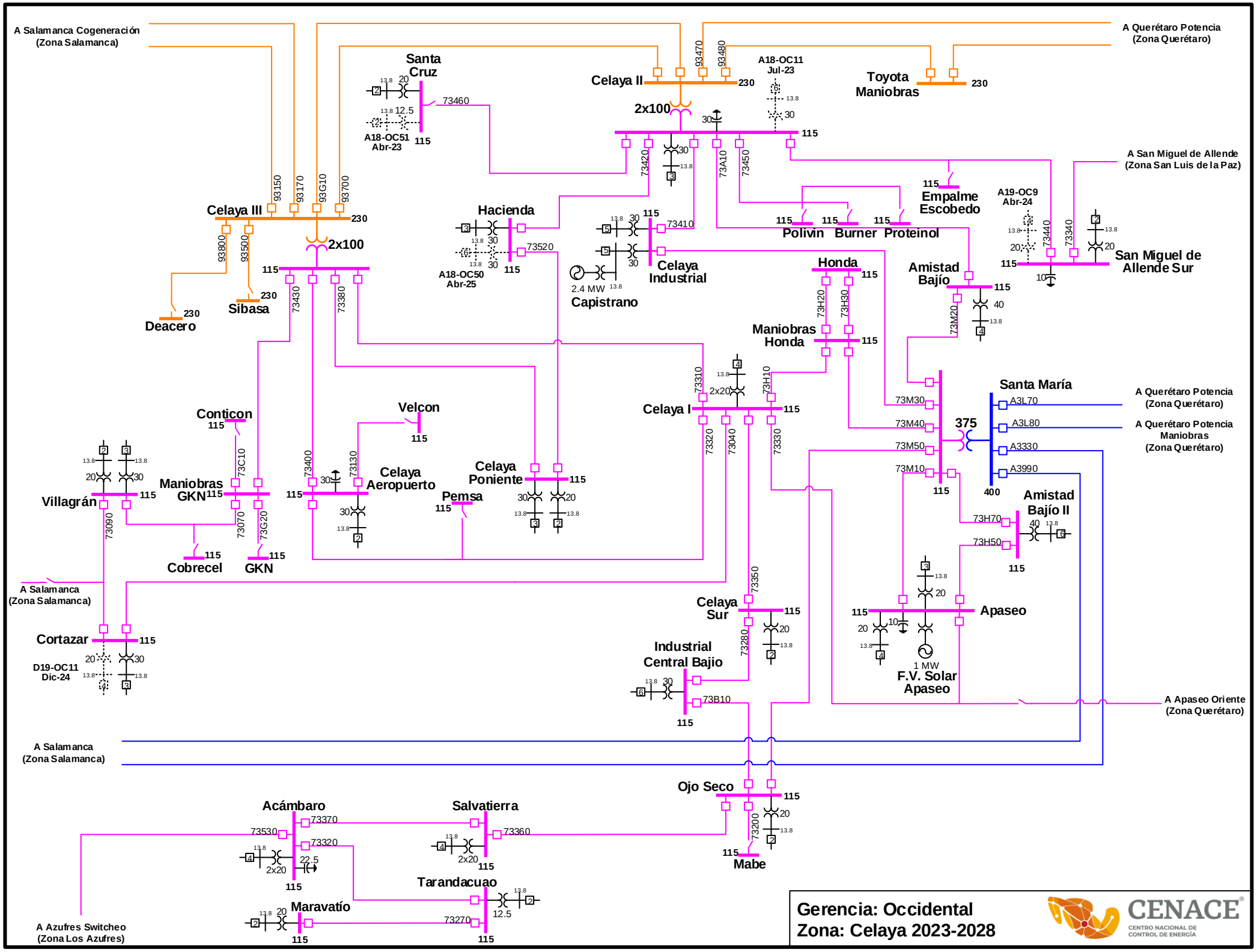
A Salamanca Cogeneración
(Zona Salamanca)
A Querétaro Potencia
(Zona Querétaro)
Santa Cruz
13.8
20
12.5
A18-OC51
Abr-23
115
73460
Celaya II
230
93470
93480
A18-OC11
Jul-23
Toyota Maniobras
230
2x100
30
115
73420
73A10
73450
A San Miguel de Allende
(Zona San Luis de la Paz)
Empalme Escobedo
115
A19-OC9
Abr-24
Celaya III
93150
93170
93G10
93700
230
93800
93500
2x100
Hacienda
73520
A18-OC50
Abr-25
73410
Celaya Industrial
2.4 MW
Capistrano
Polivin
Burner
Proteinol
73440
73340
San Miguel de Allende Sur
Deacero
Sibasa
73430
73380
Honda
73H20
73H30
Amistad Bajío
73M20
40
Maniobras Honda
73310
2x20
73H10
Celaya I
Santa María
A3L70
A3L80
A3330
A3990
A Querétaro Potencia
(Zona Querétaro)
A Querétaro Potencia
Maniobras
(Zona Querétaro)
73M30
73M40
73M50
73M10
375
400
Conticon
Velcon
73320
73040
73330
Villagrán
Maniobras GKN
73C10
73400
73130
Celaya Aeropuerto
Celaya Poniente
Pemsa
73090
73070
73G20
Cobrecel
GKN
Amistad Bajío II
73H70
73H50
A Salamanca
(Zona Salamanca)
Cortazar
D19-OC11
Dic-24
Celaya Sur
73350
73280
Industrial Central Bajio
73B10
Apaseo
1 MW
F.V. Solar Apaseo
A Apaseo Oriente
(Zona Querétaro)
A Salamanca
(Zona Salamanca)
Ojo Seco
Acámbaro
73370
73530
73320
22.5
Salvatierra
73360
73200
Mabe
Tarandacuao
Maravatío
73270
A Azufres Switcheo
(Zona Los Azufres)
Gerencia: Occidental
Zona: Celaya 2023-2028
CENACE
CENTRO NACIONAL DE CONTROL DE ENERGÍA

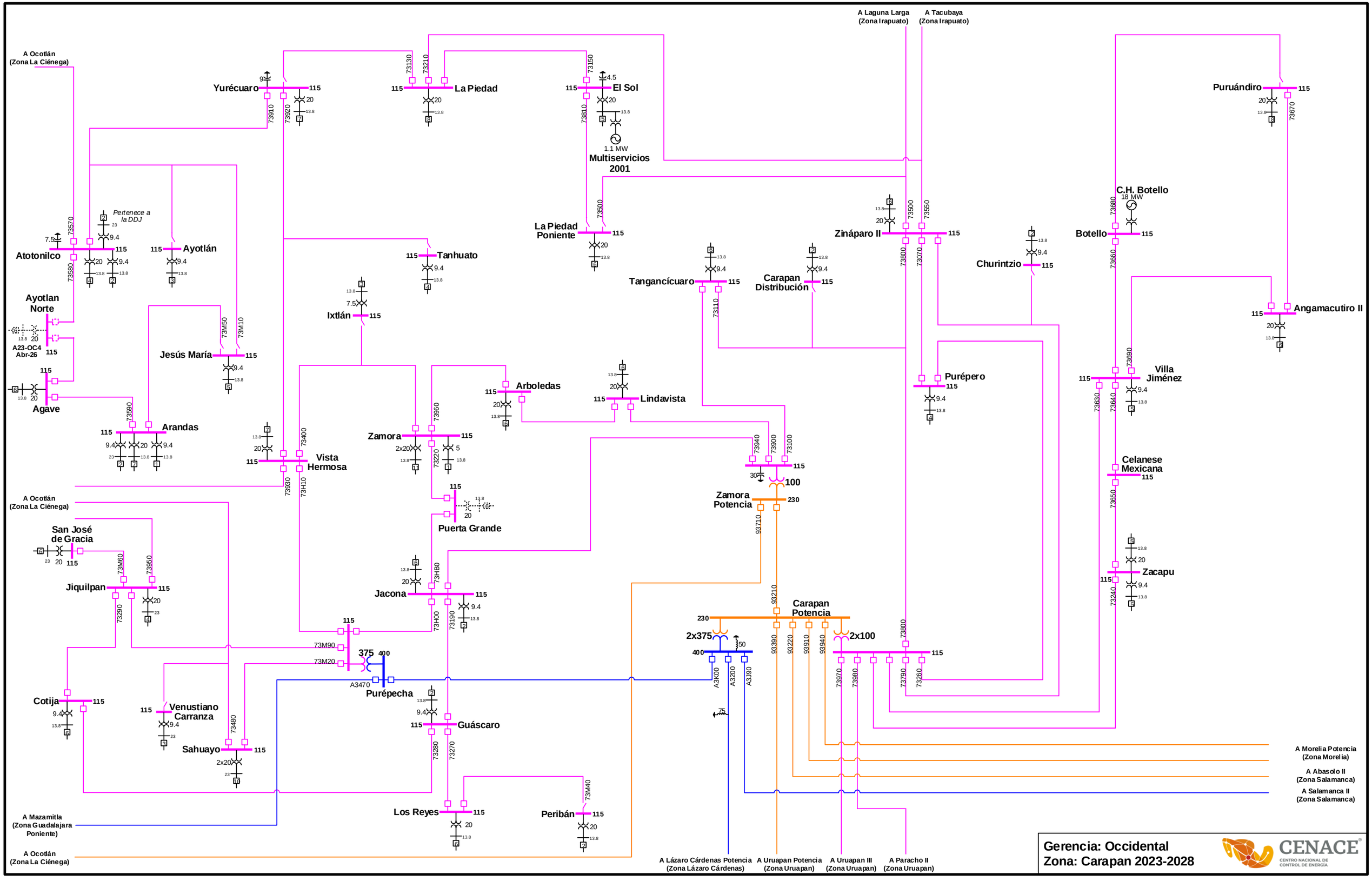
A Ocotlán (Zona La Ciénega)
Yurécuaro
La Piedad
El Sol
1.1 MW
Multiservicios 2001
A Laguna Larga (Zona Irapuato)
A Tacubaya (Zona Irapuato)
Puruándiro
C.H. Botello
18 MW
Pertenece a la DDJ
Atotonilco
Ayotlán
Tanhuato
La Piedad Poniente
Zináparo II
Botello
Churintzio
Tangancícuaro
Carapan Distribución
Ayotlan Norte
A23-OC4 Abr-26
Ixtlán
Angamacutiro II
Jesús María
Purépero
Villa Jiménez
Agave
Arboledas
Lindavista
Arandas
Zamora
Vista Hermosa
100
Zamora Potencia
Celanese Mexicana
Puerta Grande
San José de Gracia
Zacapu
Jiquilpan
Jacona
Carapan Potencia
2x375
2x100
375
Purépecha
Cotija
Venustiano Carranza
Guáscaro
Sahuayo
Los Reyes
Peribán
A Morelia Potencia (Zona Morelia)
A Abasolo II (Zona Salamanca)
A Salamanca II (Zona Salamanca)
A Mazamitla (Zona Guadalajara Poniente)
A Ocotlán (Zona La Ciénega)
A Lázaro Cárdenas Potencia (Zona Lázaro Cárdenas)
A Uruapan Potencia (Zona Uruapan)
A Uruapan III (Zona Uruapan)
A Paracho II (Zona Uruapan)
Gerencia: Occidental
Zona: Carapan 2023-2028
CENACE
CENTRO NACIONAL DE CONTROL DE ENERGÍA

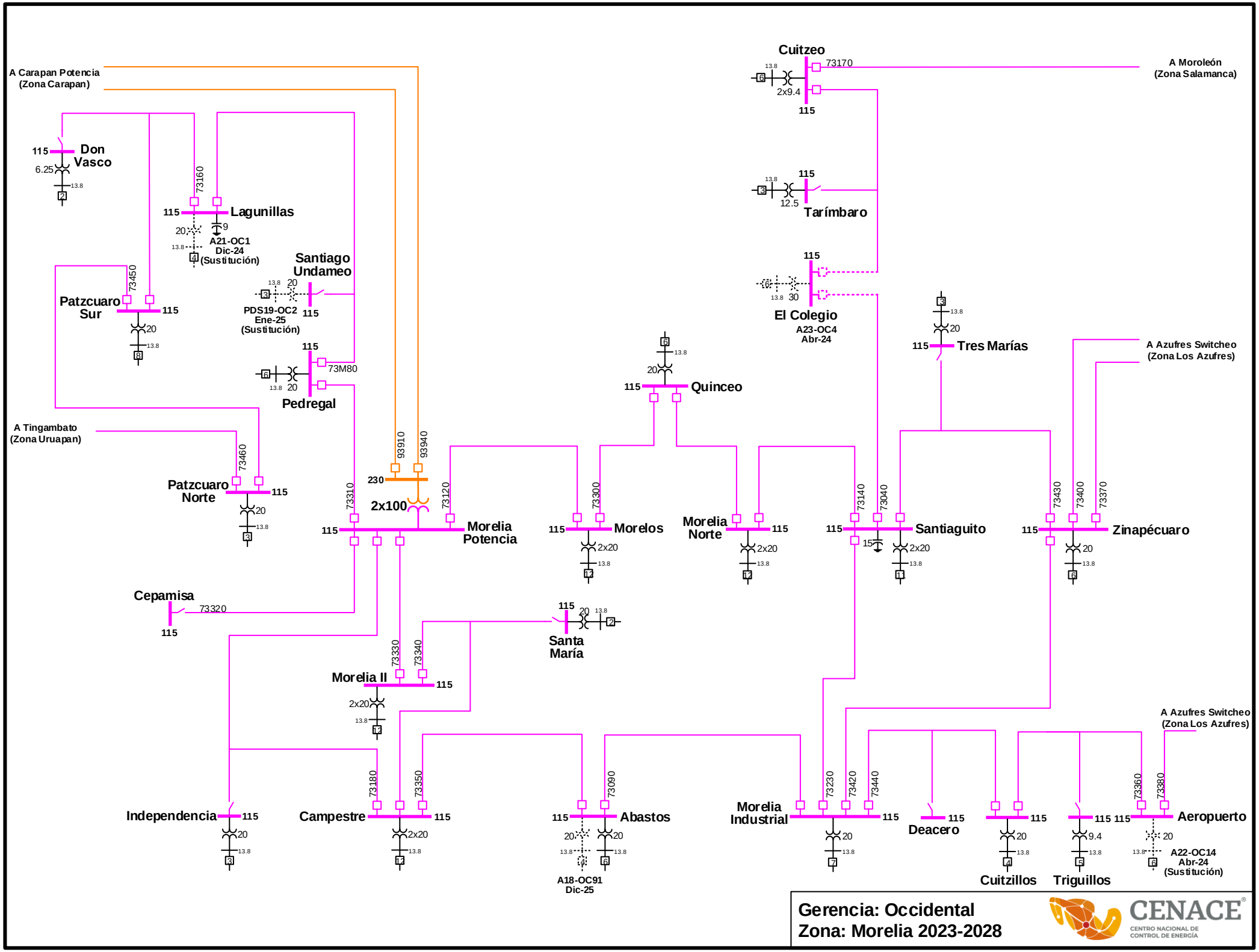
A Carapan Potencia
(Zona Carapan)
Cuitzeo
73170
A Moroleón
(Zona Salamanca)
2x9.4
115
Don
Vasco
6.25
13.8
73160
Lagunillas
A21-OC1
Dic-24
(Sustitución)
Tarímbaro
12.5
Santiago
Undameo
PDS19-OC2
Ene-25
(Sustitución)
73450
Patzcuaro
Sur
El Colegio
A23-OC4
Abr-24
30
Tres Marías
A Azufres Switcheo
(Zona Los Azufres)
73M80
Pedregal
Quinceo
A Tingambato
(Zona Uruapan)
73460
Patzcuaro
Norte
93910
93940
230
2x100
73310
73120
Morelia
Potencia
73300
Morelos
Morelia
Norte
73140
73040
Santiaguito
73430
73400
73370
Zinapécuaro
Cepamisa
73320
Santa
María
73330
73340
Morelia II
A Azufres Switcheo
(Zona Los Azufres)
73180
73350
73090
73230
73420
73440
73360
73380
Independencia
Campestre
Abastos
Morelia
Industrial
Deacero
Aeropuerto
A18-OC91
Dic-25
Cuitzillos
Triguillos
A22-OC14
Abr-24
(Sustitución)
Gerencia: Occidental
Zona: Morelia 2023-2028
CENACE
CENTRO NACIONAL DE
CONTROL DE ENERGÍA

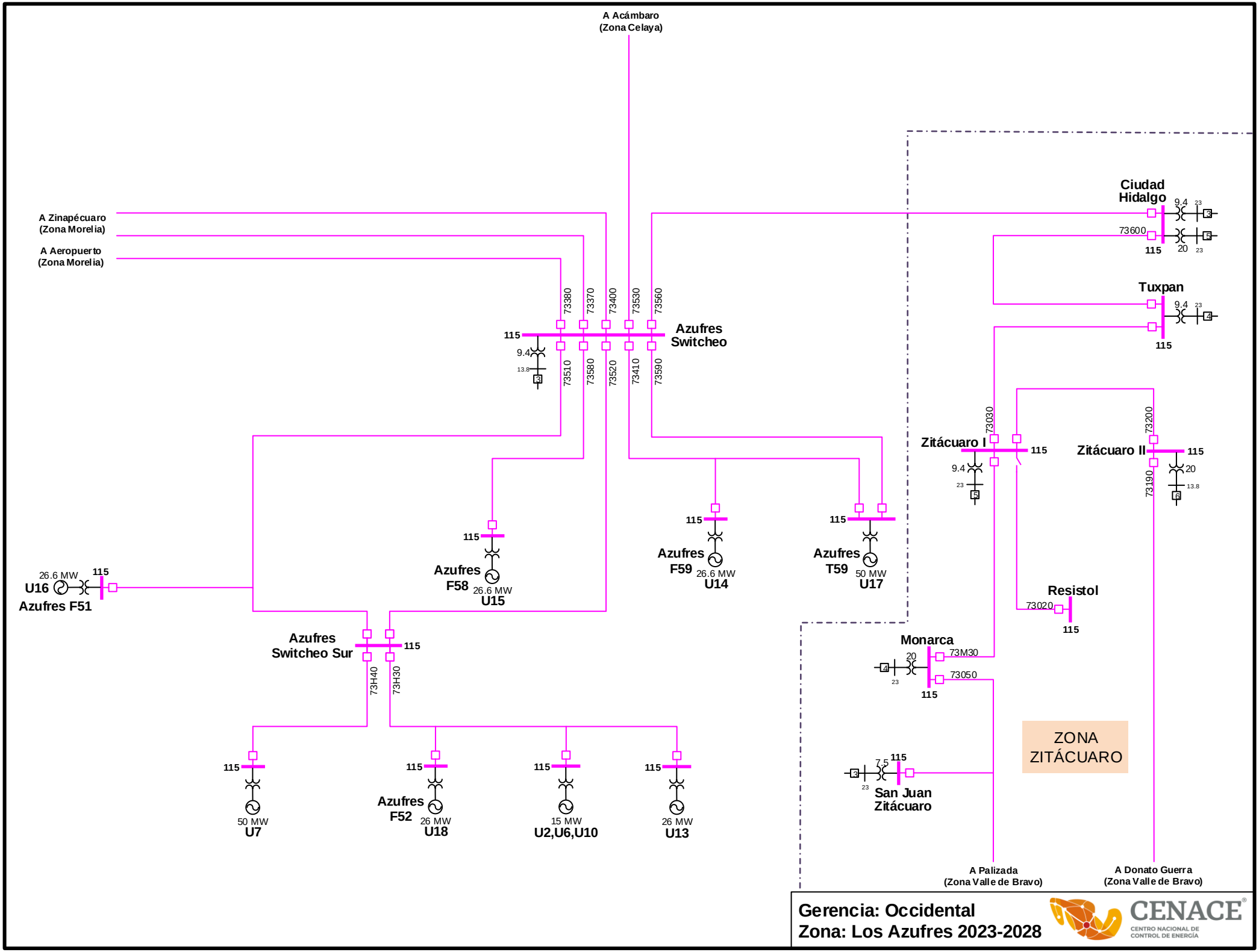
A Acámbaro
(Zona Celaya)
A Zinapécuaro
(Zona Morelia)
A Aeropuerto
(Zona Morelia)
Ciudad
Hidalgo
9.4
23
73600
115
20
23
Tuxpan
9.4
23
115
73380
73370
73400
73530
73560
115
Azufres
Switcheo
9.4
13.8
73510
73580
73520
73410
73590
73030
Zitácuaro I
115
9.4
23
73200
Zitácuaro II
115
20
13.8
73190
115
Azufres
F58
26.6 MW
U15
115
Azufres
F59
26.6 MW
U14
115
Azufres
T59
50 MW
U17
26.6 MW
U16
115
Azufres F51
Resistol
73020
115
Azufres
Switcheo Sur
115
73H40
73H30
Monarca
20
73M30
73050
23
115
ZONA
ZITÁCUARO
115
50 MW
U7
115
Azufres
F52
26 MW
U18
115
15 MW
U2,U6,U10
115
26 MW
U13
7.5
115
23
San Juan
Zitácuaro
A Palizada
(Zona Valle de Bravo)
A Donato Guerra
(Zona Valle de Bravo)
Gerencia: Occidental
Zona: Los Azufres 2023-2028
CENACE
CENTRO NACIONAL DE
CONTROL DE ENERGÍA

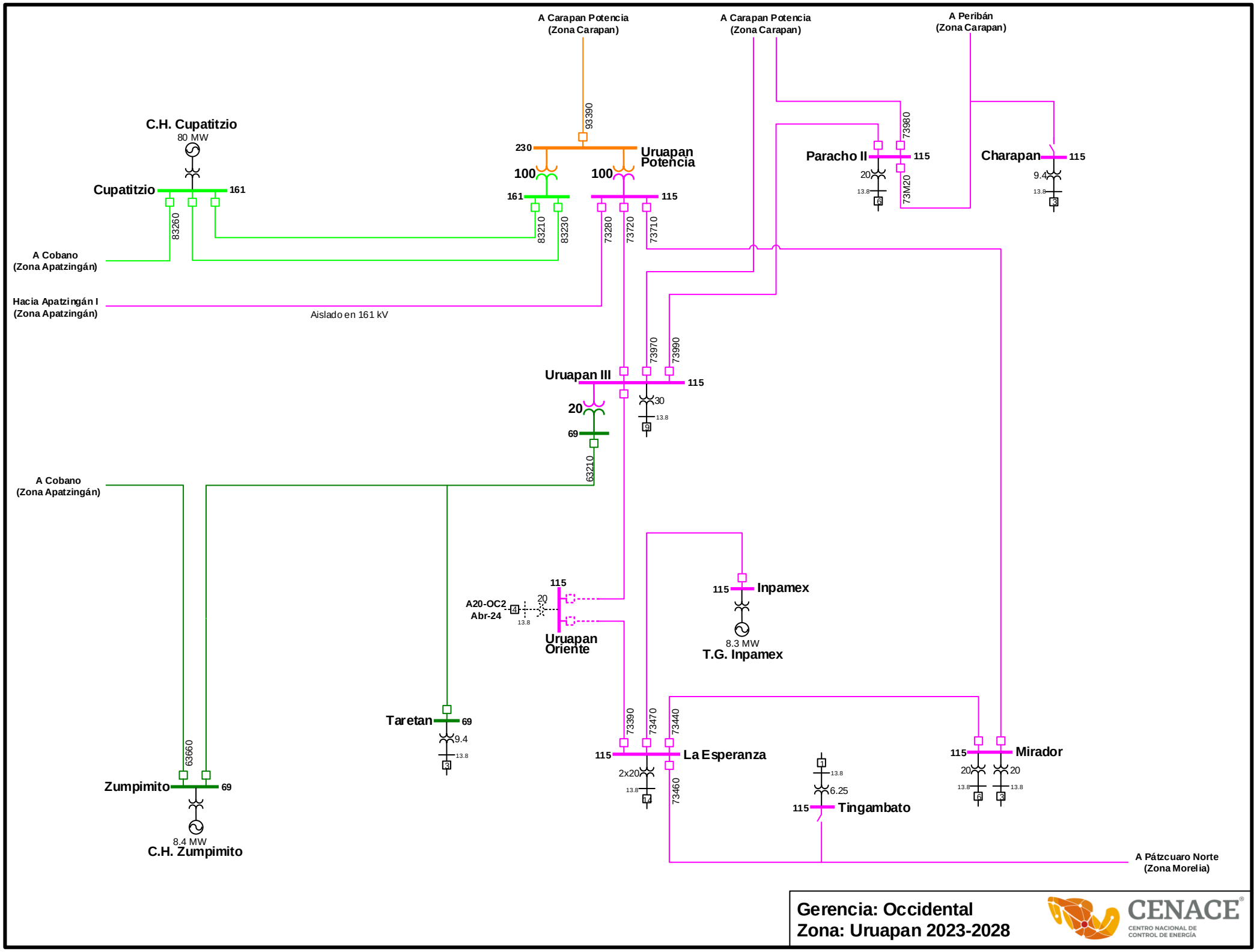
A Carapan Potencia
(Zona Carapan)
A Carapan Potencia
(Zona Carapan)
A Peribán
(Zona Carapan)
93390
C.H. Cupatitzio
80 MW
230
Uruapan
Potencia
100
100
Cupatitzio
161
161
115
Paracho II
115
20
13.8
6
73980
73M20
Charapan
115
9.4
13.8
3
83260
83210
83230
73280
73720
73710
A Cobano
(Zona Apatzingán)
Hacia Apatzingán I
(Zona Apatzingán)
Aislado en 161 kV
73970
73990
Uruapan III
115
20
69
30
13.8
9
63210
A Cobano
(Zona Apatzingán)
115
A20-OC2
Abr-24
4
20
13.8
Uruapan
Oriente
115
Inpamex
8.3 MW
T.G. Inpamex
Taretan
69
9.4
13.8
3
73390
73470
73440
115
La Esperanza
2x20
13.8
14
73460
1
13.8
6.25
115
Tingambato
115
Mirador
20
13.8
6
20
13.8
3
63660
Zumpimito
69
8.4 MW
C.H. Zumpimito
A Pátzcuaro Norte
(Zona Morelia)
Gerencia: Occidental
Zona: Uruapan 2023-2028
CENACE
CENTRO NACIONAL DE
CONTROL DE ENERGÍA

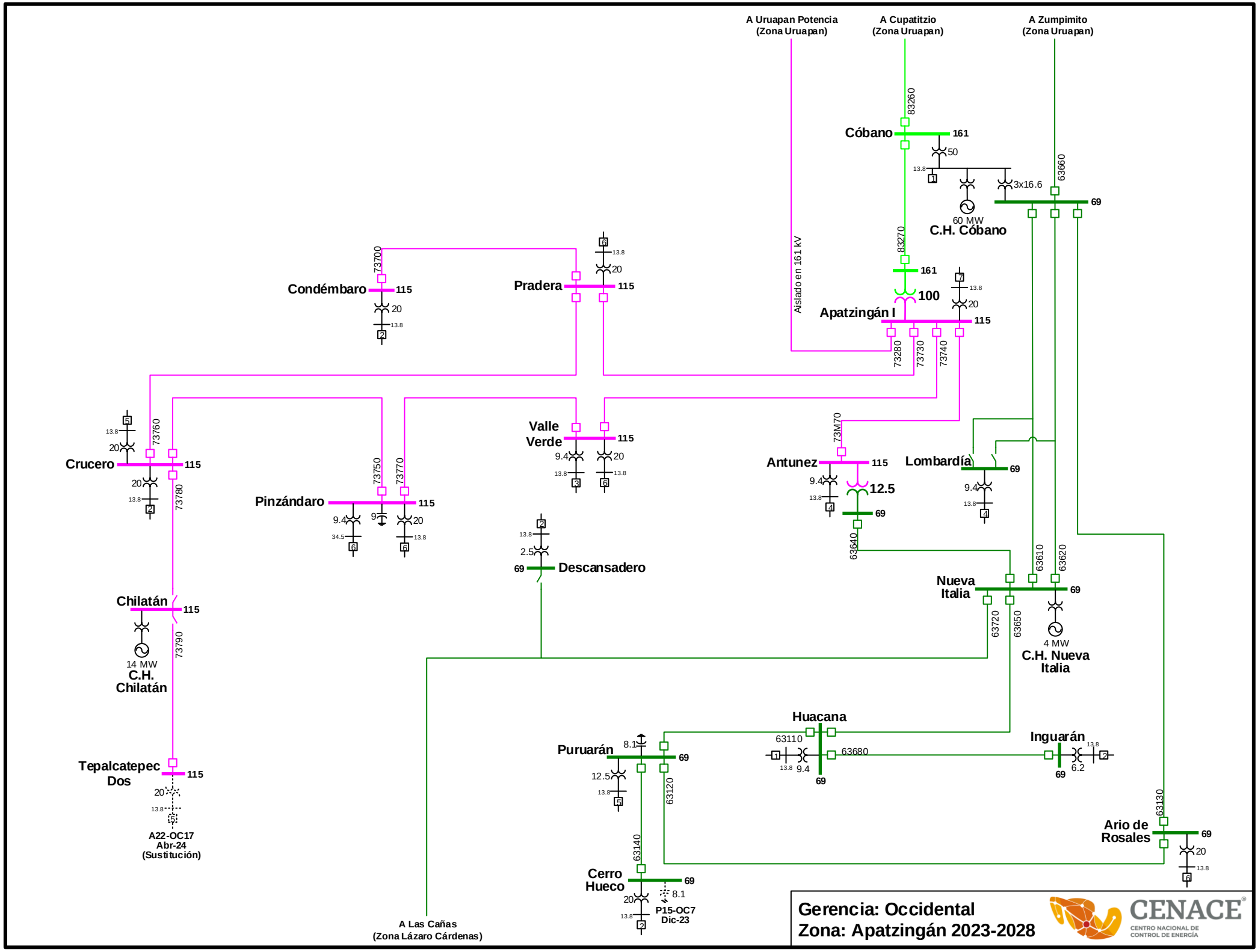
A Uruapan Potencia
(Zona Uruapan)
A Cupatitzio
(Zona Uruapan)
A Zumpimito
(Zona Uruapan)
Cóbano
161
50
3x16.6
60 MW
C.H. Cóbano
69
83260
63660
83270
161
100
Aislado en 161 kV
Apatzingán I
115
73280
73730
73740
Condémbaro
115
73700
Pradera
115
Valle
Verde
115
Crucero
115
73760
73780
Pinzándaro
115
73750
73770
Antunez
115
12.5
69
73M70
63640
Lombardía
69
Descansadero
69
Nueva
Italia
69
63610
63620
63720
63650
4 MW
C.H. Nueva
Italia
Chilatán
115
14 MW
C.H.
Chilatán
73790
Tepalcatepec
Dos
115
A22-OC17
Abr-24
(Sustitución)
Huacana
63110
63680
Inguarán
69
Puruarán
69
63120
63140
Cerro
Hueco
69
P15-OC7
Dic-23
63130
Ario de
Rosales
69
A Las Cañas
(Zona Lázaro Cárdenas)
Gerencia: Occidental
Zona: Apatzingán 2023-2028
CENACE
CENTRO NACIONAL DE
CONTROL DE ENERGÍA

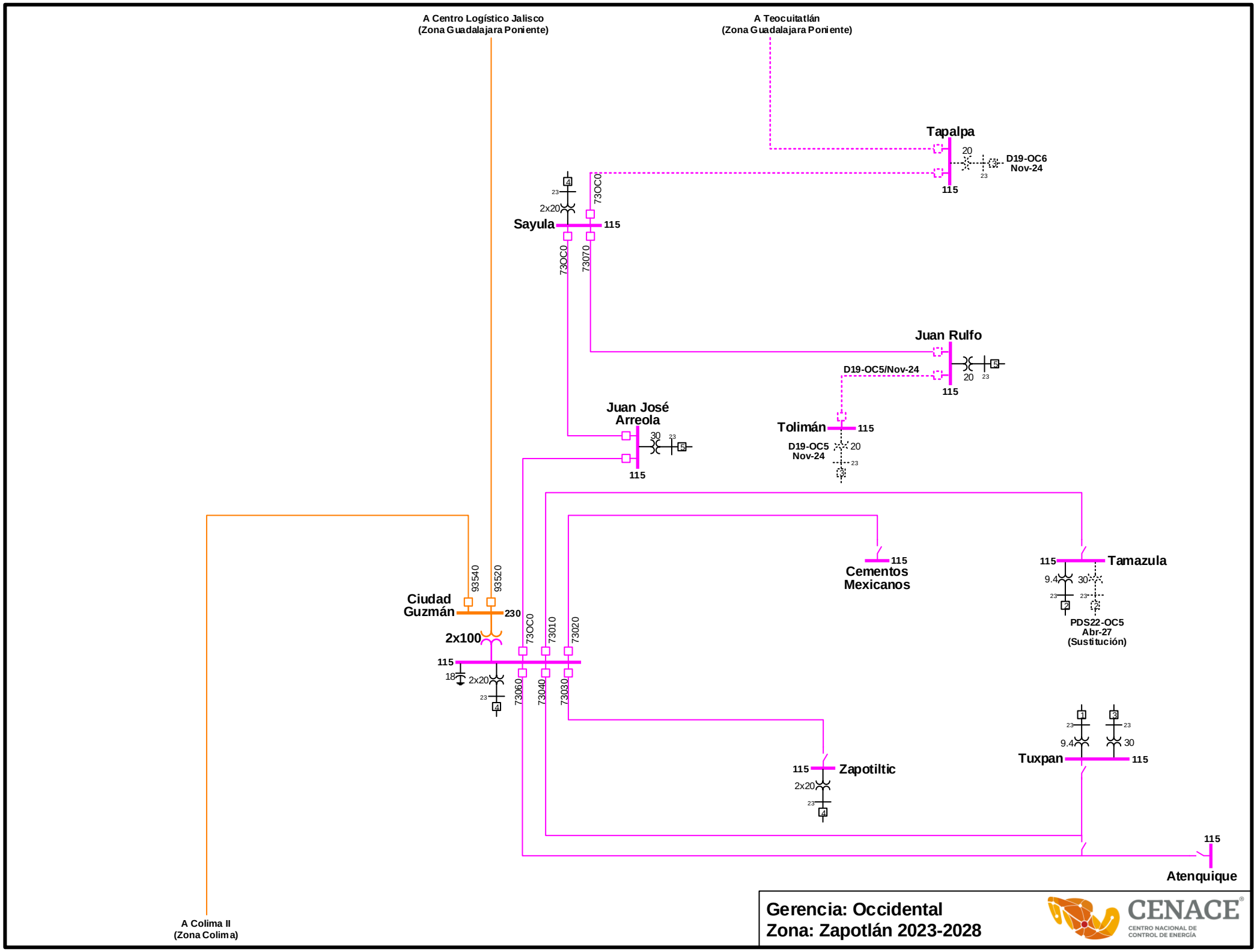
A Centro Logístico Jalisco
(Zona Guadalajara Poniente)
A Teocuitatlán
(Zona Guadalajara Poniente)
Tapalpa
20
D19-OC6
Nov-24
115
73OC0
2x20
Sayula
115
73OC0
73070
Juan Rulfo
D19-OC5/Nov-24
20
115
Juan José
Arreola
30
115
Tolimán
115
D19-OC5
Nov-24
20
93540
93520
Ciudad
Guzmán
230
2x100
115
18
2x20
73OC0
73010
73020
73060
73040
73030
115
Cementos
Mexicanos
115
Tamazula
9.4
30
PDS22-OC5
Abr-27
(Sustitución)
115
Zapotiltic
2x20
9.4
30
Tuxpan
115
115
Atenquique
A Colima II
(Zona Colima)
Gerencia: Occidental
Zona: Zapotlán 2023-2028
CENACE
CENTRO NACIONAL DE
CONTROL DE ENERGÍA

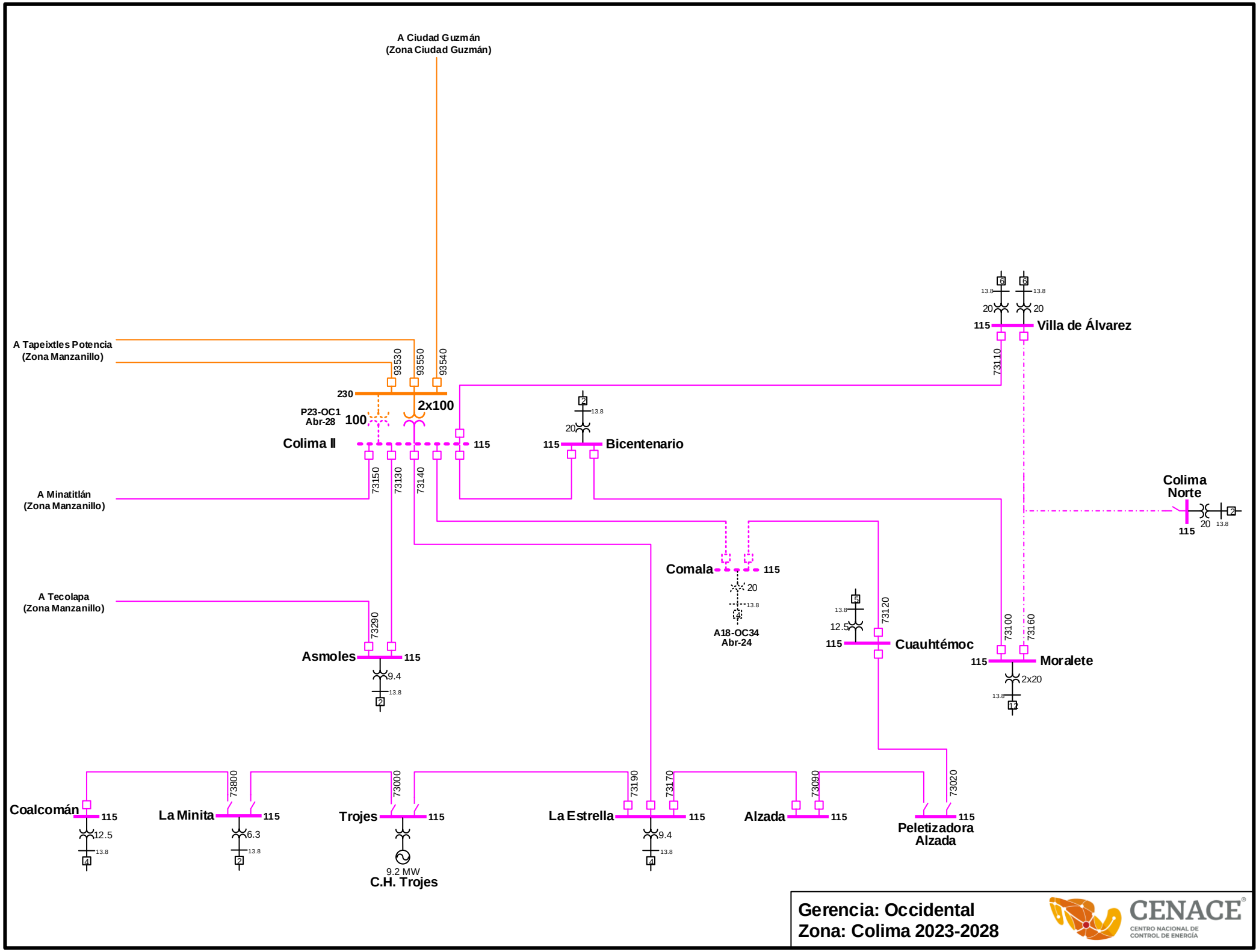
A Ciudad Guzmán
(Zona Ciudad Guzmán)
A Tapeixtles Potencia
(Zona Manzanillo)
93530
93550
93540
230
P23-OC1
Abr-28
100
2x100
Colima II
115
73150
73130
73140
A Minatitlán
(Zona Manzanillo)
A Tecolapa
(Zona Manzanillo)
73290
Asmoles
115
9.4
13.8
2
115
20
13.8
Bicentenario
Villa de Álvarez
73110
Colima
Norte
Comala
A18-OC34
Abr-24
12.5
73120
Cuauhtémoc
73100
73160
Moralete
2x20
Coalcomán
12.5
4
La Minita
73800
6.3
Trojes
73000
9.2 MW
C.H. Trojes
La Estrella
73190
73170
9.4
Alzada
73090
Peletizadora
Alzada
73020
Gerencia: Occidental
Zona: Colima 2023-2028
CENACE
CENTRO NACIONAL DE
CONTROL DE ENERGÍA

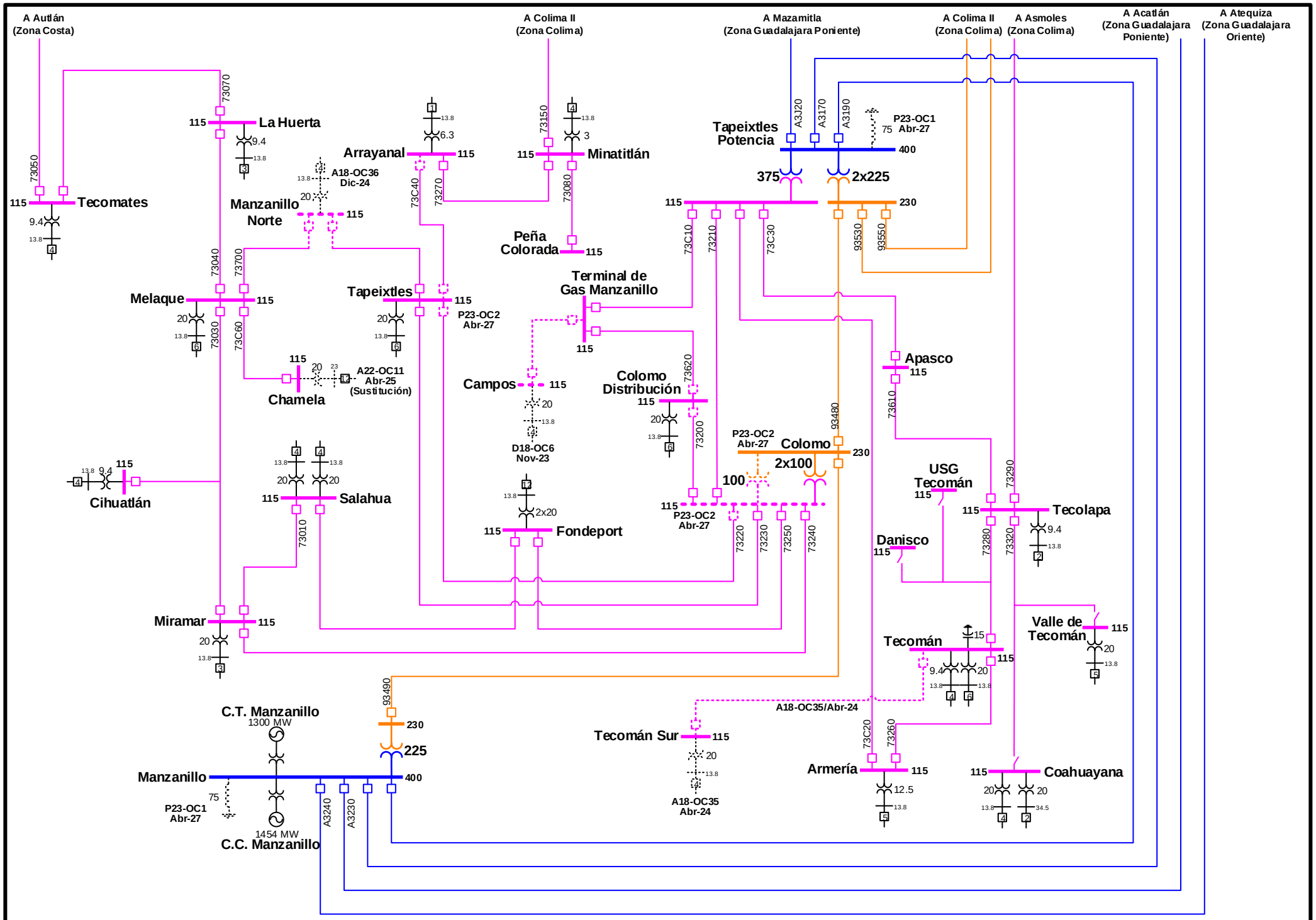
A Autlán (Zona Costa)
A Colima II (Zona Colima)
A Mazamitla (Zona Guadalajara Poniente)
A Colima II (Zona Colima)
A Asmoles (Zona Colima)
A Acatlán (Zona Guadalajara Poniente)
A Atequiza (Zona Guadalajara Oriente)
La Huerta
Tecomates
Arrayanal
Minatitlán
Manzanillo Norte
A18-OC36 Dic-24
Peña Colorada
Tapeixtles Potencia
P23-OC1 Abr-27
375
2x225
Terminal de Gas Manzanillo
Melaque
Tapeixtles
P23-OC2 Abr-27
Chamela
A22-OC11 Abr-25 (Sustitución)
Campos
D18-OC6 Nov-23
Colomo Distribución
Apasco
P23-OC2 Abr-27
Colomo
2x100
100
Cihuatlán
Salahua
Fondeport
USG Tecomán
Tecolapa
Danisco
Valle de Tecomán
Tecomán
A18-OC35/Abr-24
Miramar
C.T. Manzanillo
1300 MW
Tecomán Sur
A18-OC35 Abr-24
Armería
Coahuayana
Manzanillo
P23-OC1 Abr-27
1454 MW
C.C. Manzanillo
Gerencia: Occidental
Zona: Manzanillo 2023-2028
CENACE
CENTRO NACIONAL DE CONTROL DE ENERGÍA

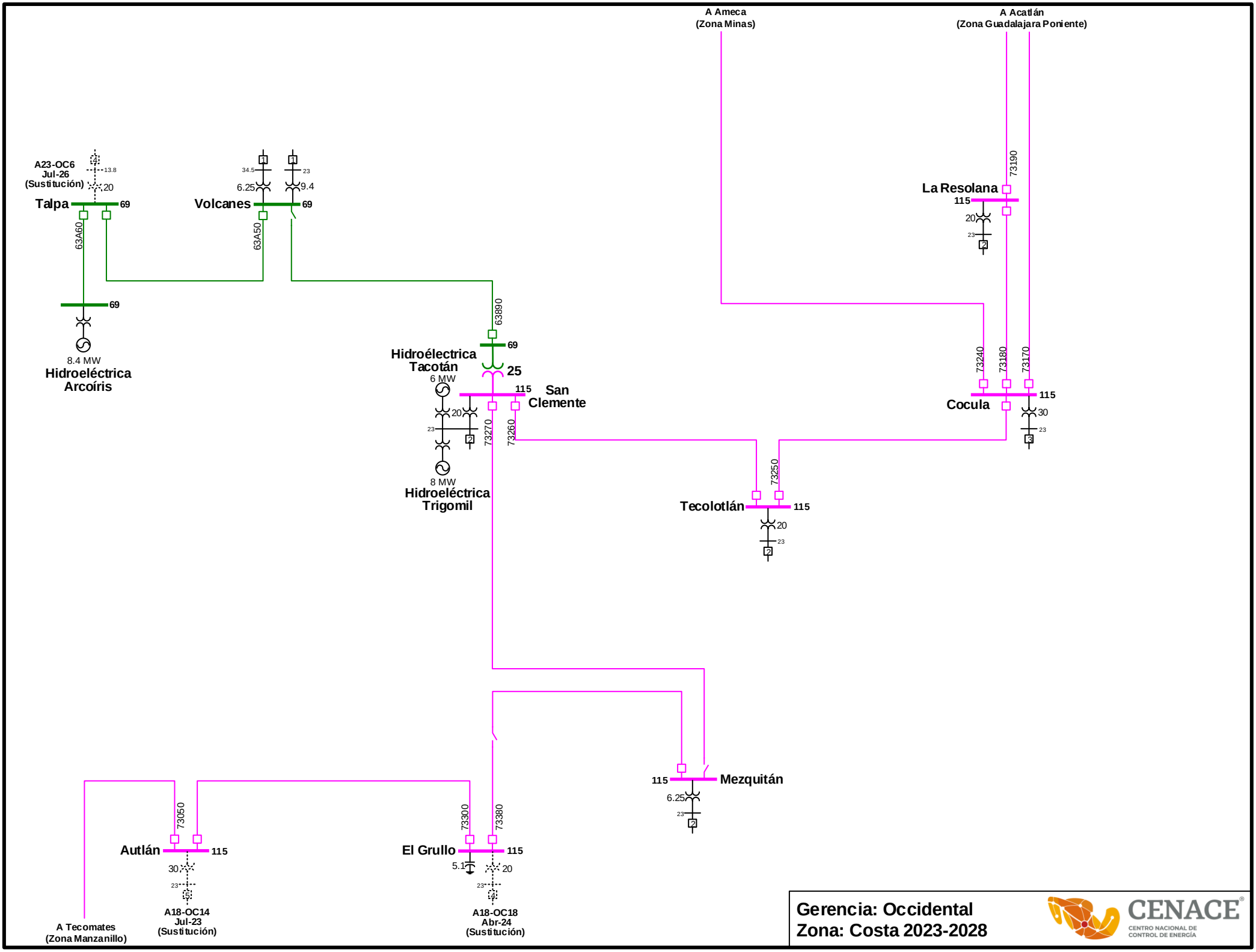
A Ameca
(Zona Minas)
A Acatlán
(Zona Guadalajara Poniente)
A23-OC6
Jul-26
(Sustitución)
13.8
20
Talpa
69
63A60
69
8.4 MW
Hidroeléctrica
Arcoíris
34.5
23
6.25
9.4
Volcanes
69
63A50
63890
69
Hidroélectrica
Tacotán
25
6 MW
115
San
Clemente
20
23
73270
73260
8 MW
Hidroeléctrica
Trigomil
73190
La Resolana
115
20
23
73240
73180
73170
Cocula
115
30
23
73250
Tecolotlán
115
20
23
115
Mezquitán
6.25
23
73050
Autlán
115
30
23
A18-OC14
Jul-23
(Sustitución)
73300
73380
El Grullo
115
5.1
20
23
A18-OC18
Abr-24
(Sustitución)
A Tecomates
(Zona Manzanillo)
Gerencia: Occidental
Zona: Costa 2023-2028
CENACE
CENTRO NACIONAL DE
CONTROL DE ENERGÍA

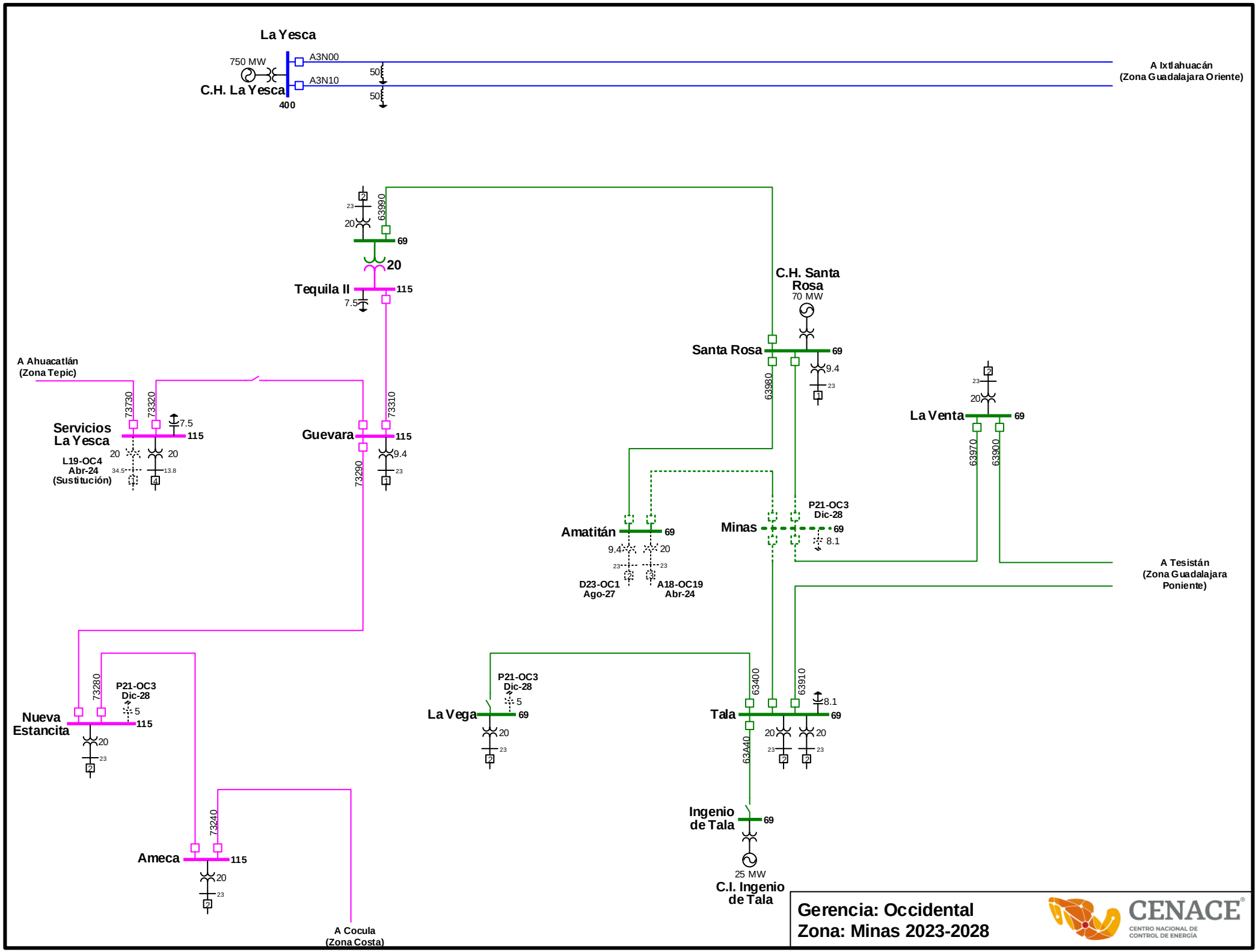
La Yesca
750 MW
C.H. La Yesca
400
A3N00
A3N10
50
50
A Ixtlahuacán
(Zona Guadalajara Oriente)
63990
20
69
20
Tequila II
115
7.5
C.H. Santa Rosa
70 MW
Santa Rosa
69
9.4
63980
A Ahuacatlán
(Zona Tepic)
73730
73320
7.5
Servicios La Yesca
115
20
20
L19-OC4
Abr-24
(Sustitución)
34.5
13.8
73310
Guevara
115
9.4
73290
La Venta
69
63970
63900
Amatitán
69
9.4
20
D23-OC1
Ago-27
A18-OC19
Abr-24
Minas
69
8.1
P21-OC3
Dic-28
A Tesistán
(Zona Guadalajara Poniente)
73280
P21-OC3
Dic-28
5
Nueva Estancita
115
20
La Vega
69
20
P21-OC3
Dic-28
5
63400
63910
8.1
Tala
69
20
20
63A40
Ingenio de Tala
69
25 MW
C.I. Ingenio de Tala
73240
Ameca
115
20
A Cocula
(Zona Costa)
Gerencia: Occidental
Zona: Minas 2023-2028
CENACE
CENTRO NACIONAL DE CONTROL DE ENERGÍA

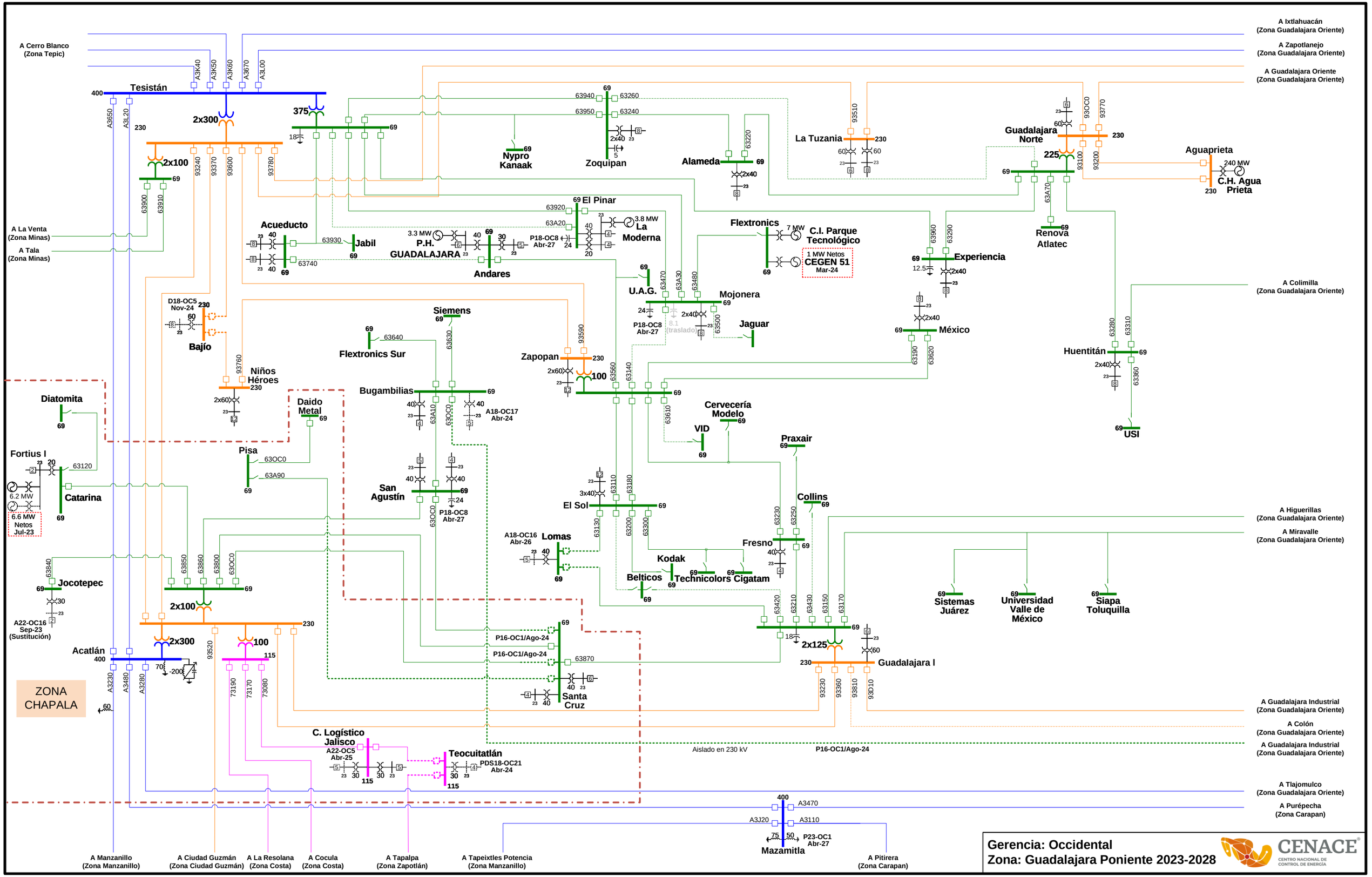
A Cerro Blanco (Zona Tepic)
A Ixtlahuacán (Zona Guadalajara Oriente)
A Zapotlanejo (Zona Guadalajara Oriente)
A Guadalajara Oriente (Zona Guadalajara Oriente)
Tesistán
2x300
375
2x100
Nypro Kanaak
Zoquipan
Alameda
La Tuzania
Guadalajara Norte
225
Aguaprieta
C.H. Agua Prieta
240 MW
A La Venta (Zona Minas)
A Tala (Zona Minas)
Acueducto
Jabil
P.H. GUADALAJARA
3.3 MW
Andares
El Pinar
La Moderna
3.8 MW
Flextronics
C.I. Parque Tecnológico
7 MW
1 MW Netos
CEGEN 51
Mar-24
Renova Atlatec
Experiencia
U.A.G.
Mojonera
Jaguar
D18-OC5 Nov-24
Bajío
Siemens
Flextronics Sur
Zapopan
100
México
Huentitán
A Colimilla (Zona Guadalajara Oriente)
USI
Niños Héroes
Diatomita
Daido Metal
Bugambilias
A18-OC17 Abr-24
Cervecería Modelo
VID
Praxair
Fortius I
Pisa
Catarina
6.2 MW
6.6 MW Netos Jul-23
San Agustín
P18-OC8 Abr-27
El Sol
Collins
A Higuerillas (Zona Guadalajara Oriente)
A Miravalle (Zona Guadalajara Oriente)
A18-OC16 Abr-26
Lomas
Fresno
Kodak
Belticos
Technicolors
Cigatam
Jocotepec
A22-OC16 Sep-23 (Sustitución)
Sistemas Juárez
Universidad Valle de México
Siapa Toluquilla
2x100
2x300
100
Acatlán
ZONA CHAPALA
P16-OC1/Ago-24
Santa Cruz
2x125
Guadalajara I
A Guadalajara Industrial (Zona Guadalajara Oriente)
A Colón (Zona Guadalajara Oriente)
A Guadalajara Industrial (Zona Guadalajara Oriente)
Aislado en 230 kV
P16-OC1/Ago-24
C. Logístico Jalisco
A22-OC5 Abr-25
Teocuitatlán
PDS18-OC21 Abr-24
A Tlajomulco (Zona Guadalajara Oriente)
A Purépecha (Zona Carapan)
Mazamitla
P23-OC1 Abr-27
A Manzanillo (Zona Manzanillo)
A Ciudad Guzmán (Zona Ciudad Guzmán)
A La Resolana (Zona Costa)
A Cocula (Zona Costa)
A Tapalpa (Zona Zapotlán)
A Tapeixtles Potencia (Zona Manzanillo)
A Pitirera (Zona Carapan)
Gerencia: Occidental
Zona: Guadalajara Poniente 2023-2028
CENACE
CENTRO NACIONAL DE CONTROL DE ENERGÍA
Actualización: Jul-22

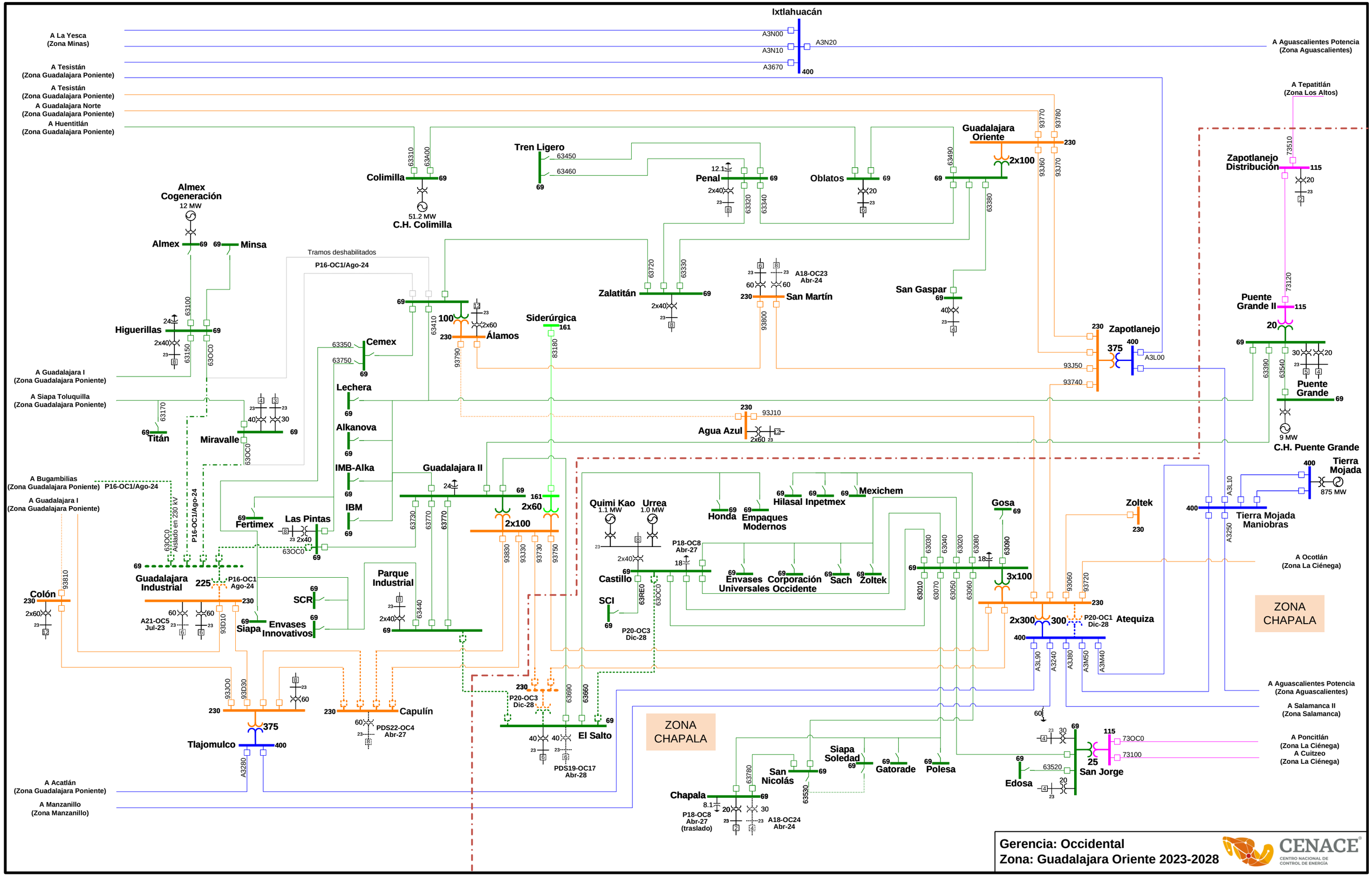
Ixtlahuacán
A3N00
A3N10
A3670
A3N20
400
A La Yesca
(Zona Minas)
A Tesistán
(Zona Guadalajara Poniente)
A Tesistán
(Zona Guadalajara Poniente)
A Guadalajara Norte
(Zona Guadalajara Poniente)
A Huentitlán
(Zona Guadalajara Poniente)
A Aguascalientes Potencia
(Zona Aguascalientes)
A Tepatitlán
(Zona Los Altos)
Colimilla
51.2 MW
C.H. Colimilla
Tren Ligero
Penal
Oblatos
Guadalajara Oriente
2x100
Zapotlanejo Distribución
Almex Cogeneración
12 MW
Almex
Minsa
Tramos deshabilitados
P16-OC1/Ago-24
Higuerillas
100
Álamos
Siderúrgica
Zalatitán
A18-OC23
Abr-24
San Martín
San Gaspar
Zapotlanejo
375
A3L00
Puente Grande II
Puente Grande
9 MW
C.H. Puente Grande
A Guadalajara I
(Zona Guadalajara Poniente)
A Siapa Toluquilla
(Zona Guadalajara Poniente)
Titán
Miravalle
Cemex
Lechera
Alkanova
IMB-Alka
IBM
Agua Azul
Tierra Mojada
875 MW
Tierra Mojada Maniobras
A Bugambilias
(Zona Guadalajara Poniente)
P16-OC1/Ago-24
A Guadalajara I
(Zona Guadalajara Poniente)
Fertimex
Las Pintas
Guadalajara II
2x60
2x100
Quimi Kao
1.1 MW
Urrea
1.0 MW
Honda
Empaques Modernos
Hilasal
Inpetmex
Mexichem
Gosa
Zoltek
A Ocotlán
(Zona La Ciénega)
Colón
Guadalajara Industrial
225
P16-OC1
Ago-24
SCR
Parque Industrial
Castillo
SCI
P18-OC8
Abr-27
Envases Universales Occidente
Corporación
Sach
Zoltek
3x100
2x300
300
P20-OC1
Dic-28
Atequiza
ZONA CHAPALA
A21-OC5
Jul-23
Siapa
Envases Innovativos
P20-OC3
Dic-28
Tlajomulco
375
Capulín
PDS22-OC4
Abr-27
El Salto
PDS19-OC17
Abr-28
ZONA CHAPALA
A Aguascalientes Potencia
(Zona Aguascalientes)
A Salamanca II
(Zona Salamanca)
A Poncitlán
(Zona La Ciénega)
A Cuitzeo
(Zona La Ciénega)
San Jorge
Edosa
Siapa Soledad
Gatorade
Polesa
San Nicolás
Chapala
P18-OC8
Abr-27
(traslado)
A18-OC24
Abr-24
A Acatlán
(Zona Guadalajara Poniente)
A Manzanillo
(Zona Manzanillo)
Gerencia: Occidental
Zona: Guadalajara Oriente 2023-2028
CENACE
CENTRO NACIONAL DE CONTROL DE ENERGÍA

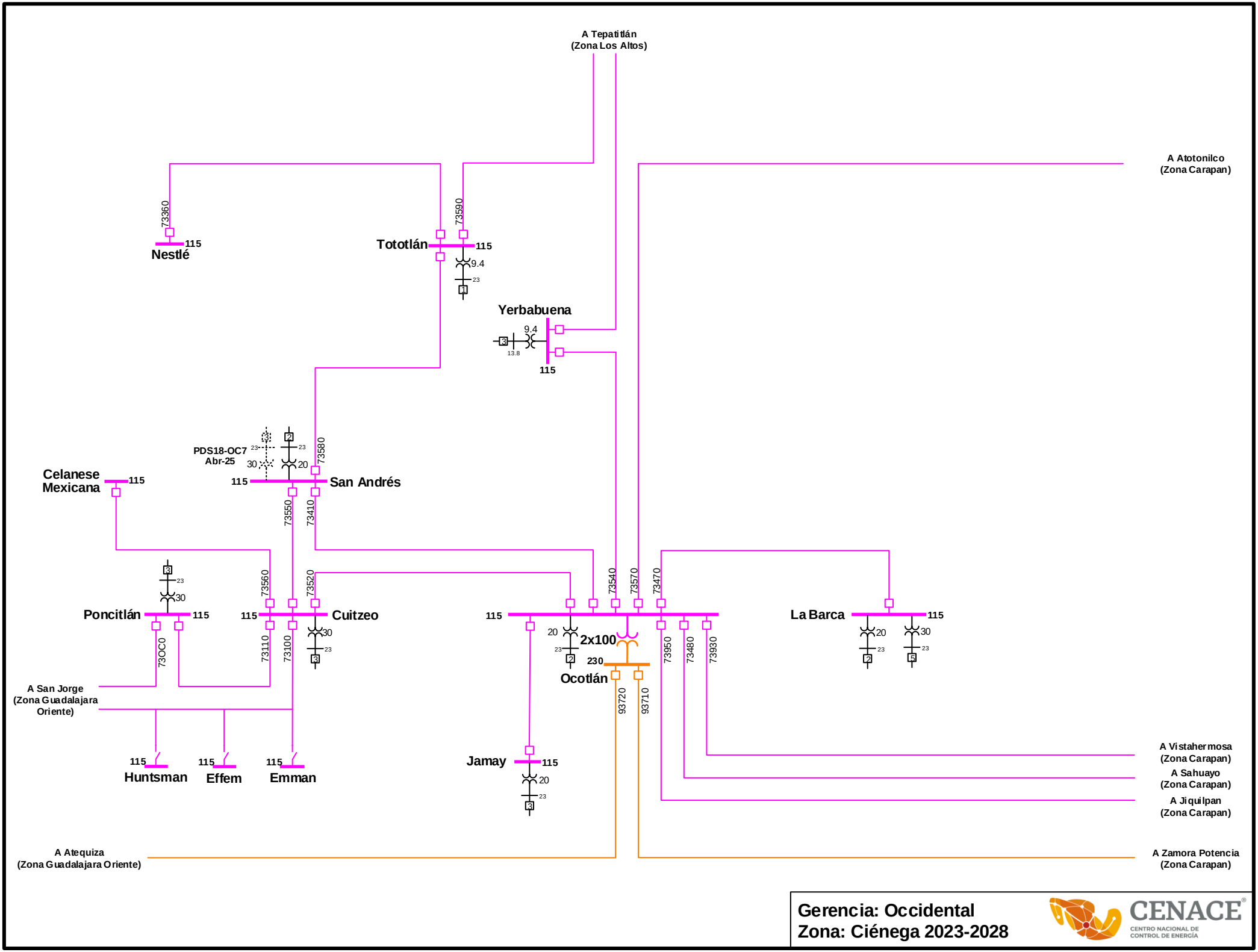


**Gerencia: Occidental**
**Zona: Ciénega 2023-2028**

CENACE
CENTRO NACIONAL DE CONTROL DE ENERGÍA

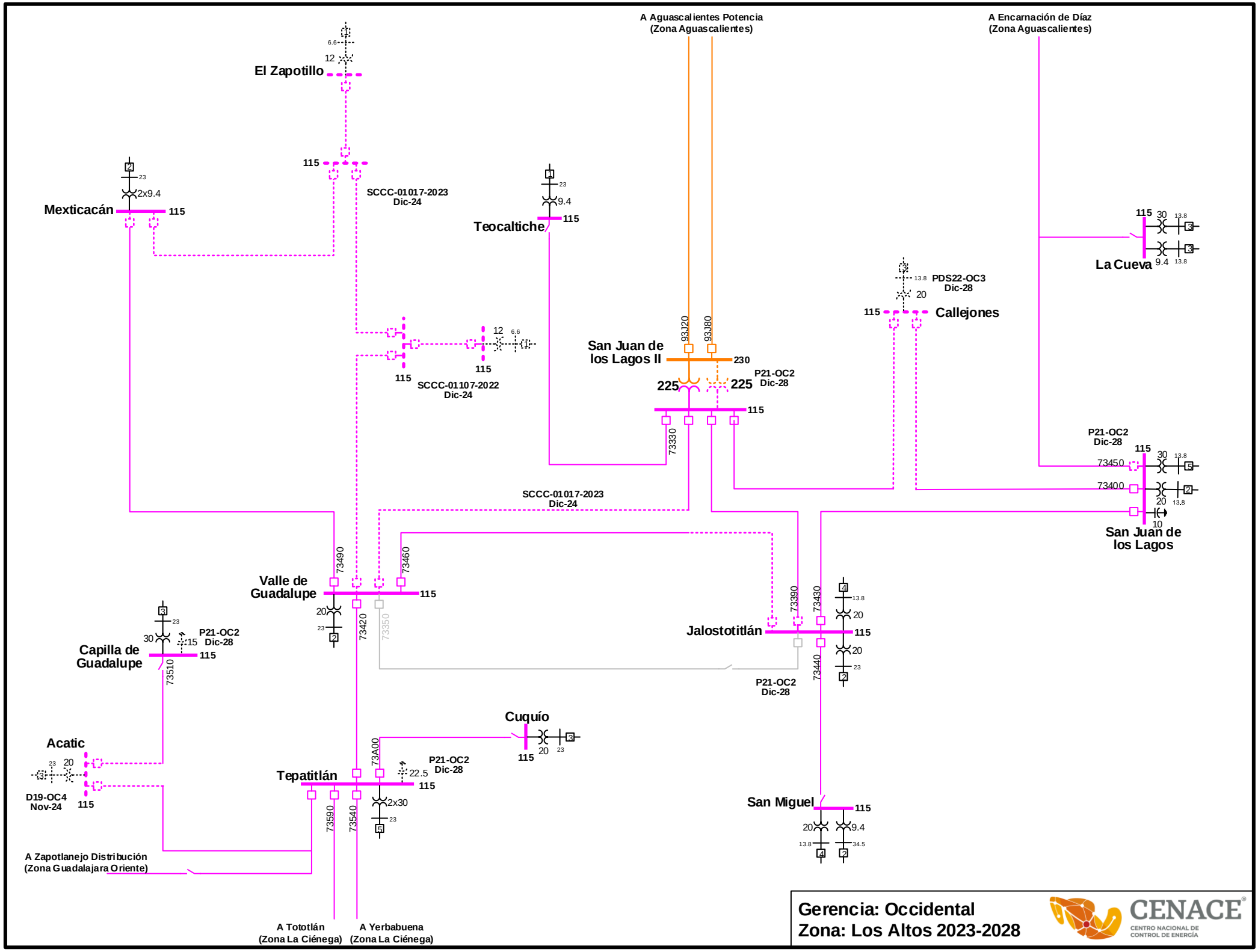
A Aguascalientes Potencia
(Zona Aguascalientes)
A Encarnación de Díaz
(Zona Aguascalientes)
El Zapotillo
6.6
12
115
SCCC-01017-2023
Dic-24
Mexticacán
2x9.4
23
115
Teocaltiche
9.4
23
115
La Cueva
115
30
13.8
9.4
13.8
PDS22-OC3
Dic-28
13.8
20
Callejones
115
12
6,6
115
115
SCCC-01107-2022
Dic-24
San Juan de
los Lagos II
93320
93180
230
225
225
P21-OC2
Dic-28
115
73330
P21-OC2
Dic-28
115
73450
73400
30
13.8
20
13.8
10
San Juan de
los Lagos
SCCC-01017-2023
Dic-24
73490
73460
Valle de
Guadalupe
115
20
23
73420
73350
73390
73430
Jalostotitlán
115
13.8
20
20
23
73440
P21-OC2
Dic-28
Capilla de
Guadalupe
30
23
15
P21-OC2
Dic-28
115
73510
Cuquío
115
20
23
Acatic
23
20
D19-OC4
Nov-24
115
Tepatitlán
73A00
22.5
P21-OC2
Dic-28
115
2x30
23
73590
73540
San Miguel
115
20
9.4
13.8
34.5
A Zapotlanejo Distribución
(Zona Guadalajara Oriente)
A Tototlán
(Zona La Ciénega)
A Yerbabuena
(Zona La Ciénega)
Gerencia: Occidental
Zona: Los Altos 2023-2028
CENACE
CENTRO NACIONAL DE
CONTROL DE ENERGÍA

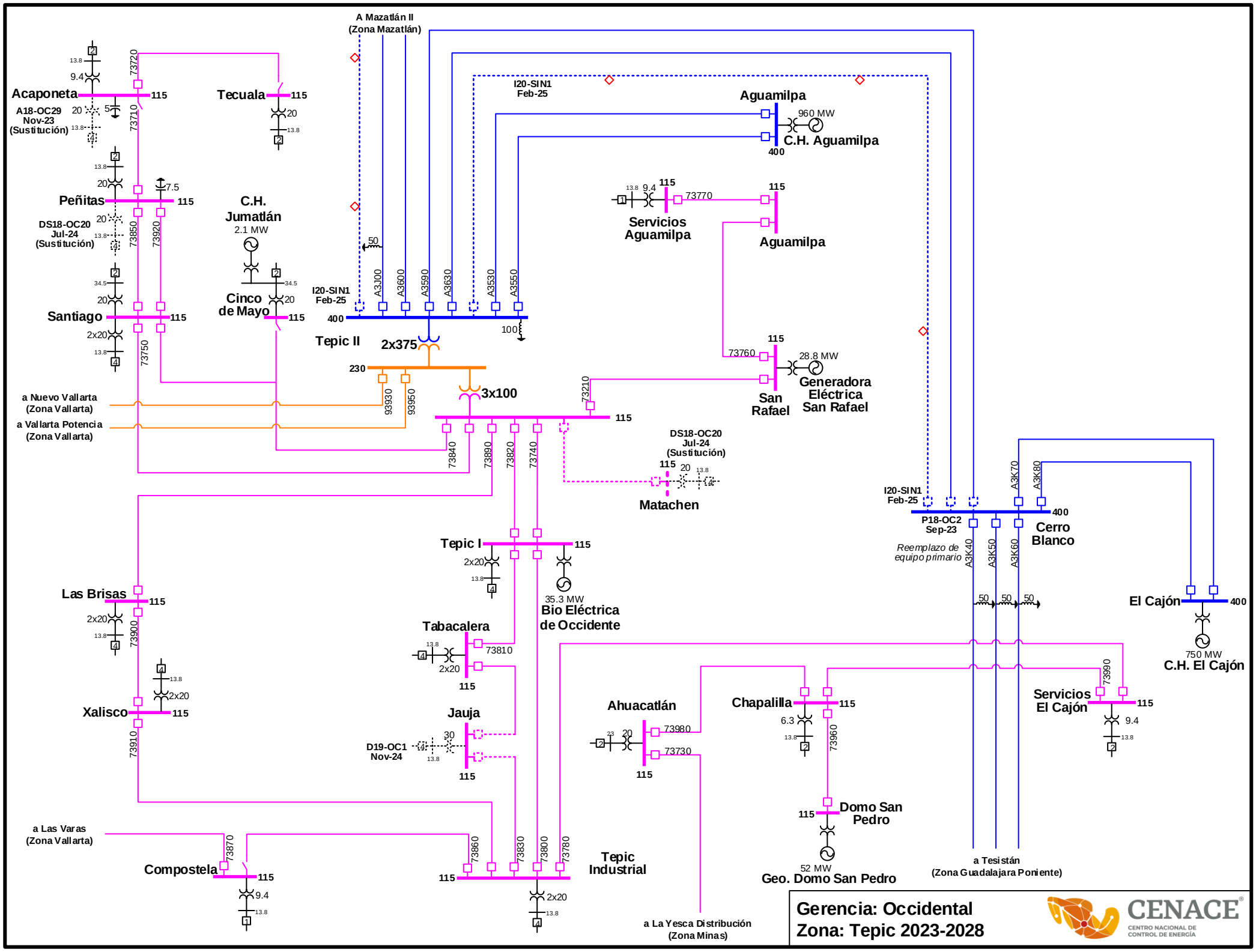
A Mazatlán II
(Zona Mazatlán)
Acaponeta
115
A18-OC29
Nov-23
(Sustitución)
Tecuala
115
Peñitas
115
DS18-OC20
Jul-24
(Sustitución)
C.H.
Jumatlán
2.1 MW
Santiago
115
Cinco
de Mayo
115
I20-SIN1
Feb-25
Aguamilpa
960 MW
C.H. Aguamilpa
400
Servicios
Aguamilpa
115
Aguamilpa
115
I20-SIN1
Feb-25
400
Tepic II
2x375
230
3x100
115
San
Rafael
115
28.8 MW
Generadora
Eléctrica
San Rafael
a Nuevo Vallarta
(Zona Vallarta)
a Vallarta Potencia
(Zona Vallarta)
DS18-OC20
Jul-24
(Sustitución)
115
Matachen
I20-SIN1
Feb-25
P18-OC2
Sep-23
400
Cerro
Blanco
Reemplazo de
equipo primario
Tepic I
115
35.3 MW
Bio Eléctrica
de Occidente
Las Brisas
115
Tabacalera
115
Xalisco
115
Jauja
D19-OC1
Nov-24
115
Ahuacatlán
115
Chapalilla
115
Servicios
El Cajón
115
El Cajón
400
750 MW
C.H. El Cajón
Domo San
Pedro
115
52 MW
Geo. Domo San Pedro
a Las Varas
(Zona Vallarta)
Compostela
115
115
Tepic
Industrial
a La Yesca Distribución
(Zona Minas)
a Tesistán
(Zona Guadalajara Poniente)
Gerencia: Occidental
Zona: Tepic 2023-2028
CENACE
CENTRO NACIONAL DE
CONTROL DE ENERGÍA

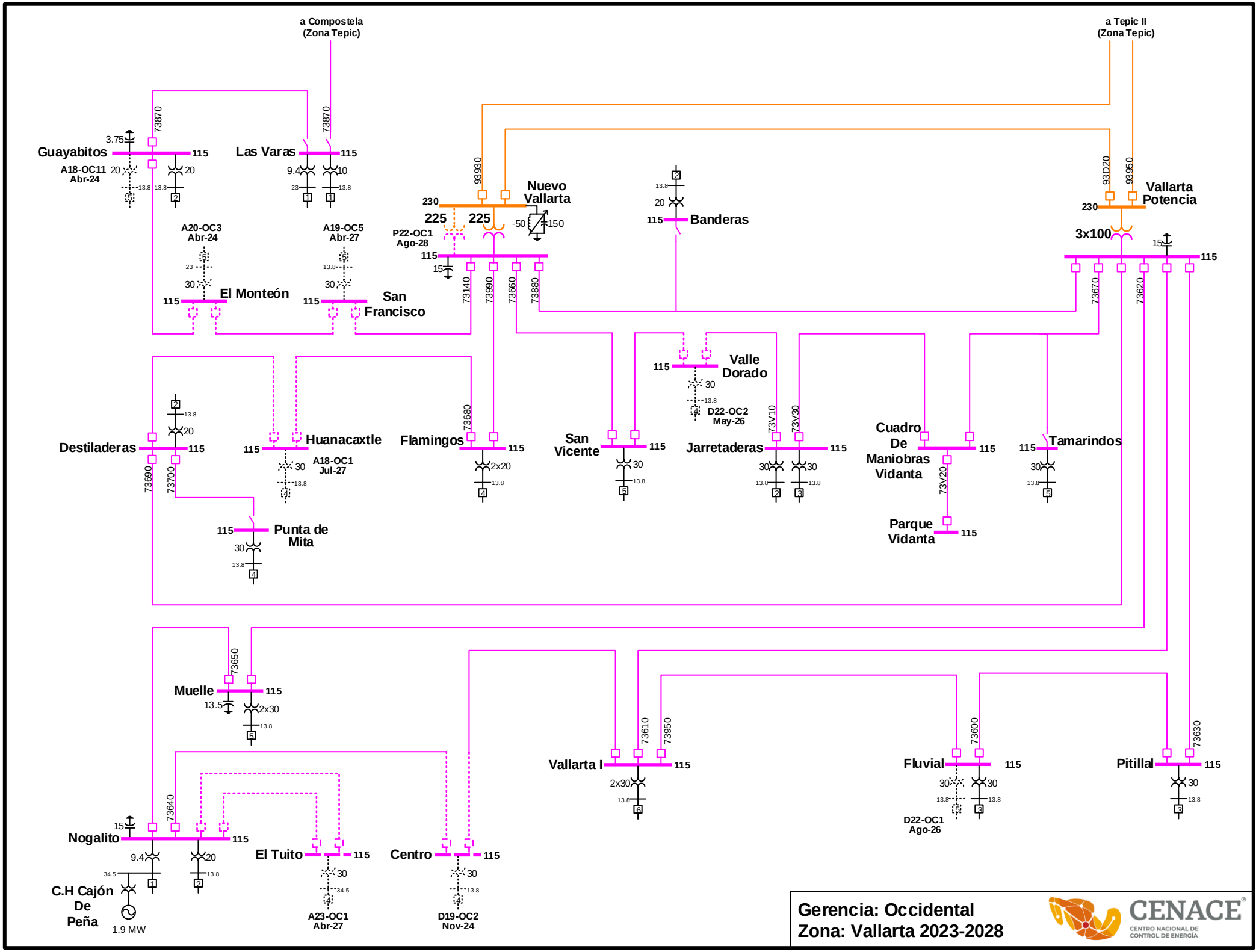
a Compostela
(Zona Tepic)
a Tepic II
(Zona Tepic)
Guayabitos
Las Varas
Nuevo Vallarta
Banderas
Vallarta Potencia
3x100
El Monteón
San Francisco
Valle Dorado
Destiladeras
Huanacaxtle
Flamingos
San Vicente
Jarretaderas
Cuadro De Maniobras Vidanta
Tamarindos
Punta de Mita
Parque Vidanta
Muelle
Vallarta I
Fluvial
Pitillal
Nogalito
El Tuito
Centro
C.H Cajón De Peña
1.9 MW
A18-OC11
Abr-24
A20-OC3
Abr-24
A19-OC5
Abr-27
P22-OC1
Ago-28
D22-OC2
May-26
A18-OC1
Jul-27
D22-OC1
Ago-26
A23-OC1
Abr-27
D19-OC2
Nov-24
Gerencia: Occidental
Zona: Vallarta 2023-2028
CENACE
CENTRO NACIONAL DE CONTROL DE ENERGÍA

CENACE®
CENTRO NACIONAL DE CONTROL DE ENERGÍA

# GERENCIA DE CONTROL REGIONAL NOROESTE

REGIONES

Mar de Cortés
Cambio de tensión
Seis de Abril
Puerto Libertad
Nogales Aeropuerto
Observatorio
Cananea
La Caridad
Santa Ana
Aguaprieta II
El Fresnal
Nacozari
Nuevo Casas Grandes (GCR Norte)
Zona Hermosillo
a Maniobras Don Diego
a Nacozari
A Maniobras La Orejana
Hermosillo Loma
Hermosillo III
Hermosillo Aeropuerto
Hermosillo IV
Hermosillo V
Esperanza
Seri
a Guaymas Cereso
a Planta Guaymas II
a Empalme CC
El Novillo
Seri
Esperanza
Guaymas Cereso
Planta Guaymas II
Bácum
C. Obregón IV
Pueblo Nuevo
El Mayo
Huites
El Fuerte
Los Mochis II
Choacahui
Bacurato
Louisiana
Topolobampo
Guamúchil II
Los Mochis Industrial
Humaya
Culiacán Poniente
Culiacán III
Culiacán Potencia
La Higuera
Comedero
a Durango II (GCR Norte)
El Habal Mazatlán II
a Jerónimo Ortiz (GCR Norte)
Océano Pacífico
Tepic II (GCR Occidental)
Generación
Ciclo Combinado
Fotovoltaica
Hidroeléctrica
Termoeléctrica
Turbogás
Transmisión
Subestación Eléctrica
Línea de Transmisión
Estructura de doble circuito tendido del primero
STATCOM
Obra legada
Obra instruida
Obra a cargo de solicitante
Nivel de Tensión
400 kV
230 kV
115 kV
13.8 kV

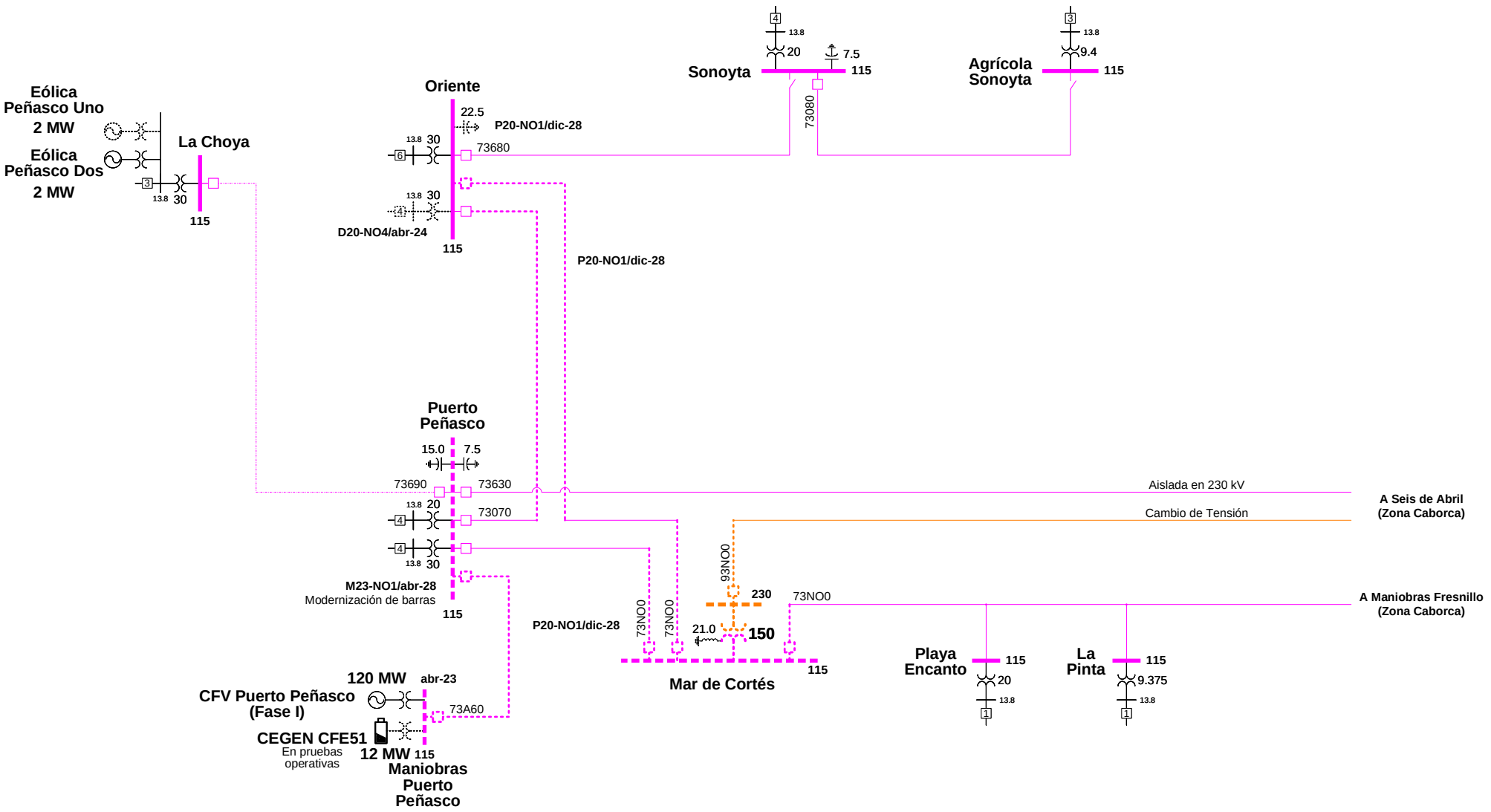


**Gerencia: Noroeste**
**Zona: Puerto Peñasco 2023-2028**

CENACE
CENTRO NACIONAL DE CONTROL DE ENERGÍA

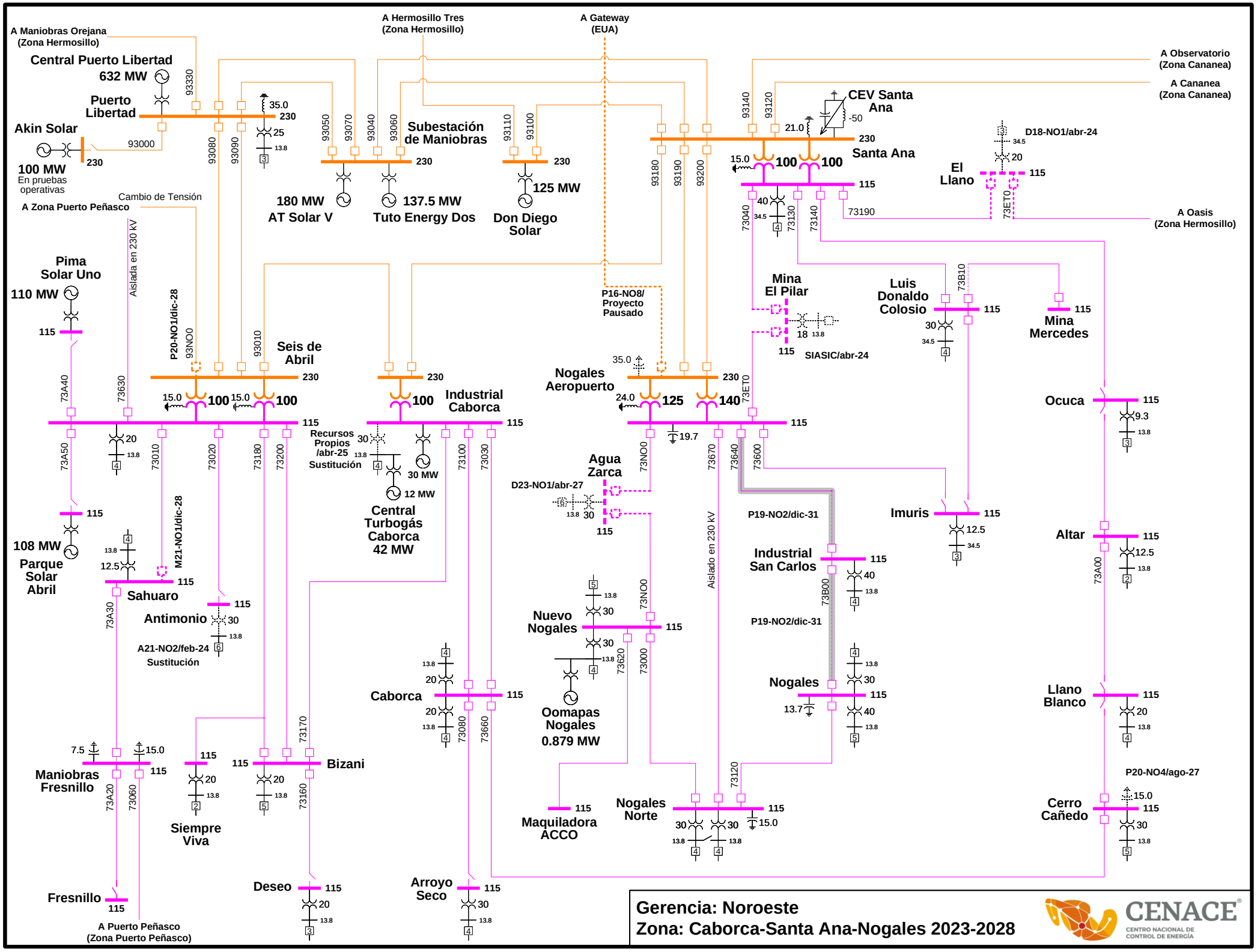
A Maniobras Orejana (Zona Hermosillo)
Central Puerto Libertad 632 MW
Puerto Libertad
Akin Solar
100 MW
En pruebas operativas
A Zona Puerto Peñasco
Cambio de Tensión
A Hermosillo Tres (Zona Hermosillo)
A Gateway (EUA)
Subestación de Maniobras
180 MW AT Solar V
137.5 MW Tuto Energy Dos
125 MW Don Diego Solar
CEV Santa Ana
Santa Ana
A Observatorio (Zona Cananea)
A Cananea (Zona Cananea)
D18-NO1/abr-24
El Llano
A Oasis (Zona Hermosillo)
Pima Solar Uno
110 MW
Aislada en 230 kV
P20-NO1/dic-28
Seis de Abril
P16-NO8/ Proyecto Pausado
Mina El Pilar
SIASIC/abr-24
Luis Donaldo Colosio
Mina Mercedes
Nogales Aeropuerto
Industrial Caborca
Recursos Propios /abr-25 Sustitución
30 MW
12 MW
Central Turbogás Caborca 42 MW
Ocuca
Agua Zarca
D23-NO1/abr-27
P19-NO2/dic-31
Imuris
Altar
108 MW
Parque Solar Abril
M21-NO1/dic-28
Sahuaro
Antimonio
A21-NO2/feb-24 Sustitución
Industrial San Carlos
Nuevo Nogales
Oomapas Nogales 0.879 MW
Nogales
Caborca
Llano Blanco
Maniobras Fresnillo
Bizani
Siempre Viva
Maquiladora ACCO
Nogales Norte
P20-NO4/ago-27
Cerro Cañedo
Fresnillo
Deseo
Arroyo Seco
A Puerto Peñasco (Zona Puerto Peñasco)
Gerencia: Noroeste
Zona: Caborca-Santa Ana-Nogales 2023-2028
CENACE
CENTRO NACIONAL DE CONTROL DE ENERGÍA

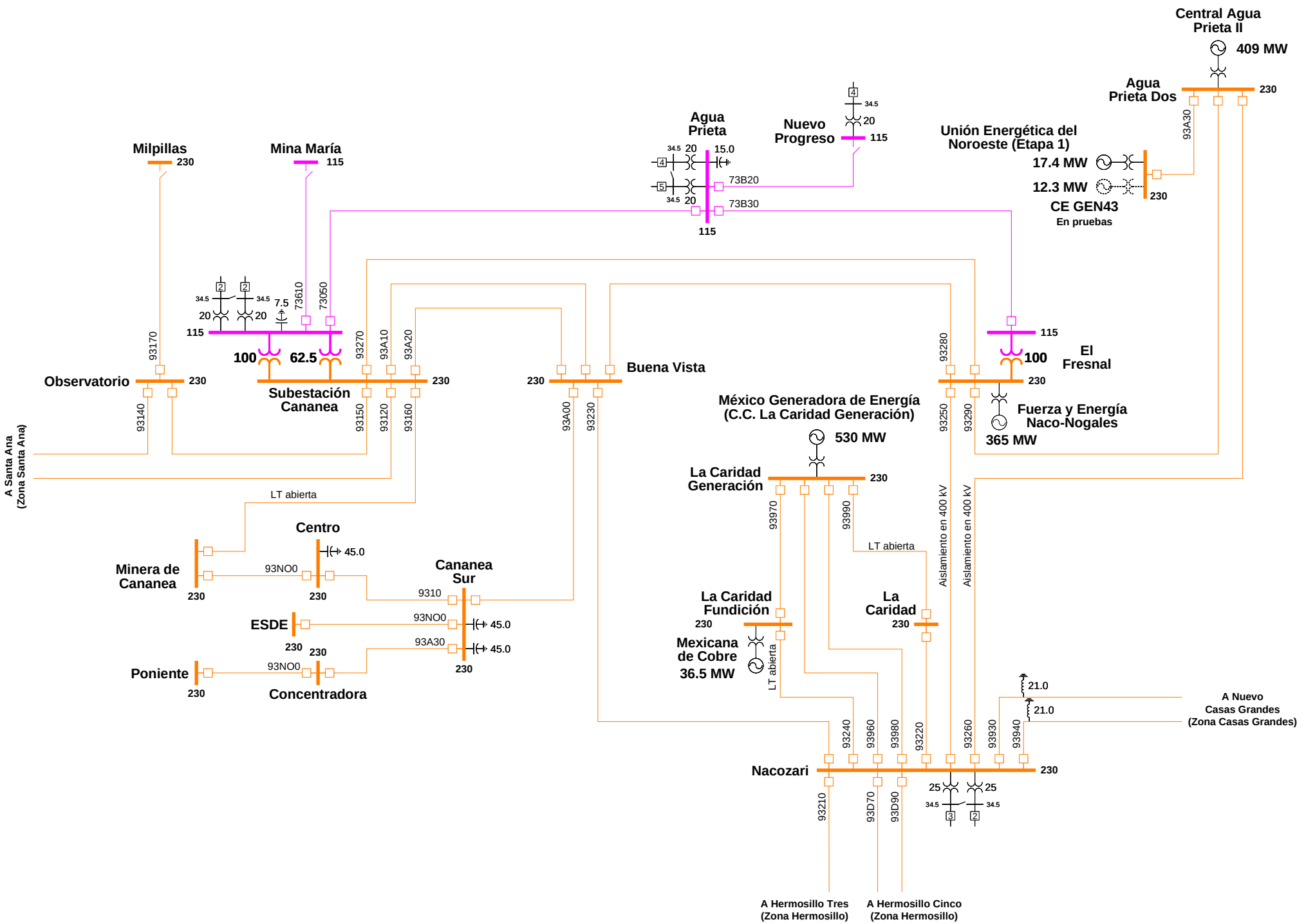


**Gerencia: Noroeste**
**Zona: Cananea-Nacozari 2023-2028**

CENACE
CENTRO NACIONAL DE CONTROL DE ENERGÍA

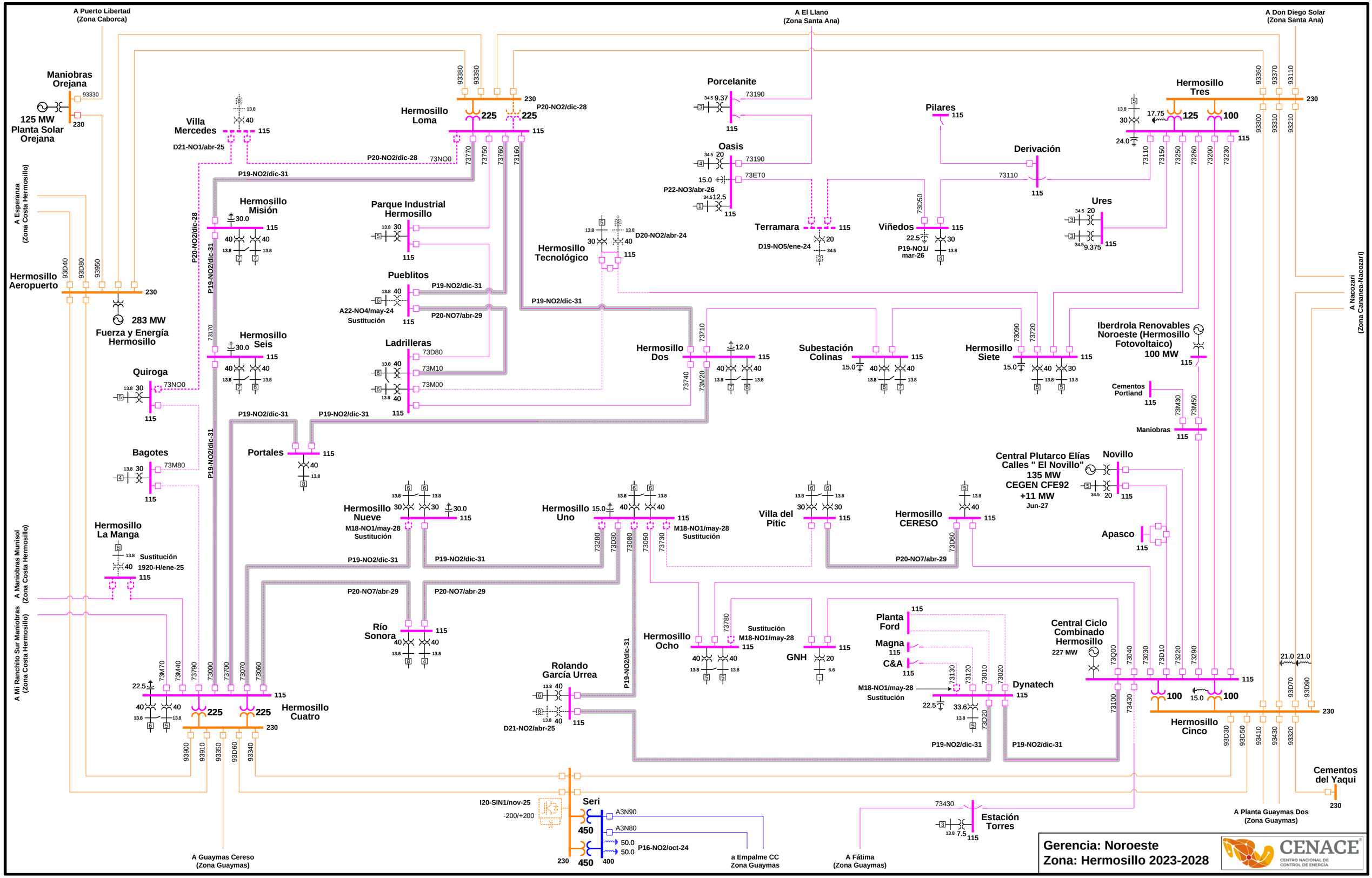
A Puerto Libertad (Zona Caborca)
A El Llano (Zona Santa Ana)
A Don Diego Solar (Zona Santa Ana)
Maniobras Orejana
93330
125 MW Planta Solar Orejana
230
Villa Mercedes
115
D21-NO1/abr-25
Hermosillo Loma
225
225
230
P20-NO2/dic-28
93380
93390
73770
73750
73760
73160
73NO0
P19-NO2/dic-31
Porcelanite
9.37
73190
115
Oasis
20
73190
15.0
73ET0
P22-NO3/abr-26
12.5
115
Pilares
115
Derivación
73110
115
Hermosillo Tres
17.75
125
100
115
230
93360
93370
93110
93300
93310
93210
73110
73150
73250
73260
73200
73230
24.0
Ures
20
9.375
115
A Esperanza (Zona Costa Hermosillo)
Hermosillo Aeropuerto
93D40
93D80
93950
230
283 MW Fuerza y Energía Hermosillo
P20-NO2/dic-28
P19-NO2/dic-31
Hermosillo Misión
30.0
115
Parque Industrial Hermosillo
30
115
Hermosillo Tecnológico
30
40
D20-NO2/abr-24
115
Terramara
115
20
D19-NO5/ene-24
Viñedos
115
22.5
30
P19-NO1/ mar-26
73D50
Pueblitos
40
A22-NO4/may-24 Sustitución
115
P20-NO7/abr-29
Hermosillo Seis
30.0
115
73170
Ladrilleras
40
40
73D80
73M10
73M00
115
Hermosillo Dos
12.0
115
73710
73740
73M20
Subestación Colinas
115
15.0
Hermosillo Siete
15.0
115
73090
73720
Iberdrola Renovables Noroeste (Hermosillo Fotovoltaico) 100 MW
115
Cementos Portland
115
73M30
73M50
Maniobras
115
Quiroga
30
73NO0
115
Bagotes
30
73M80
115
Portales
115
40
Central Plutarco Elías Calles " El Novillo" 135 MW CEGEN CFE92 +11 MW Jun-27
Novillo
20
115
Hermosillo Nueve
30
30
30.0
115
M18-NO1/may-28 Sustitución
Hermosillo Uno
15.0
40
40
115
M18-NO1/may-28 Sustitución
73280
73D30
73080
73050
73730
Villa del Pitic
30
30
115
Hermosillo CERESO
40
115
73D60
P20-NO7/abr-29
Apasco
115
A Maniobras Munisol (Zona Costa Hermosillo)
Hermosillo La Manga
Sustitución
40
1920-H/ene-25
115
A Mi Ranchito Sur Maniobras (Zona Costa Hermosillo)
Río Sonora
40
40
115
Hermosillo Ocho
40
40
115
73780
Sustitución
M18-NO1/may-28
GNH
20
115
Planta Ford
115
Magna
115
C&A
115
M18-NO1/may-28
Sustitución
Dynatech
115
22.5
33.6
73D20
73130
73120
73010
73020
Central Ciclo Combinado Hermosillo
227 MW
73Q00
73040
73030
73D10
73220
73290
115
73100
73430
100
15.0
100
Hermosillo Cinco
230
21.0
21.0
93D70
93D90
93D30
93D50
93410
93430
93320
Cementos del Yaqui
230
A Planta Guaymas Dos (Zona Guaymas)
A Nacozari (Zona Cananea-Nacozari)
73M70
73M40
73790
73000
73700
73070
73060
22.5
40
40
225
225
230
Hermosillo Cuatro
93900
93910
93350
93D60
93340
Rolando García Urrea
40
40
115
D21-NO2/abr-25
I20-SIN1/nov-25
-200/+200
Seri
450
450
230
400
A3N90
A3N80
50.0
50.0
P16-NO2/oct-24
73430
Estación Torres
7.5
115
A Guaymas Cereso (Zona Guaymas)
a Empalme CC Zona Guaymas
A Fátima (Zona Guaymas)
Gerencia: Noroeste
Zona: Hermosillo 2023-2028
CENACE
CENTRO NACIONAL DE CONTROL DE ENERGÍA

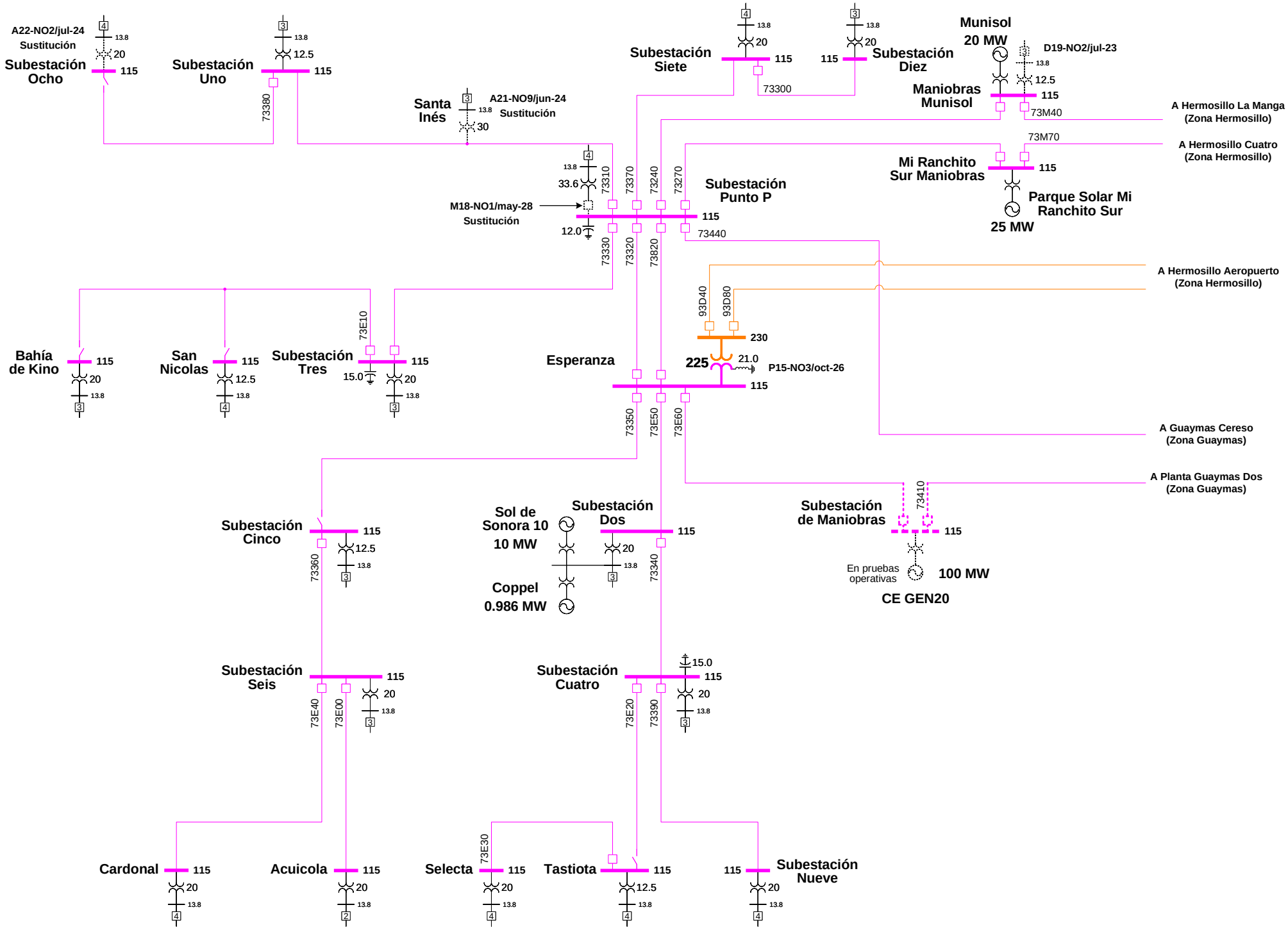
A22-NO2/jul-24
Sustitución
Subestación Ocho
115
20
13.8
4
Subestación Uno
115
12.5
13.8
3
73380
Santa Inés
A21-NO9/jun-24
Sustitución
30
13.8
3
Subestación Siete
115
20
13.8
4
73300
115
Subestación Diez
20
13.8
3
Munisol
20 MW
D19-NO2/jul-23
13.8
3
12.5
Maniobras Munisol
115
73M40
A Hermosillo La Manga
(Zona Hermosillo)
73M70
A Hermosillo Cuatro
(Zona Hermosillo)
Mi Ranchito
Sur Maniobras
115
Parque Solar Mi
Ranchito Sur
25 MW
33.6
13.8
4
73310
73370
73240
73270
Subestación
Punto P
M18-NO1/may-28
Sustitución
115
12.0
73330
73320
73820
73440
A Hermosillo Aeropuerto
(Zona Hermosillo)
93D40
93D80
230
225
21.0
P15-NO3/oct-26
Bahía
de Kino
115
20
13.8
3
San
Nicolas
115
12.5
13.8
4
Subestación
Tres
73E10
115
15.0
20
13.8
3
Esperanza
115
73350
73E50
73E60
A Guaymas Cereso
(Zona Guaymas)
A Planta Guaymas Dos
(Zona Guaymas)
73410
Subestación
Cinco
115
12.5
13.8
3
73360
Sol de
Sonora 10
10 MW
Subestación
Dos
115
20
13.8
3
73340
Coppel
0.986 MW
Subestación
de Maniobras
115
En pruebas
operativas
100 MW
CE GEN20
Subestación
Seis
115
20
13.8
3
73E40
73E00
Subestación
Cuatro
15.0
115
20
13.8
3
73E20
73390
Cardonal
115
20
13.8
4
Acuicola
115
20
13.8
2
Selecta
73E30
115
20
13.8
4
Tastiota
115
12.5
13.8
4
115
Subestación
Nueve
20
13.8
4
Gerencia: Noroeste
Zona: Costa Hermosillo 2023-2028
CENACE
CENTRO NACIONAL DE
CONTROL DE ENERGÍA

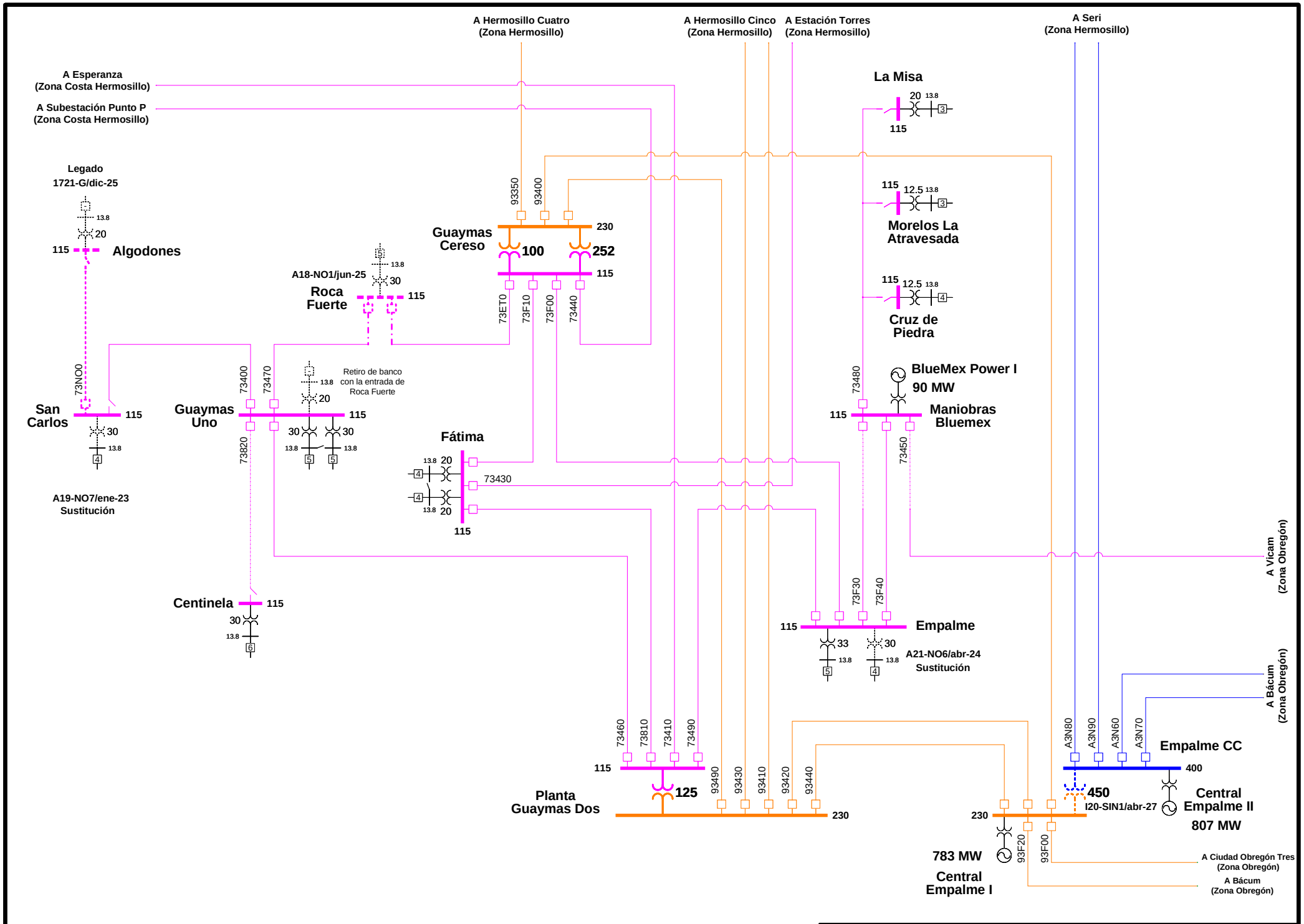


**Gerencia: Noroeste**
**Zona: Guaymas 2023-2028**

CENACE
CENTRO NACIONAL DE CONTROL DE ENERGÍA

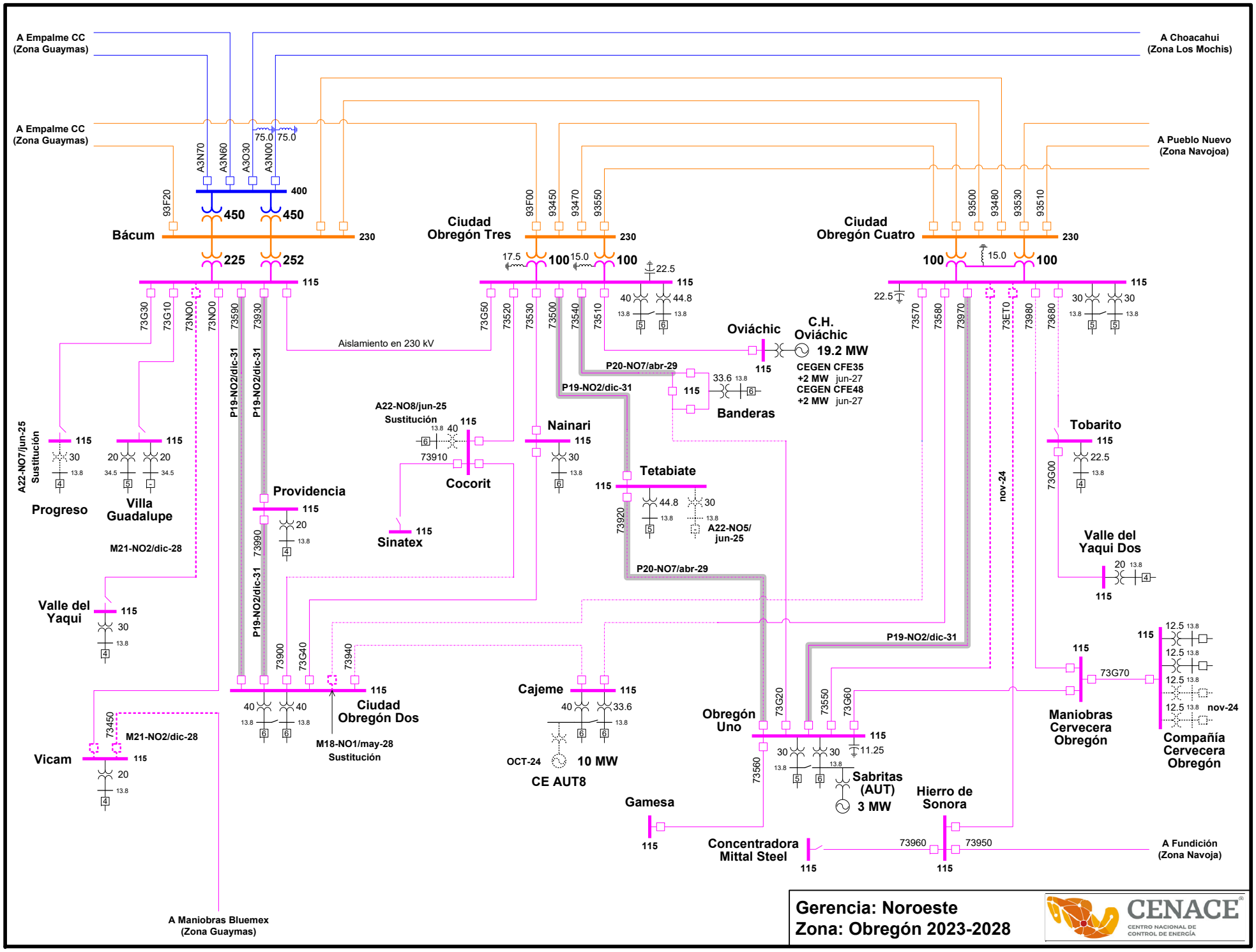


**Gerencia: Noroeste**
**Zona: Obregón 2023-2028**

CENACE
CENTRO NACIONAL DE CONTROL DE ENERGÍA

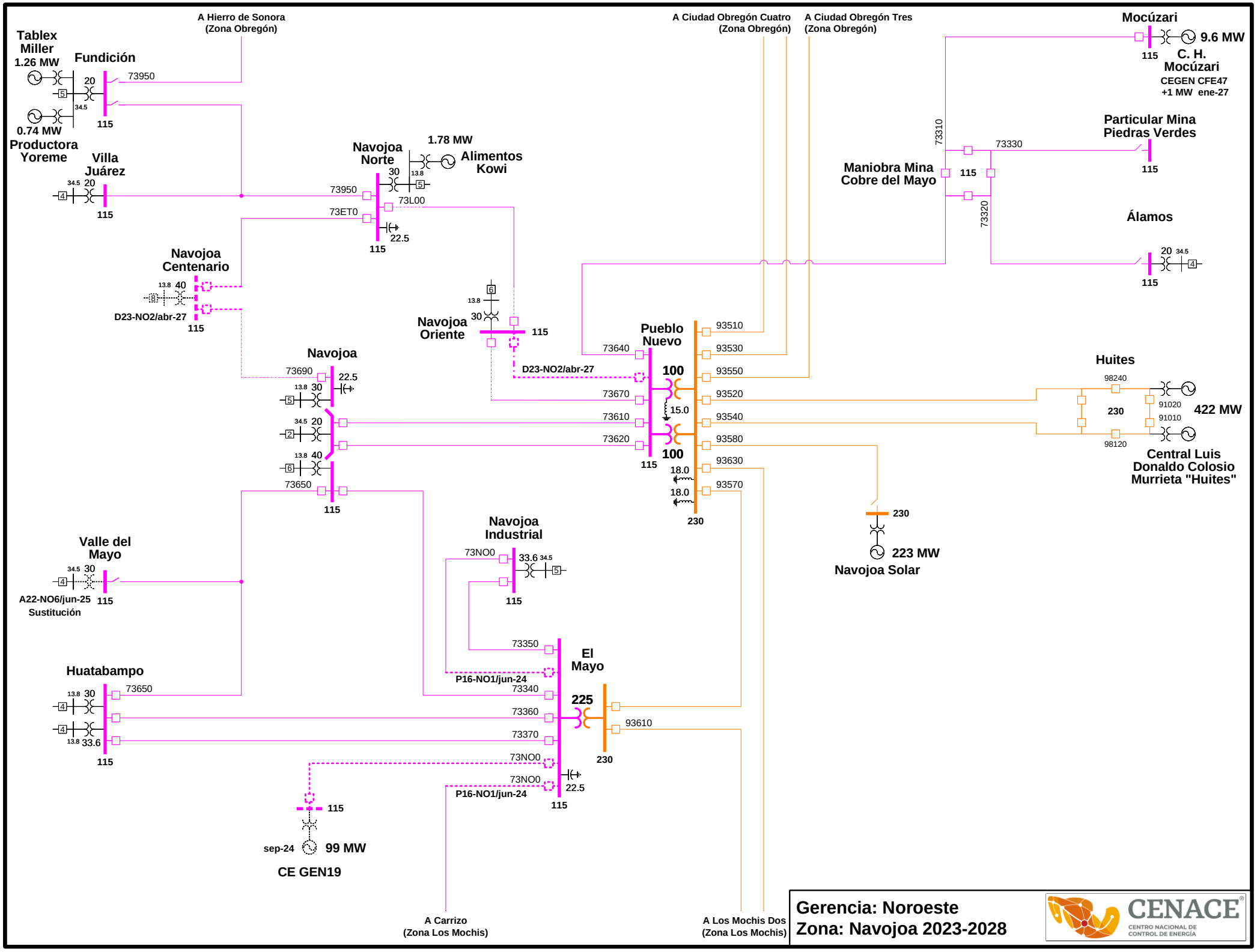
A Hierro de Sonora
(Zona Obregón)
A Ciudad Obregón Cuatro
(Zona Obregón)
A Ciudad Obregón Tres
(Zona Obregón)
Tablex Miller
1.26 MW
Fundición
20
34.5
73950
115
0.74 MW
Productora Yoreme
Villa Juárez
34.5 20
115
Navojoa Norte
1.78 MW
Alimentos Kowi
30
13.8
73950
73L00
73ET0
22.5
115
Navojoa Centenario
13.8 40
D23-NO2/abr-27
115
Navojoa Oriente
13.8
30
115
Navojoa
73690
22.5
13.8 30
34.5 20
13.8 40
73650
115
Pueblo Nuevo
73640
D23-NO2/abr-27
100
73670
15.0
73610
73620
100
115
18.0
18.0
230
93510
93530
93550
93520
93540
93580
93630
93570
Mocúzari
115
9.6 MW
C. H. Mocúzari
CEGEN CFE47
+1 MW ene-27
73310
73330
Particular Mina Piedras Verdes
115
Maniobra Mina Cobre del Mayo
115
73320
Álamos
20 34.5
115
Huites
98240
230
91020
91010
422 MW
98120
Central Luis Donaldo Colosio Murrieta "Huites"
230
223 MW
Navojoa Solar
Valle del Mayo
34.5 30
A22-NO6/jun-25
Sustitución
115
Navojoa Industrial
73NO0
33.6 34.5
115
73350
El Mayo
P16-NO1/jun-24
73340
225
73360
93610
73370
230
73NO0
73NO0
22.5
P16-NO1/jun-24
115
Huatabampo
13.8 30
73650
13.8 33.6
115
115
sep-24
99 MW
CE GEN19
A Carrizo
(Zona Los Mochis)
A Los Mochis Dos
(Zona Los Mochis)
Gerencia: Noroeste
Zona: Navojoa 2023-2028
CENACE
CENTRO NACIONAL DE CONTROL DE ENERGÍA

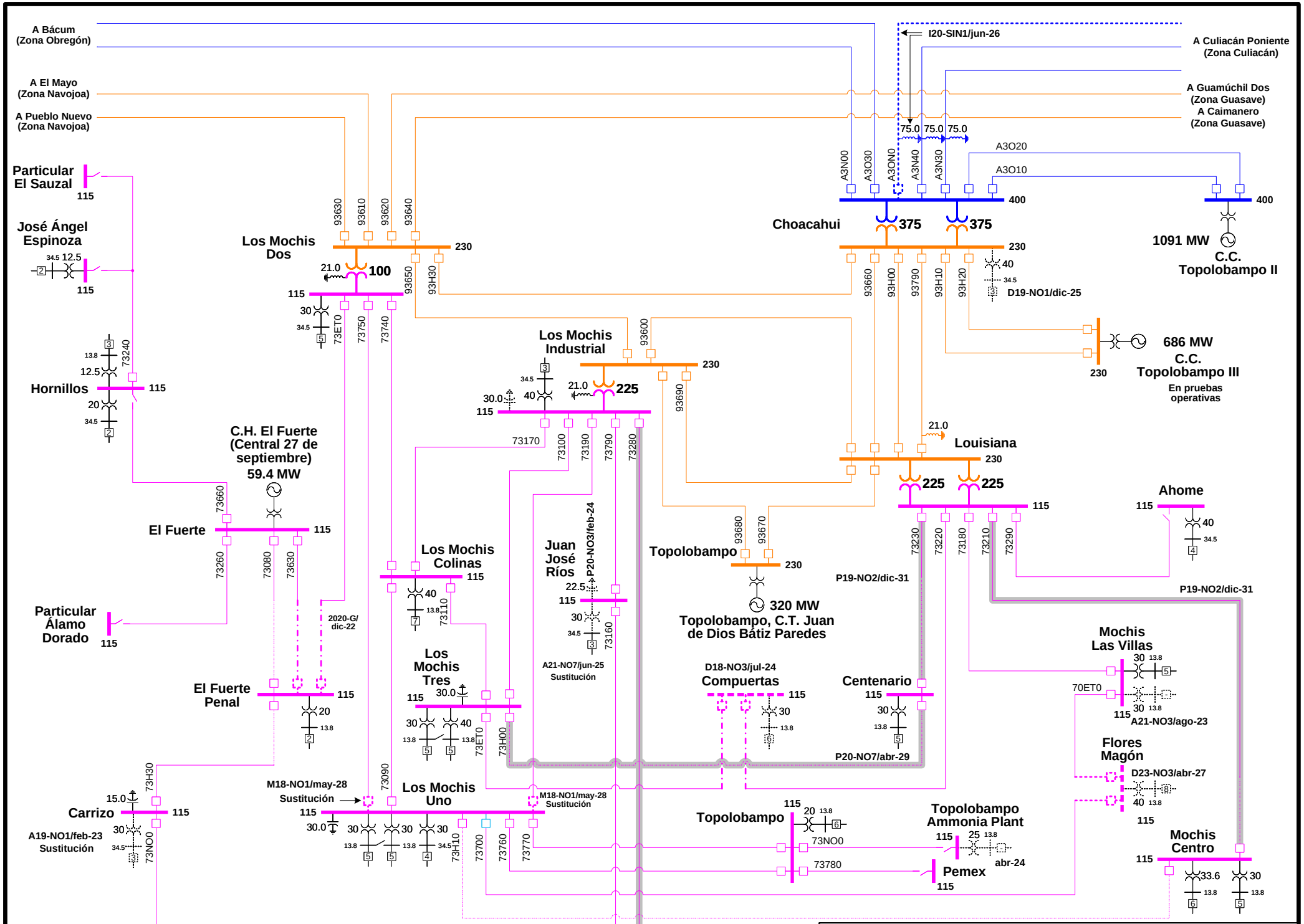
A Bácum (Zona Obregón)
A El Mayo (Zona Navojoa)
A Pueblo Nuevo (Zona Navojoa)
I20-SIN1/jun-26
A Culiacán Poniente (Zona Culiacán)
A Guamúchil Dos (Zona Guasave)
A Caimanero (Zona Guasave)
75.0 75.0 75.0
A3O20
A3O10
A3N00 A3O30 A3ON0 A3N40 A3N30
400
Choacahui
375 375
230
1091 MW
C.C. Topolobampo II
Particular El Sauzal
115
José Ángel Espinoza
34.5 12.5
Los Mochis Dos
93630 93610 93620 93640
21.0
100
93650 93H30
93660 93H00 93790 93H10 93H20
40
34.5
D19-NO1/dic-25
686 MW
C.C. Topolobampo III
En pruebas operativas
Hornillos
13.8 12.5 20 34.5
73240
30
73ET0 73750 73740
Los Mochis Industrial
93600
30.0
225
93690
73170 73100 73190 73790 73280
Louisiana
225 225
Ahome
C.H. El Fuerte (Central 27 de septiembre) 59.4 MW
73660
El Fuerte
73260 73080 73630
Los Mochis Colinas
73110
Juan José Ríos
P20-NO3/feb-24
22.5
73160
A21-NO7/jun-25 Sustitución
Topolobampo
93680 93670
320 MW
Topolobampo, C.T. Juan de Dios Bátiz Paredes
P19-NO2/dic-31
73230 73220 73180 73210 73290
Particular Álamo Dorado
2020-G/ dic-22
Los Mochis Tres
73ET0 73H00
D18-NO3/jul-24
Compuertas
Centenario
P20-NO7/abr-29
Mochis Las Villas
70ET0
A21-NO3/ago-23
El Fuerte Penal
Flores Magón
D23-NO3/abr-27
M18-NO1/may-28 Sustitución
Carrizo
15.0
73H30 73NO0
A19-NO1/feb-23 Sustitución
Los Mochis Uno
73090 73H10 73700 73760 73770
Topolobampo
73NO0 73780
Topolobampo Ammonia Plant
25
abr-24
Pemex
Mochis Centro
33.6
A El Mayo (Zona Navojoa)
P21-NO3/abr-28
A Leyva Solano (Zona Guasave)
A Ruiz Cortines (Zona Guasave)
Gerencia: Noroeste
Zona: Los Mochis 2023-2028
CENACE
CENTRO NACIONAL DE CONTROL DE ENERGÍA

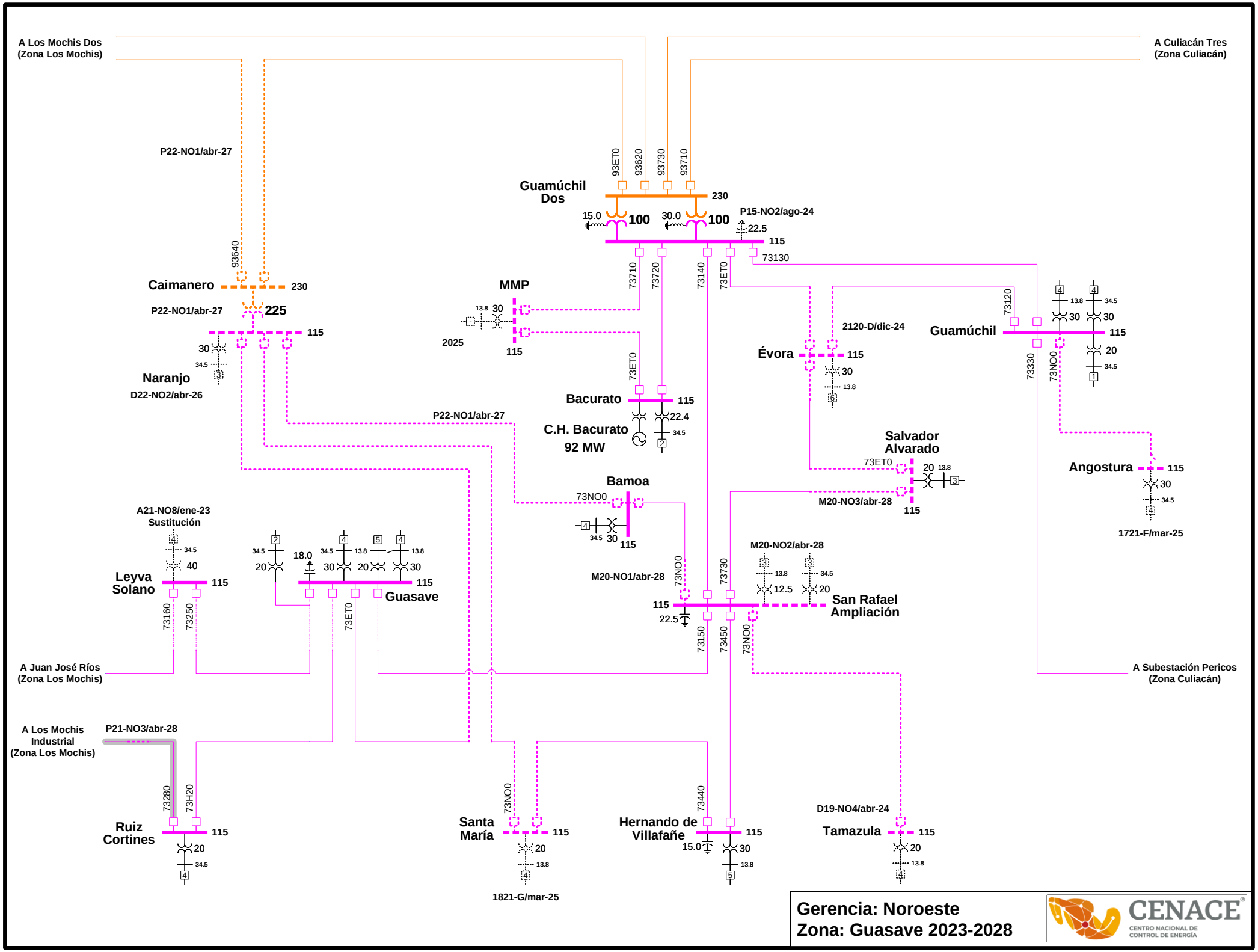
A Los Mochis Dos
(Zona Los Mochis)
A Culiacán Tres
(Zona Culiacán)
P22-NO1/abr-27
93ET0
93620
93730
93710
Guamúchil
Dos
230
15.0
100
30.0
100
P15-NO2/ago-24
22.5
115
73130
93640
Caimanero
230
P22-NO1/abr-27
225
115
30
34.5
Naranjo
D22-NO2/abr-26
MMP
13.8
30
2025
115
73710
73720
73140
73ET0
73ET0
Bacurato
115
22.4
34.5
C.H. Bacurato
92 MW
P22-NO1/abr-27
2120-D/dic-24
Évora
115
30
13.8
73120
Guamúchil
13.8
34.5
30
30
115
20
34.5
73330
73NO0
Salvador
Alvarado
73ET0
20
13.8
M20-NO3/abr-28
115
Angostura
115
30
34.5
1721-F/mar-25
Bamoa
73NO0
34.5
30
115
A21-NO8/ene-23
Sustitución
34.5
40
Leyva
Solano
115
34.5
20
18.0
34.5
13.8
30
20
13.8
30
115
Guasave
73160
73250
73ET0
M20-NO1/abr-28
73NO0
73730
M20-NO2/abr-28
13.8
12.5
34.5
20
115
22.5
San Rafael
Ampliación
73150
73450
73NO0
A Juan José Ríos
(Zona Los Mochis)
A Subestación Pericos
(Zona Culiacán)
A Los Mochis
Industrial
(Zona Los Mochis)
P21-NO3/abr-28
73280
73H20
Ruiz
Cortines
115
20
34.5
73NO0
Santa
María
115
20
13.8
1821-G/mar-25
73440
Hernando de
Villafañe
115
15.0
30
13.8
D19-NO4/abr-24
Tamazula
115
20
13.8
Gerencia: Noroeste
Zona: Guasave 2023-2028
CENACE
CENTRO NACIONAL DE
CONTROL DE ENERGÍA

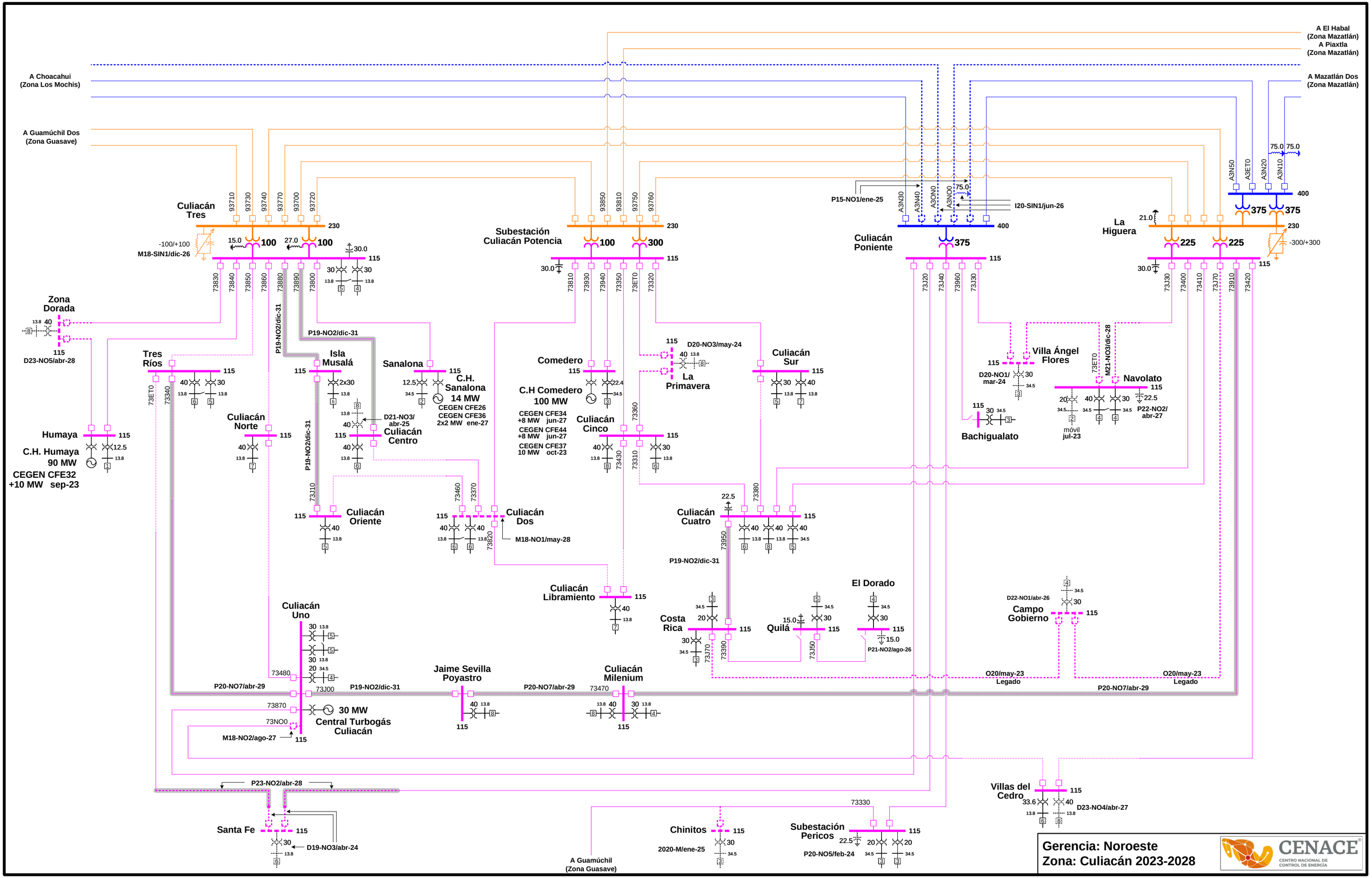
A Choacahui
(Zona Los Mochis)
A Guamúchil Dos
(Zona Guasave)
A El Habal
(Zona Mazatlán)
A Piaxtla
(Zona Mazatlán)
A Mazatlán Dos
(Zona Mazatlán)
Culiacán Tres
230
-100/+100
M18-SIN1/dic-26
15.0
100
27.0
100
30.0
115
93710
93730
93740
93770
93700
93720
73830
73840
73850
73860
73880
73890
73800
Subestación Culiacán Potencia
230
100
300
115
30.0
93850
93810
93750
93760
73810
73930
73940
73350
73ET0
73320
P15-NO1/ene-25
A3N30
A3N40
A3ON0
A3NO0
75.0
I20-SIN1/jun-26
Culiacán Poniente
400
375
115
73320
73340
73960
73330
A3N50
A3ET0
A3N20
A3N10
75.0 75.0
400
375
375
La Higuera
21.0
225
225
230
-300/+300
30.0
115
73330
73400
73410
73370
73910
73420
Zona Dorada
13.8 40
115
D23-NO5/abr-28
Tres Ríos
115
73ET0
73340
40 30
13.8 13.8
P19-NO2/dic-31
P19-NO2/dic-31
Isla Musalá
115
2x30
13.8
Sanalona
115
12.5
34.5
C.H. Sanalona
14 MW
CEGEN CFE26
CEGEN CFE36
2x2 MW ene-27
Comedero
115
22.4
34.5
C.H Comedero
100 MW
CEGEN CFE34
+8 MW jun-27
CEGEN CFE44
+8 MW jun-27
CEGEN CFE37
10 MW oct-23
115
D20-NO3/may-24
40 13.8
La Primavera
Culiacán Sur
115
30 40
13.8 13.8
Villa Ángel Flores
115
D20-NO1/
mar-24
30
34.5
73ET0
M21-NO3/dic-28
Navolato
115
20 40 30
34.5 34.5 34.5
22.5
P22-NO2/
abr-27
móvil
jul-23
115
30 34.5
Bachigualato
Humaya
115
12.5
13.8
C.H. Humaya
90 MW
CEGEN CFE32
+10 MW sep-23
Culiacán Norte
115
40
13.8
D21-NO3/
abr-25
Culiacán Centro
115
40
13.8
Culiacán Cinco
115
40 30
13.8 13.8
73360
73430
73310
P19-NO2/dic-31
73310
115
Culiacán Oriente
40
13.8
73460
73370
115
Culiacán Dos
40 40
13.8 13.8
73820
M18-NO1/may-28
Culiacán Cuatro
22.5
115
40 40 40
13.8 13.8 34.5
73380
73950
P19-NO2/dic-31
Culiacán Libramiento
115
40
13.8
El Dorado
Costa Rica
34.5
20
30
34.5
115
73170
73390
Quilá
15.0
34.5
30
115
73350
115
34.5
30
15.0
P21-NO2/ago-26
D22-NO1/abr-26
34.5
30
Campo Gobierno
115
Culiacán Uno
30 13.8
30 13.8
20 34.5
73480
73J00
73870
73NO0
30 MW
Central Turbogás Culiacán
M18-NO2/ago-27
115
P20-NO7/abr-29
P19-NO2/dic-31
Jaime Sevilla Poyastro
40 13.8
115
P20-NO7/abr-29
Culiacán Milenium
73470
13.8 40 30 13.8
115
O20/may-23
Legado
O20/may-23
Legado
P20-NO7/abr-29
P23-NO2/abr-28
Santa Fe
115
30
13.8
D19-NO3/abr-24
A Guamúchil
(Zona Guasave)
Chinitos
115
30
34.5
2020-M/ene-25
73330
Subestación Pericos
115
22.5
20 20
34.5 34.5
P20-NO5/feb-24
Villas del Cedro
115
33.6 40
13.8 13.8
D23-NO4/abr-27
Gerencia: Noroeste
Zona: Culiacán 2023-2028
CENACE
CENTRO NACIONAL DE CONTROL DE ENERGÍA

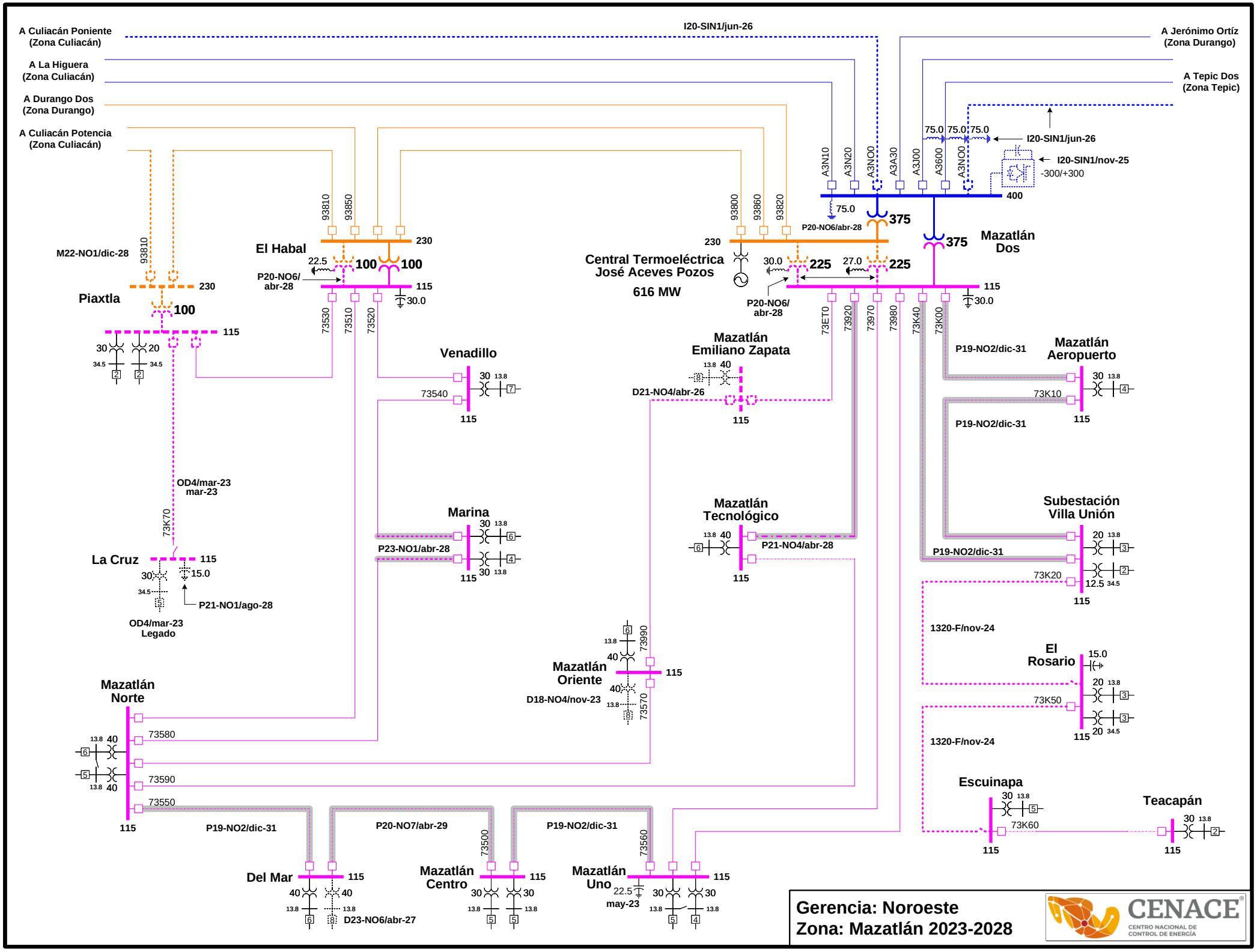
A Culiacán Poniente (Zona Culiacán)
A La Higuera (Zona Culiacán)
A Durango Dos (Zona Durango)
A Culiacán Potencia (Zona Culiacán)
I20-SIN1/jun-26
A Jerónimo Ortíz (Zona Durango)
A Tepic Dos (Zona Tepic)
I20-SIN1/jun-26
I20-SIN1/nov-25
-300/+300
75.0
75.0
75.0
A3N10
A3N20
A3N00
A3A30
A3J00
A3600
A3N00
400
75.0
P20-NO6/abr-28
375
375
Mazatlán Dos
115
30.0
M22-NO1/dic-28
93810
Piaxtla
230
100
115
30
20
34.5
34.5
El Habal
93810
93850
230
22.5
100
100
P20-NO6/ abr-28
115
30.0
73530
73510
73520
Central Termoeléctrica José Aceves Pozos
616 MW
93800
93860
93820
230
30.0
225
27.0
225
P20-NO6/ abr-28
73ET0
73920
73970
73980
73K40
73K00
Venadillo
30
13.8
73540
115
Mazatlán Emiliano Zapata
13.8
40
D21-NO4/abr-26
115
P19-NO2/dic-31
Mazatlán Aeropuerto
30
13.8
73K10
115
P19-NO2/dic-31
OD4/mar-23
mar-23
73K70
La Cruz
115
30
15.0
34.5
P21-NO1/ago-28
OD4/mar-23
Legado
Marina
30
13.8
P23-NO1/abr-28
115
30
13.8
Mazatlán Tecnológico
13.8
40
P21-NO4/abr-28
115
Subestación Villa Unión
20
13.8
P19-NO2/dic-31
73K20
12.5
34.5
115
1320-F/nov-24
El Rosario
15.0
20
13.8
73K50
20
34.5
115
1320-F/nov-24
73990
13.8
40
Mazatlán Oriente
115
40
13.8
D18-NO4/nov-23
73570
Mazatlán Norte
13.8
40
13.8
40
73580
73590
73550
115
P19-NO2/dic-31
P20-NO7/abr-29
P19-NO2/dic-31
Escuinapa
30
13.8
73K60
115
Teacapán
30
13.8
115
Del Mar
115
40
40
13.8
13.8
D23-NO6/abr-27
73500
Mazatlán Centro
115
30
30
13.8
13.8
73560
Mazatlán Uno
115
22.5
may-23
30
30
13.8
13.8
Gerencia: Noroeste
Zona: Mazatlán 2023-2028
CENACE
CENTRO NACIONAL DE CONTROL DE ENERGÍA

CENACE®
CENTRO NACIONAL DE CONTROL DE ENERGÍA

# GERENCIA DE CONTROL REGIONAL NORTE

REGIONES

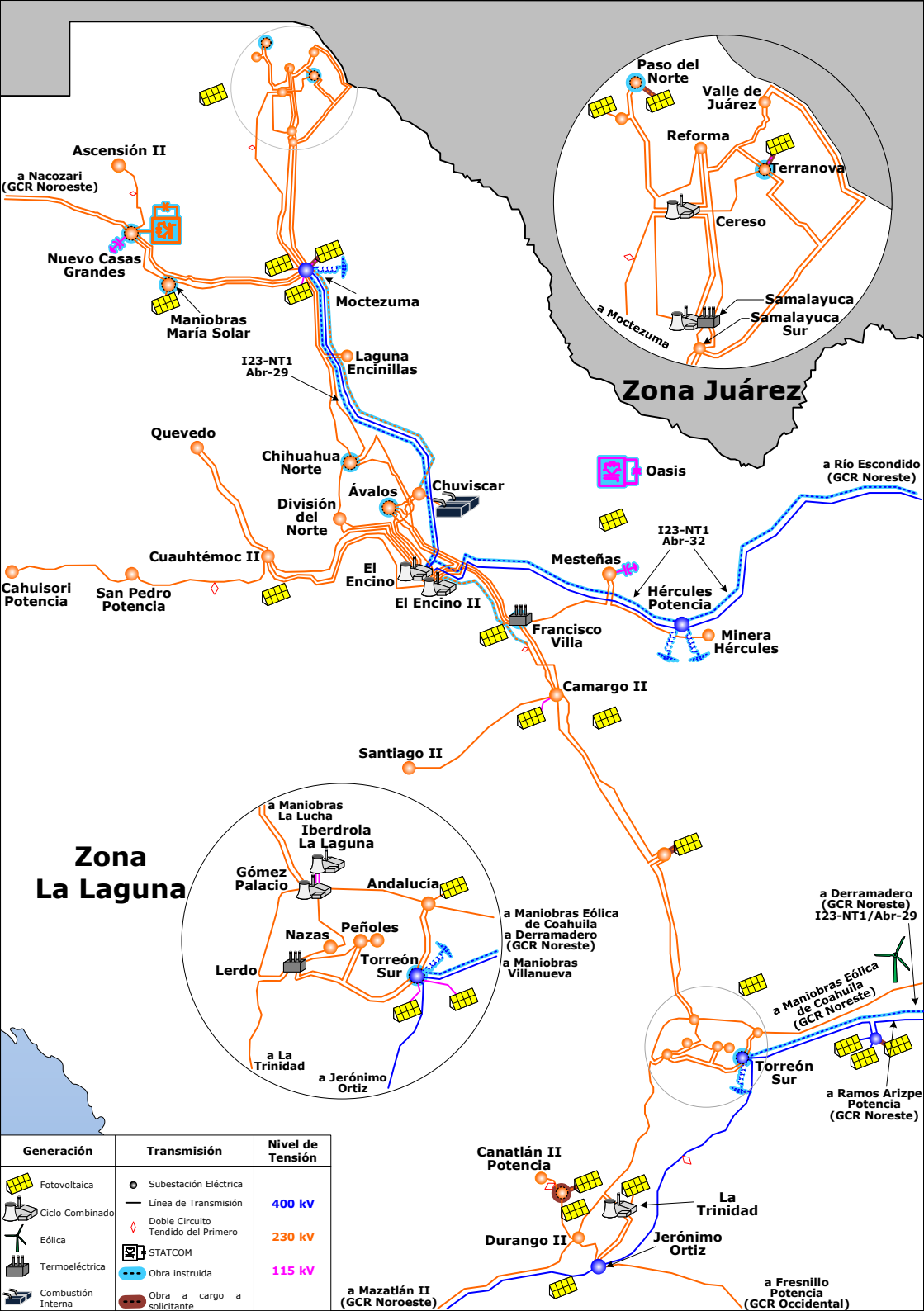
Zona Juárez
Paso del Norte
Valle de Juárez
Reforma
Terranova
Cereso
Samalayuca
Samalayuca Sur
a Moctezuma
Ascensión II
a Nacozari (GCR Noroeste)
Nuevo Casas Grandes
Maniobras María Solar
Moctezuma
Laguna Encinillas
I23-NT1 Abr-29
Quevedo
Chihuahua Norte
Ávalos
Chuviscar
División del Norte
Oasis
a Río Escondido (GCR Noreste)
I23-NT1 Abr-32
Mesteñas
Hércules Potencia
Minera Hércules
Cuauhtémoc II
El Encino
El Encino II
Cahuisori Potencia
San Pedro Potencia
Francisco Villa
Camargo II
Santiago II
Zona La Laguna
a Maniobras La Lucha
Iberdrola La Laguna
Gómez Palacio
Andalucía
Nazas
Peñoles
Lerdo
Torreón Sur
a Maniobras Eólica de Coahuila
a Derramadero (GCR Noreste)
a Maniobras Villanueva
a La Trinidad
a Jerónimo Ortiz
a Derramadero (GCR Noreste) I23-NT1/Abr-29
a Maniobras Eólica de Coahuila (GCR Noreste)
Torreón Sur
a Ramos Arizpe Potencia (GCR Noreste)
Canatlán II Potencia
La Trinidad
Durango II
Jerónimo Ortiz
a Mazatlán II (GCR Noroeste)
a Fresnillo Potencia (GCR Occidental)
Generación
Fotovoltaica
Ciclo Combinado
Eólica
Termoeléctrica
Combustión Interna
Transmisión
Subestación Eléctrica
Línea de Transmisión
Doble Circuito Tendido del Primero
STATCOM
Obra instruida
Obra a cargo a solicitante
Nivel de Tensión
400 kV
230 kV
115 kV

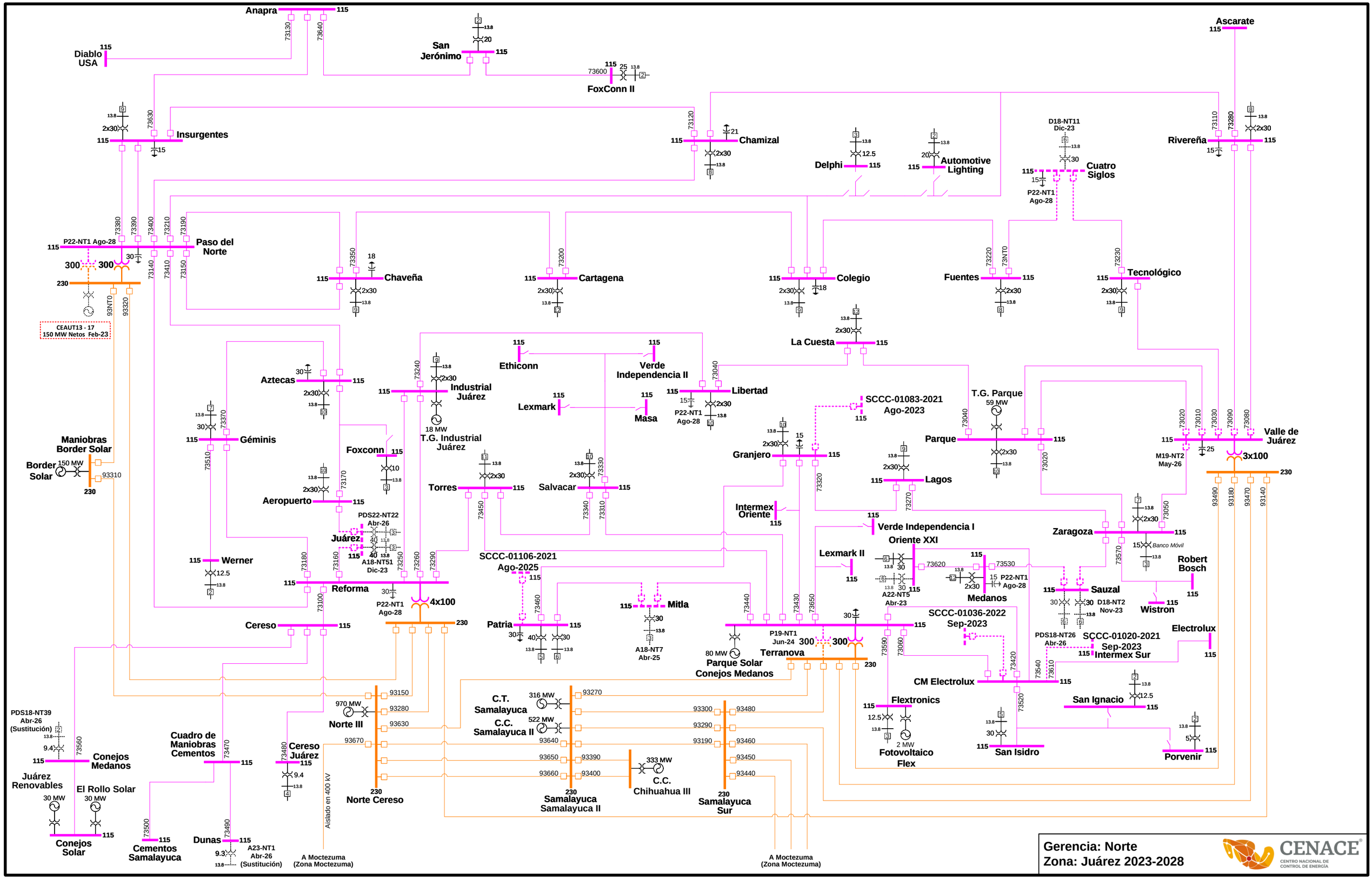


Gerencia: Norte
Zona: Juárez 2023-2028

CENACE
CENTRO NACIONAL DE CONTROL DE ENERGÍA

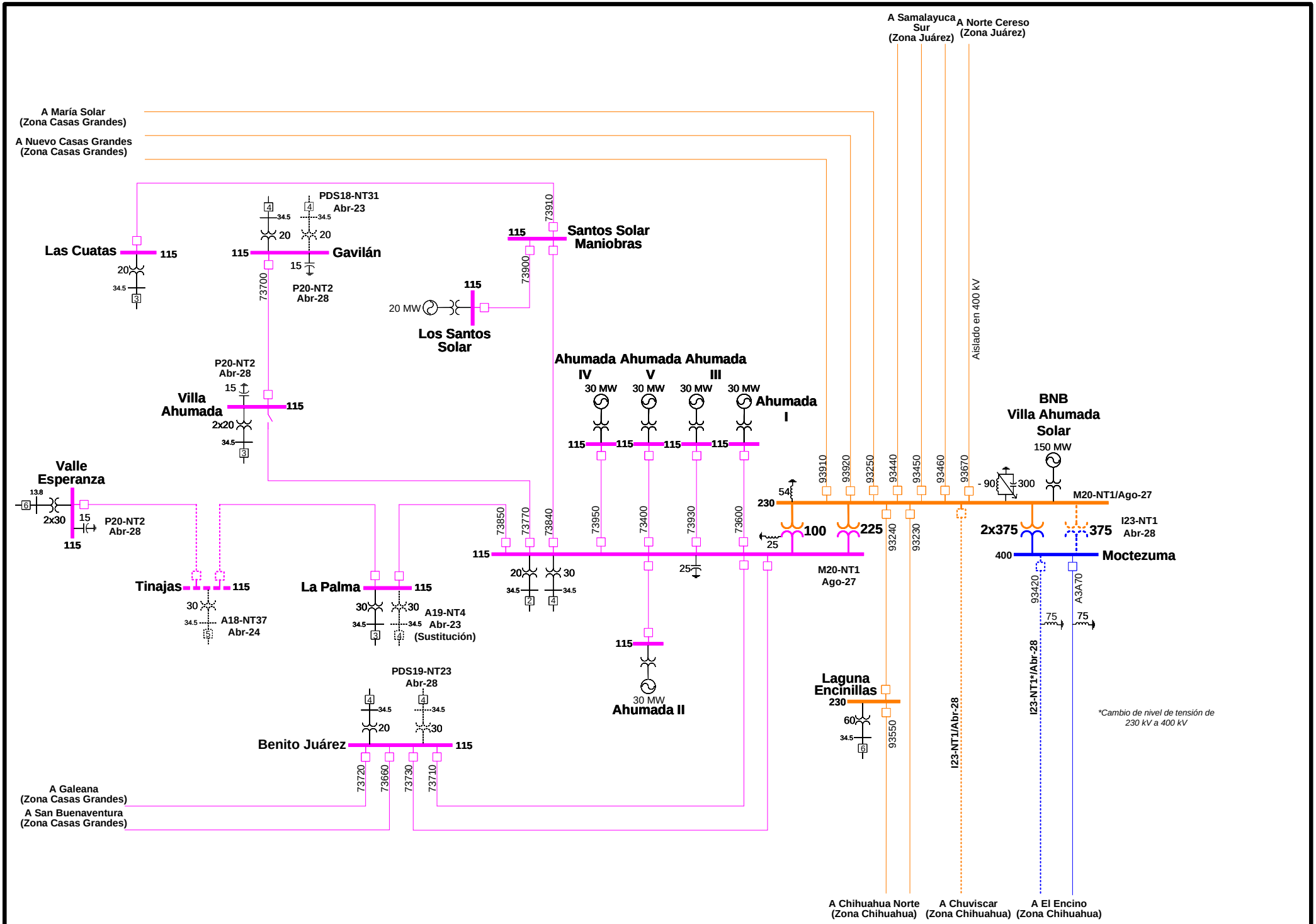


**Gerencia: Norte**
**Zona: Moctezuma 2023-2028**

CENACE
CENTRO NACIONAL DE CONTROL DE ENERGÍA

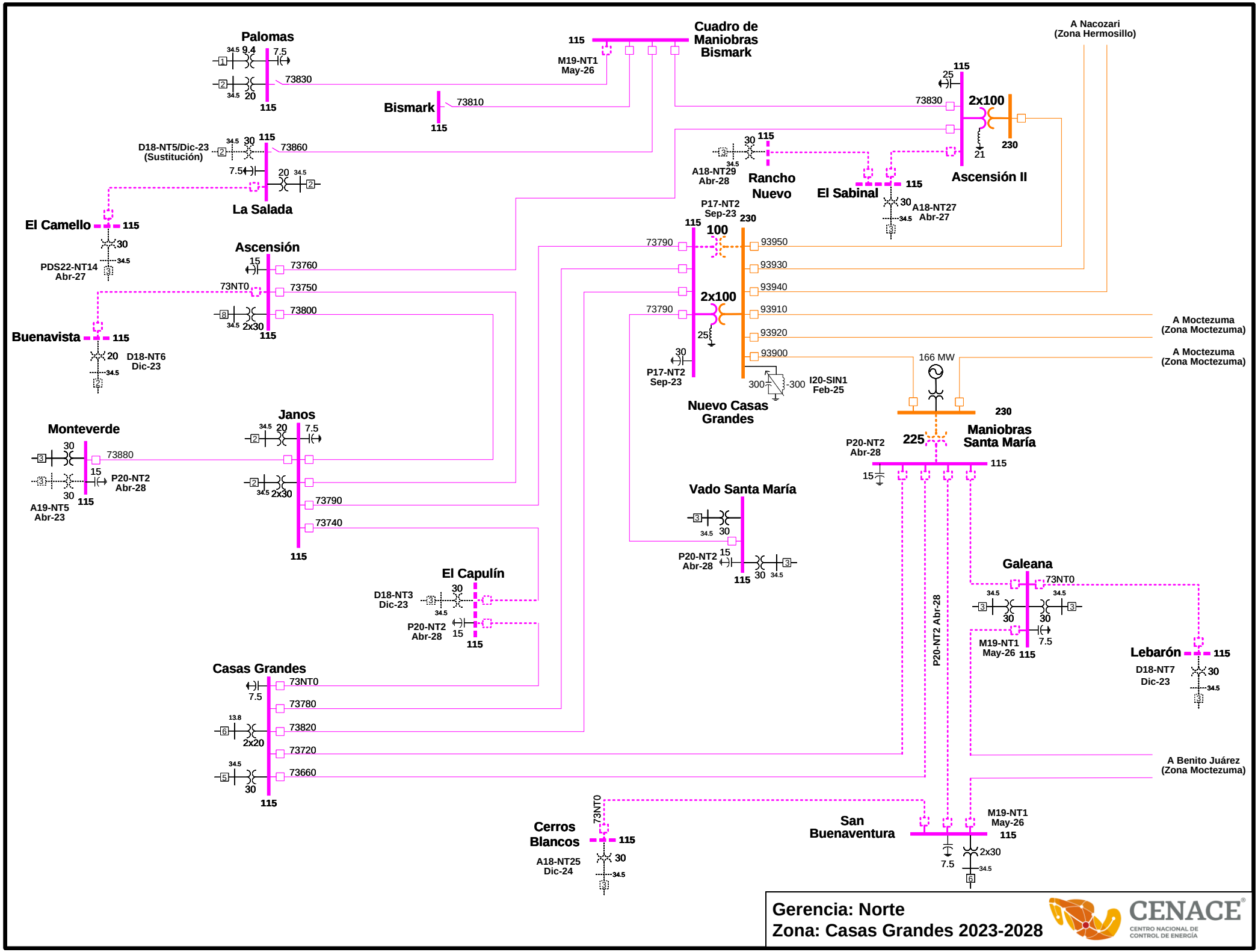
Palomas
Cuadro de Maniobras Bismark
A Nacozari (Zona Hermosillo)
M19-NT1 May-26
Bismark
D18-NT5/Dic-23 (Sustitución)
La Salada
2x100
Ascensión II
A18-NT29 Abr-28
Rancho Nuevo
El Sabinal
A18-NT27 Abr-27
El Camello
PDS22-NT14 Abr-27
Ascensión
Buenavista
D18-NT6 Dic-23
P17-NT2 Sep-23
100
2x100
Nuevo Casas Grandes
I20-SIN1 Feb-25
A Moctezuma (Zona Moctezuma)
166 MW
Maniobras Santa María
P20-NT2 Abr-28
225
Monteverde
A19-NT5 Abr-23
Janos
Vado Santa María
El Capulín
D18-NT3 Dic-23
Galeana
M19-NT1 May-26
Lebarón
D18-NT7 Dic-23
Casas Grandes
A Benito Juárez (Zona Moctezuma)
Cerros Blancos
A18-NT25 Dic-24
San Buenaventura
Gerencia: Norte
Zona: Casas Grandes 2023-2028
CENACE
CENTRO NACIONAL DE CONTROL DE ENERGÍA

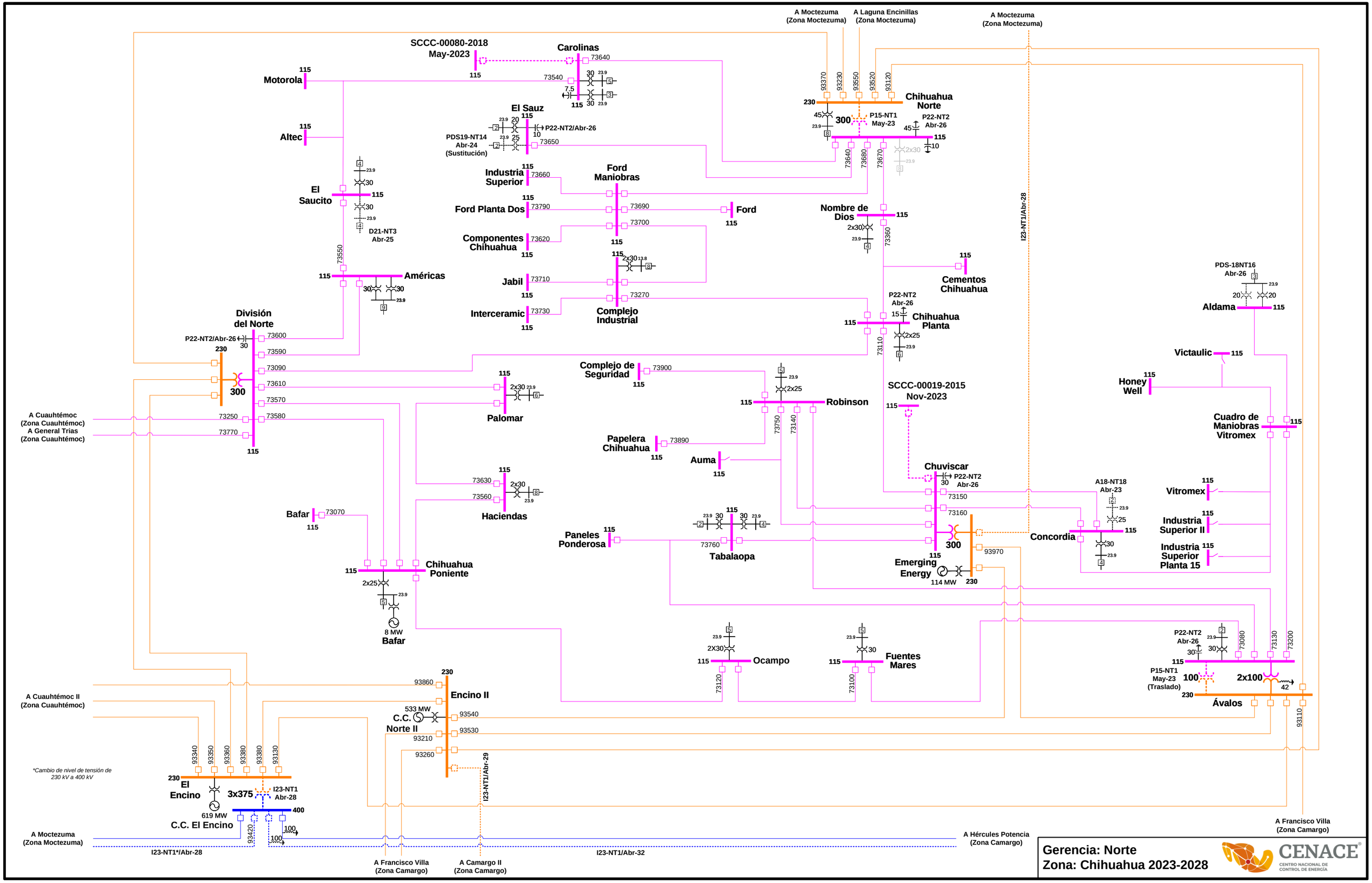
A Moctezuma (Zona Moctezuma)
A Laguna Encinillas (Zona Moctezuma)
A Moctezuma (Zona Moctezuma)
SCCC-00080-2018 May-2023
Carolinas
Motorola
Altec
El Sauz
PDS19-NT14 Abr-24 (Sustitución)
P22-NT2/Abr-26
Chihuahua Norte
P15-NT1 May-23
P22-NT2 Abr-26
El Saucito
D21-NT3 Abr-25
Industria Superior
Ford Maniobras
Ford Planta Dos
Ford
Nombre de Dios
Componentes Chihuahua
Jabil
Interceramic
Complejo Industrial
Américas
Cementos Chihuahua
I23-NT1/Abr-28
PDS-18NT16 Abr-26
Aldama
División del Norte
P22-NT2/Abr-26
Chihuahua Planta
Victaulic
Honey Well
Complejo de Seguridad
Robinson
SCCC-00019-2015 Nov-2023
A Cuauhtémoc (Zona Cuauhtémoc)
A General Trias (Zona Cuauhtémoc)
Palomar
Papelera Chihuahua
Auma
Cuadro de Maniobras Vitromex
Chuviscar
P22-NT2 Abr-26
Haciendas
Bafar
Paneles Ponderosa
Tabalaopa
Concordia
A18-NT18 Abr-23
Vitromex
Industria Superior II
Industria Superior Planta 15
Emerging Energy
114 MW
Chihuahua Poniente
8 MW
Bafar
Ocampo
Fuentes Mares
P22-NT2 Abr-26
P15-NT1 May-23 (Traslado)
Ávalos
A Cuauhtémoc II (Zona Cuauhtémoc)
Encino II
533 MW
C.C. Norte II
*Cambio de nivel de tensión de 230 kV a 400 kV
El Encino
I23-NT1 Abr-28
619 MW
C.C. El Encino
I23-NT1/Abr-29
A Moctezuma (Zona Moctezuma)
I23-NT1*/Abr-28
A Francisco Villa (Zona Camargo)
A Camargo II (Zona Camargo)
I23-NT1/Abr-32
A Hércules Potencia (Zona Camargo)
A Francisco Villa (Zona Camargo)
Gerencia: Norte
Zona: Chihuahua 2023-2028
CENACE
CENTRO NACIONAL DE CONTROL DE ENERGÍA

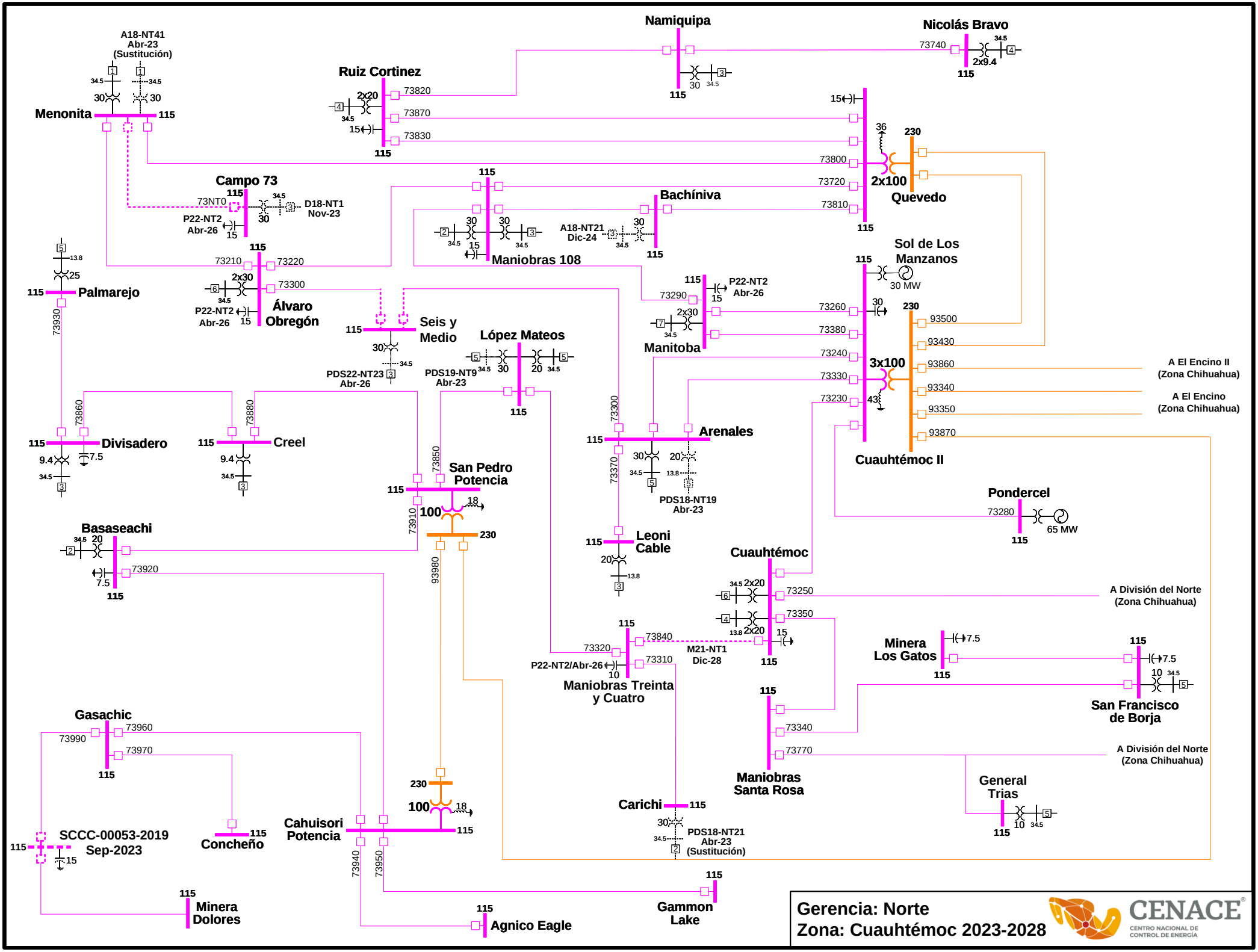
Namiquipa
Nicolás Bravo
A18-NT41
Abr-23
(Sustitución)
Menonita
Ruiz Cortinez
Campo 73
D18-NT1
Nov-23
P22-NT2
Abr-26
Bachíniva
A18-NT21
Dic-24
Maniobras 108
Quevedo
Sol de Los
Manzanos
30 MW
Palmarejo
Álvaro
Obregón
Seis y
Medio
López Mateos
PDS22-NT23
Abr-26
PDS19-NT9
Abr-23
Manitoba
Arenales
PDS18-NT19
Abr-23
Cuauhtémoc II
A El Encino II
(Zona Chihuahua)
A El Encino
(Zona Chihuahua)
Pondercel
65 MW
Divisadero
Creel
San Pedro
Potencia
Basaseachi
Leoni
Cable
Cuauhtémoc
A División del Norte
(Zona Chihuahua)
M21-NT1
Dic-28
Maniobras Treinta
y Cuatro
Minera
Los Gatos
San Francisco
de Borja
Gasachic
Maniobras
Santa Rosa
General
Trias
Carichi
PDS18-NT21
Abr-23
(Sustitución)
SCCC-00053-2019
Sep-2023
Concheño
Cahuisori
Potencia
Minera
Dolores
Agnico Eagle
Gammon
Lake
Gerencia: Norte
Zona: Cuauhtémoc 2023-2028
CENACE
CENTRO NACIONAL DE
CONTROL DE ENERGÍA

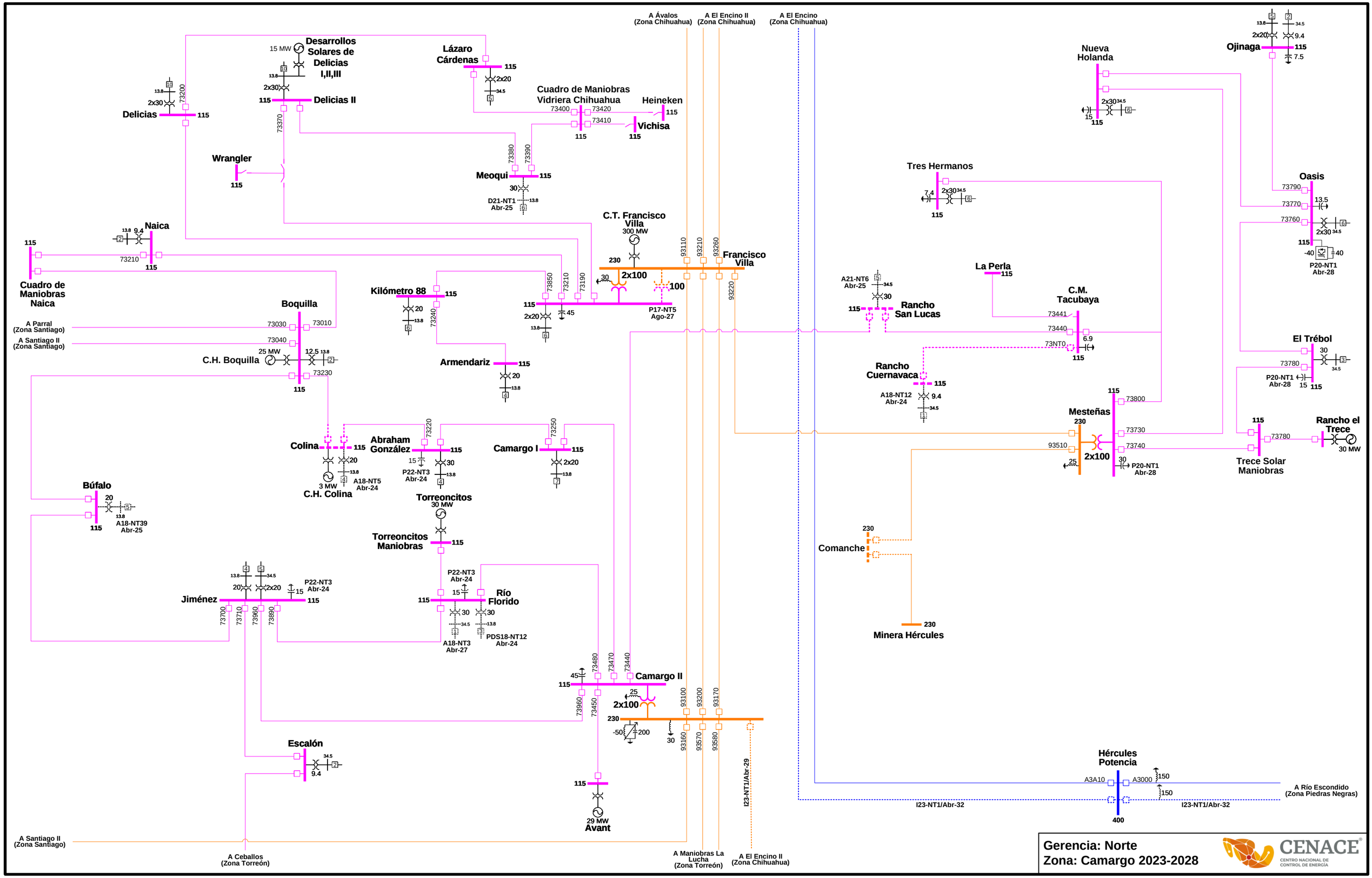
A Ávalos (Zona Chihuahua)
A El Encino II (Zona Chihuahua)
A El Encino (Zona Chihuahua)
Desarrollos Solares de Delicias I,II,III
15 MW
Lázaro Cárdenas
Delicias
Delicias II
Cuadro de Maniobras Vidriera Chihuahua
Heineken
Vichisa
Wrangler
Meoqui
D21-NT1 Abr-25
C.T. Francisco Villa
300 MW
Francisco Villa
2x100
100
P17-NT5 Ago-27
Naica
Cuadro de Maniobras Naica
Kilómetro 88
Boquilla
A Parral (Zona Santiago)
A Santiago II (Zona Santiago)
C.H. Boquilla
25 MW
Armendariz
Colina
Abraham González
Camargo I
3 MW
C.H. Colina
A18-NT5 Abr-24
P22-NT3 Abr-24
Torreoncitos
30 MW
Torreoncitos Maniobras
Búfalo
A18-NT39 Abr-25
Jiménez
Río Florido
A18-NT3 Abr-27
PDS18-NT12 Abr-24
Camargo II
Escalón
Avant
29 MW
A Santiago II (Zona Santiago)
A Ceballos (Zona Torreón)
A Maniobras La Lucha (Zona Torreón)
A El Encino II (Zona Chihuahua)
I23-NT1/Abr-29
Nueva Holanda
Ojinaga
Tres Hermanos
Oasis
P20-NT1 Abr-28
La Perla
A21-NT6 Abr-25
Rancho San Lucas
C.M. Tacubaya
El Trébol
Rancho Cuernavaca
A18-NT12 Abr-24
Mesteñas
Rancho el Trece
30 MW
Trece Solar Maniobras
Comanche
Minera Hércules
Hércules Potencia
A3A10
A3000
A Río Escondido (Zona Piedras Negras)
I23-NT1/Abr-32
Gerencia: Norte
Zona: Camargo 2023-2028
CENACE
CENTRO NACIONAL DE CONTROL DE ENERGÍA

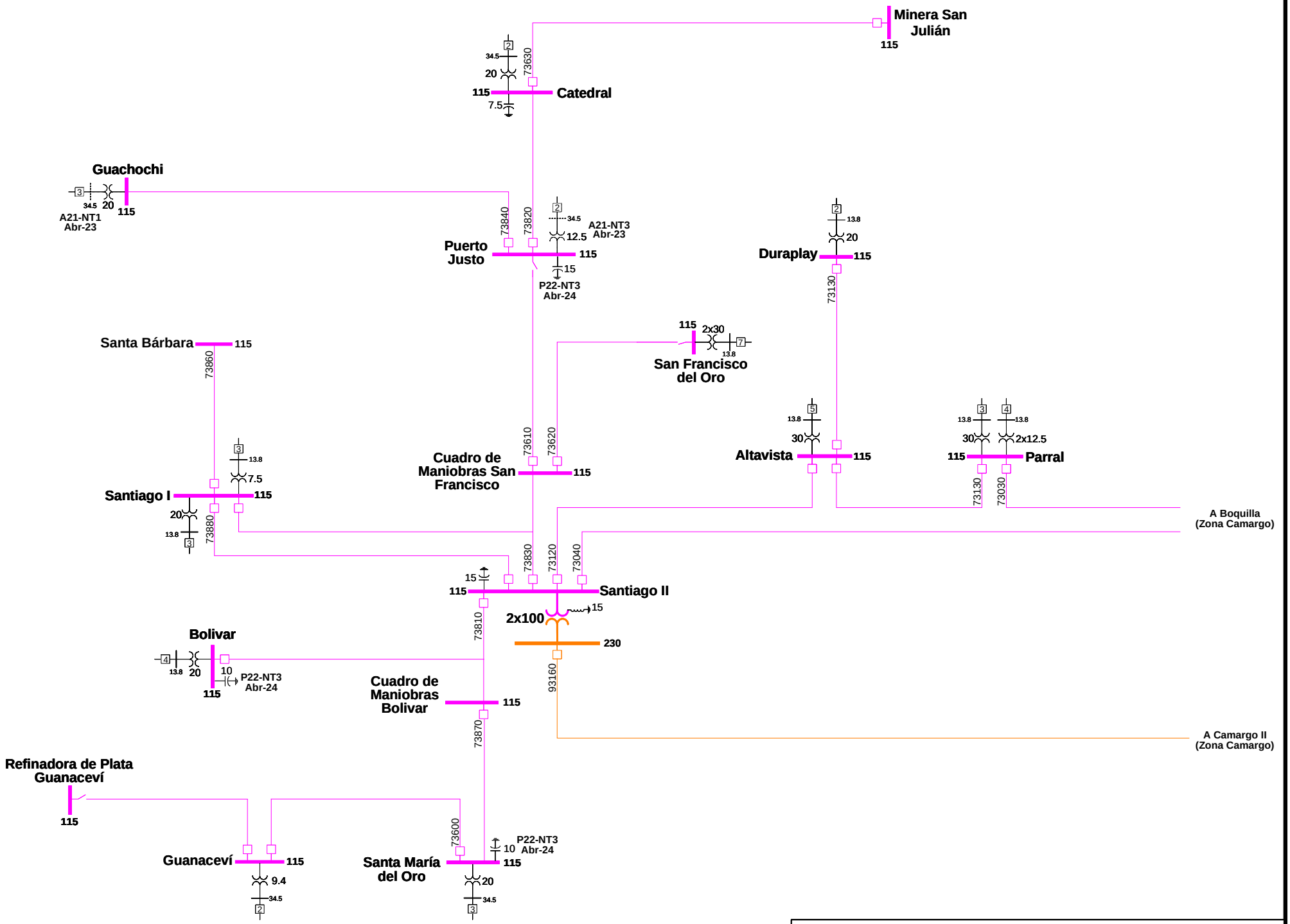
Minera San Julián
115
Catedral
115
7.5
20
34.5
73630
Guachochi
115
20
34.5
A21-NT1
Abr-23
Puerto Justo
115
73840
73820
12.5
34.5
A21-NT3
Abr-23
15
P22-NT3
Abr-24
Duraplay
115
20
13.8
73130
Santa Bárbara
115
73860
115
2x30
13.8
San Francisco del Oro
Cuadro de Maniobras San Francisco
115
73610
73620
Altavista
115
30
13.8
Parral
115
30
13.8
2x12.5
13.8
73130
73030
Santiago I
115
7.5
13.8
20
13.8
73880
A Boquilla
(Zona Camargo)
Santiago II
115
15
73830
73120
73040
2x100
15
230
73810
93160
Bolivar
115
20
13.8
10
P22-NT3
Abr-24
Cuadro de Maniobras Bolivar
115
73870
A Camargo II
(Zona Camargo)
Refinadora de Plata Guanaceví
115
Guanaceví
115
9.4
34.5
73600
Santa María del Oro
115
10
P22-NT3
Abr-24
20
34.5
Gerencia: Norte
Zona: Santiago 2023-2028
CENACE
CENTRO NACIONAL DE CONTROL DE ENERGÍA

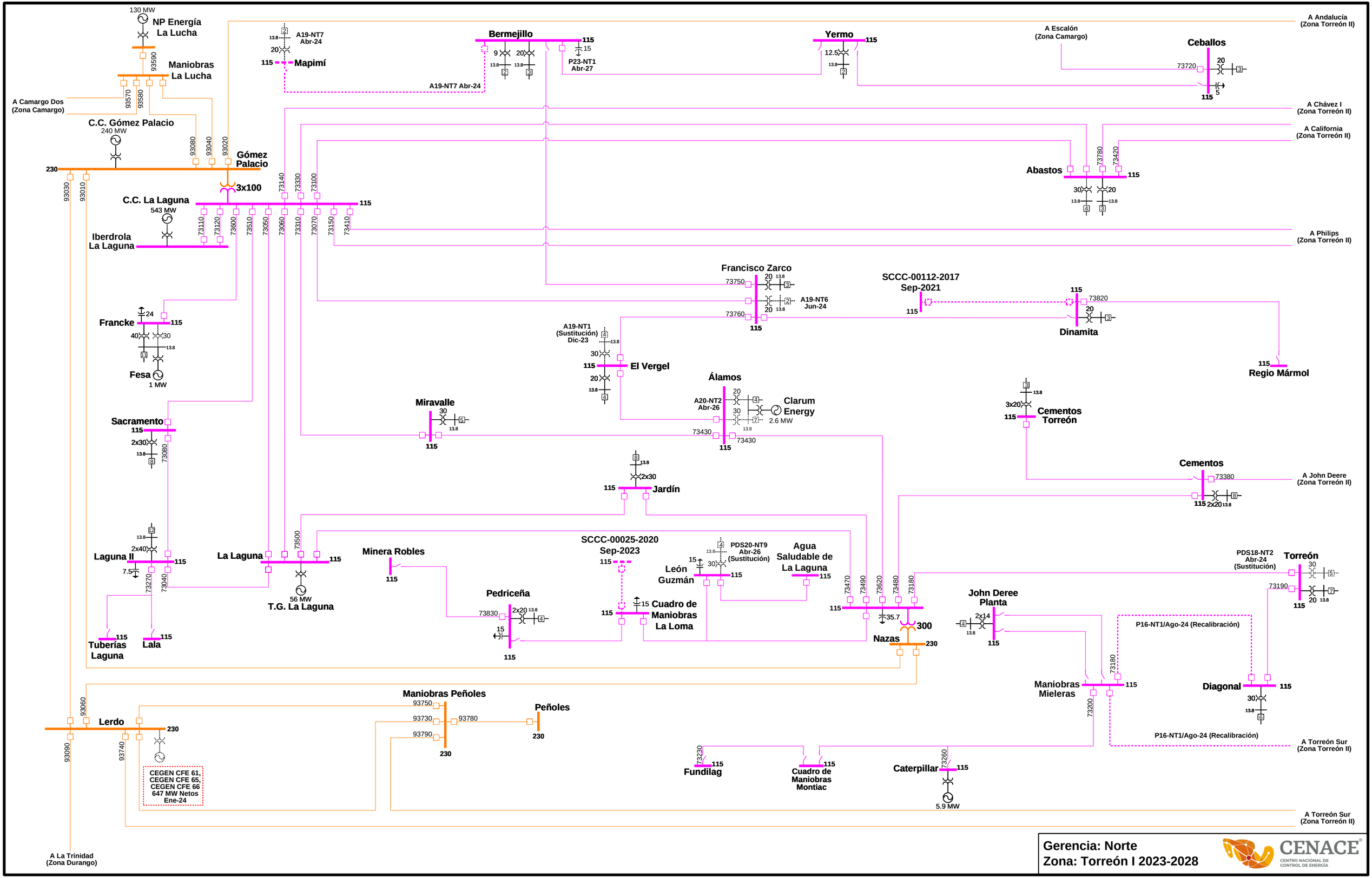


**Gerencia: Norte**
**Zona: Torreón I 2023-2028**

CENACE
CENTRO NACIONAL DE CONTROL DE ENERGÍA

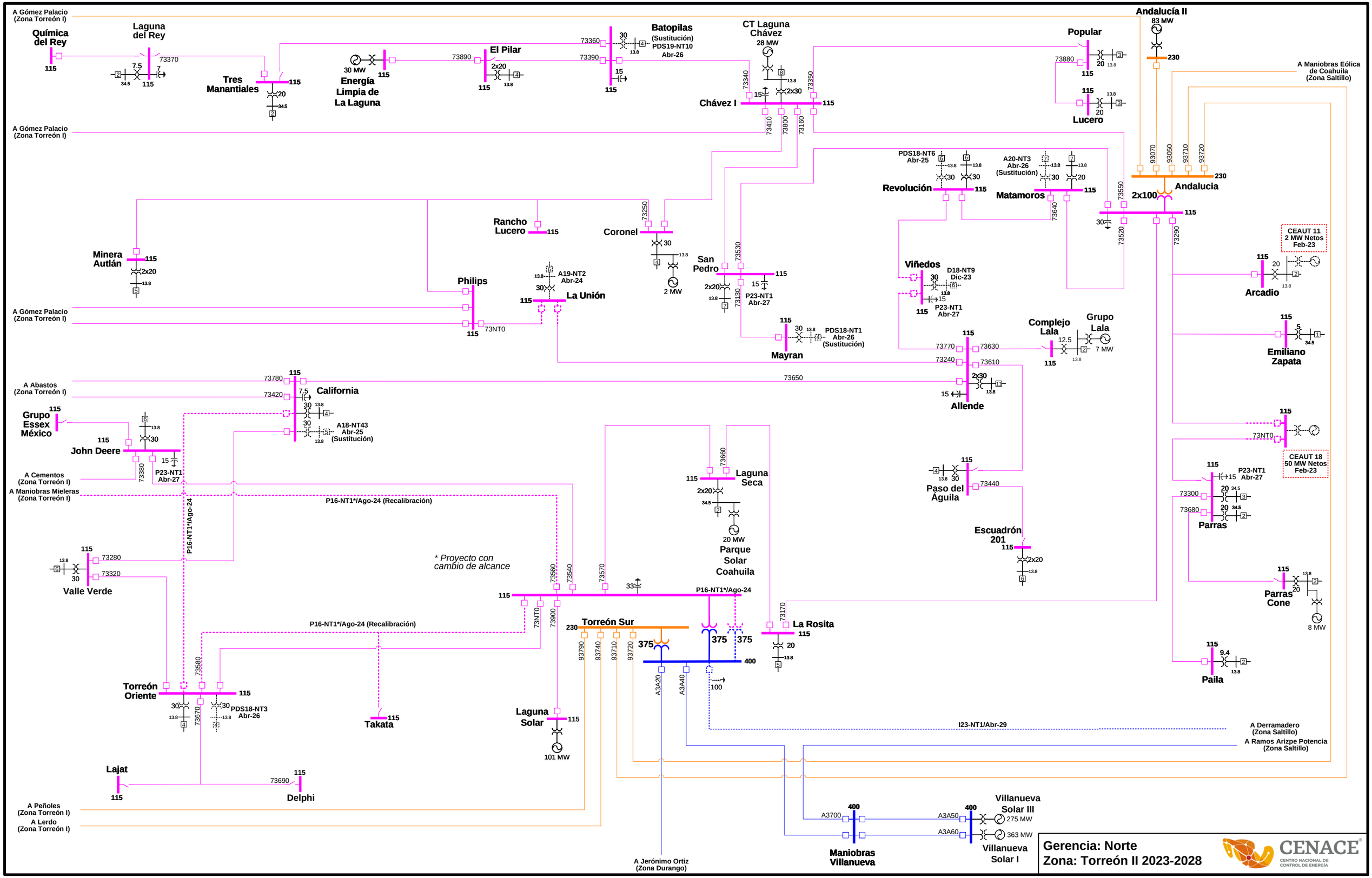
A Gómez Palacio (Zona Torreón I)
Química del Rey
115
Laguna del Rey
73370
7.5
7
34.5
115
Tres Manantiales
115
20
34.5
30 MW
Energía Limpia de La Laguna
115
73890
El Pilar
2x20
115
13.8
73360
73390
30
13.8
Batopilas
(Sustitución)
PDS19-NT10
Abr-26
15
115
CT Laguna Chávez
28 MW
2x30
13.8
73340
73350
15
Chávez I
115
73410
73800
73160
Popular
73880
20
13.8
115
Lucero
115
20
13.8
Andalucía II
83 MW
230
A Maniobras Eólica de Coahuila (Zona Saltillo)
93070
93050
93710
93720
230
Andalucia
2x100
115
73550
73520
73290
PDS18-NT6
Abr-25
Revolución
115
30
A20-NT3
Abr-26
(Sustitución)
Matamoros
115
73640
Minera Autlán
115
2x20
13.8
Rancho Lucero
115
Coronel
73250
30
13.8
2 MW
San Pedro
115
73530
15
2x20
13.8
73130
P23-NT1
Abr-27
Viñedos
115
D18-NT9
Dic-23
30
13.8
15
P23-NT1
Abr-27
CEAUT 11
2 MW Netos
Feb-23
115
Arcadio
20
13.8
Philips
115
73NT0
A19-NT2
Abr-24
30
115
La Unión
115
Mayran
PDS18-NT1
Abr-26
(Sustitución)
30
13.8
Complejo Lala
12.5
115
Grupo Lala
7 MW
13.8
115
Emiliano Zapata
5
34.5
A Gómez Palacio (Zona Torreón I)
A Abastos (Zona Torreón I)
73780
73420
115
California
7.5
30
13.8
A18-NT43
Abr-25
(Sustitución)
73650
73770
73630
73240
73610
2x30
13.8
15
Allende
Grupo Essex México
115
115
John Deere
30
15
73380
P23-NT1
Abr-27
A Cementos (Zona Torreón I)
A Maniobras Mieleras (Zona Torreón I)
P16-NT1*/Ago-24 (Recalibración)
P16-NT1*/Ago-24
73660
115
Laguna Seca
2x20
34.5
20 MW
Parque Solar Coahuila
115
Paso del Águila
30
13.8
73440
Escuadrón 201
115
2x20
13.8
73NT0
115
P23-NT1
Abr-27
15
20
34.5
73300
73680
Parras
CEAUT 18
50 MW Netos
Feb-23
115
Valle Verde
30
13.8
73280
73320
* Proyecto con cambio de alcance
73560
73540
73570
33
115
P16-NT1*/Ago-24
73NT0
73900
P16-NT1*/Ago-24 (Recalibración)
230
Torreón Sur
93790
93740
93710
93720
375
375
375
400
73170
La Rosita
115
20
13.8
115
Parras Cone
13.8
20
8 MW
115
9.4
13.8
Paila
Torreón Oriente
115
30
13.8
73580
73670
30
PDS18-NT3
Abr-26
13.8
Takata
115
Laguna Solar
115
101 MW
A3A20
A3A40
100
I23-NT1/Abr-29
A Derramadero (Zona Saltillo)
A Ramos Arizpe Potencia (Zona Saltillo)
Lajat
115
73690
115
Delphi
A Peñoles (Zona Torreón I)
A Lerdo (Zona Torreón I)
400
A3700
Maniobras Villanueva
400
A3A50
A3A60
Villanueva Solar III
275 MW
363 MW
Villanueva Solar I
A Jerónimo Ortiz (Zona Durango)
Gerencia: Norte
Zona: Torreón II 2023-2028
CENACE
CENTRO NACIONAL DE CONTROL DE ENERGÍA

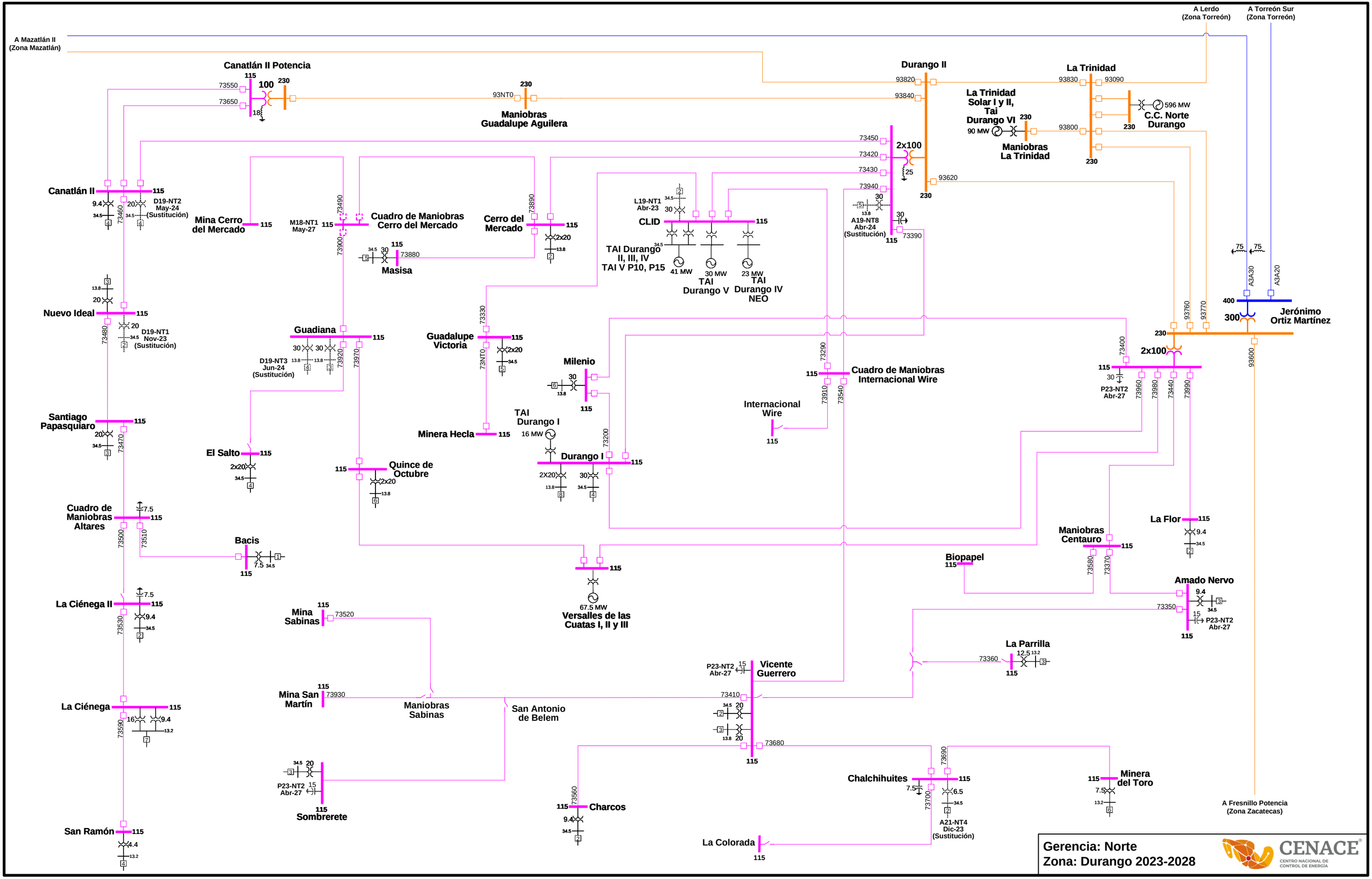
A Mazatlán II (Zona Mazatlán)
A Lerdo (Zona Torreón)
A Torreón Sur (Zona Torreón)
Canatlán II Potencia
115
100
230
73550
73650
18
93NT0
Maniobras Guadalupe Aguilera
Durango II
93820
93840
93620
La Trinidad
93830
93090
93800
596 MW
C.C. Norte Durango
La Trinidad Solar I y II, Tai Durango VI
90 MW
Maniobras La Trinidad
73450
73420
73430
73940
2x100
25
30
A19-NT8 Abr-24 (Sustitución)
73390
Canatlán II
9.4
20
D19-NT2 May-24 (Sustitución)
73460
Mina Cerro del Mercado
M18-NT1 May-27
73490
Cuadro de Maniobras Cerro del Mercado
73900
Masisa
73880
Cerro del Mercado
73890
2x20
L19-NT1 Abr-23
CLID
TAI Durango II, III, IV TAI V P10, P15
41 MW
30 MW
TAI Durango V
23 MW
TAI Durango IV NEO
75
A3A30
A3A20
400
300
Jerónimo Ortiz Martínez
93760
93770
93600
Nuevo Ideal
13.8
73480
D19-NT1 Nov-23 (Sustitución)
Guadiana
D19-NT3 Jun-24 (Sustitución)
73920
73970
Guadalupe Victoria
73330
73NT0
Milenio
Minera Hecla
TAI Durango I
16 MW
Durango I
73200
73290
Cuadro de Maniobras Internacional Wire
73910
73540
Internacional Wire
73400
P23-NT2 Abr-27
73960
73980
73440
73990
Santiago Papasquiaro
73470
El Salto
Quince de Octubre
Cuadro de Maniobras Altares
7.5
73500
73510
Bacis
La Ciénega II
73530
Mina Sabinas
73520
67.5 MW
Versalles de las Cuatas I, II y III
Maniobras Centauro
73580
73370
La Flor
Biopapel
Amado Nervo
73350
La Parrilla
12.5
73360
P23-NT2 Abr-27
Vicente Guerrero
73410
Mina San Martín
73930
Maniobras Sabinas
San Antonio de Belem
La Ciénega
16
73590
73680
Chalchihuites
73690
73700
A21-NT4 Dic-23 (Sustitución)
Minera del Toro
Sombrerete
Charcos
73560
La Colorada
San Ramón
4.4
A Fresnillo Potencia (Zona Zacatecas)
Gerencia: Norte
Zona: Durango 2023-2028
CENACE
CENTRO NACIONAL DE CONTROL DE ENERGÍA

CENACE®
CENTRO NACIONAL DE CONTROL DE ENERGÍA

# GERENCIA DE CONTROL REGIONAL NORESTE

REGIONES

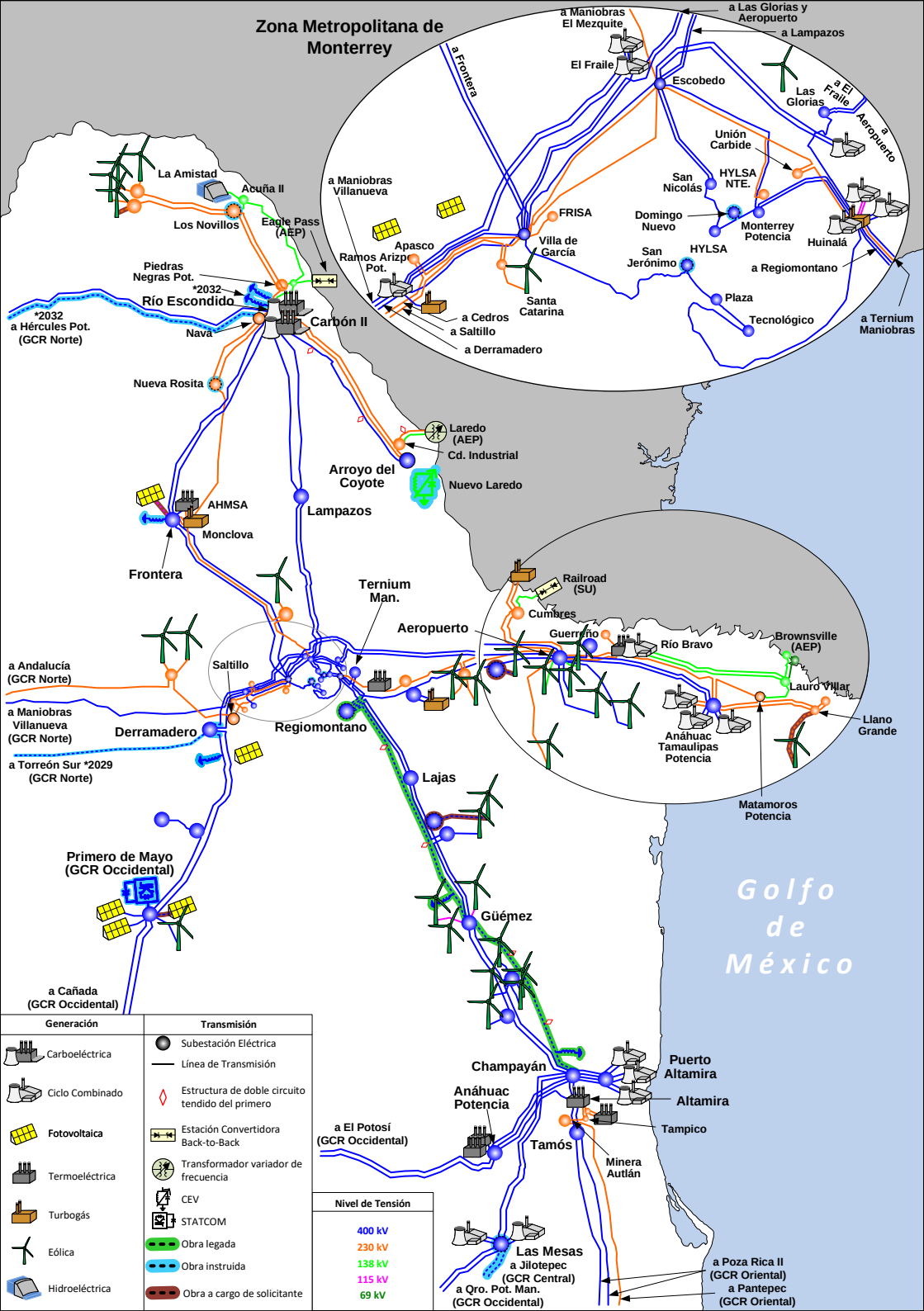
Zona Metropolitana de Monterrey
a Maniobras El Mezquite
a Las Glorias y Aeropuerto
a Lampazos
El Fraile
Escobedo
a Frontera
Las Glorias
a El Fraile
a Aeropuerto
Unión Carbide
San Nicolás
HYLSA NTE.
Domingo Nuevo
Monterrey Potencia
Huinalá
a Regiomontano
a Ternium Maniobras
a Maniobras Villanueva
FRISA
Villa de García
Apasco
Ramos Arizp Pot.
Santa Catarina
San Jerónimo
HYLSA
Plaza
Tecnológico
a Cedros
a Saltillo
a Derramadero
La Amistad
Acuña II
Los Novillos
Eagle Pass (AEP)
Piedras Negras Pot.
*2032
Río Escondido
Carbón II
Nava
*2032
a Hércules Pot. (GCR Norte)
Nueva Rosita
Laredo (AEP)
Cd. Industrial
Arroyo del Coyote
Nuevo Laredo
AHMSA
Monclova
Lampazos
Frontera
Ternium Man.
Railroad (SU)
Cumbres
Aeropuerto
Guerreño
Río Bravo
Brownsville (AEP)
Lauro Villar
Llano Grande
Anáhuac Tamaulipas Potencia
Matamoros Potencia
a Andalucía (GCR Norte)
Saltillo
a Maniobras Villanueva (GCR Norte)
Derramadero
Regiomontano
a Torreón Sur *2029 (GCR Norte)
Lajas
Primero de Mayo (GCR Occidental)
Güémez
Golfo de México
a Cañada (GCR Occidental)
Champayán
Puerto Altamira
Anáhuac Potencia
Altamira
Tampico
a El Potosí (GCR Occidental)
Tamós
Minera Autlán
Las Mesas
a Jilotepec (GCR Central)
a Qro. Pot. Man. (GCR Occidental)
a Poza Rica II (GCR Oriental)
a Pantepec (GCR Oriental)
Generación
Carboeléctrica
Ciclo Combinado
Fotovoltaica
Termoeléctrica
Turbogás
Eólica
Hidroeléctrica
Transmisión
Subestación Eléctrica
Línea de Transmisión
Estructura de doble circuito tendido del primero
Estación Convertidora Back-to-Back
Transformador variador de frecuencia
CEV
STATCOM
Obra legada
Obra instruida
Obra a cargo de solicitante
Nivel de Tensión
400 kV
230 kV
138 kV
115 kV
69 kV

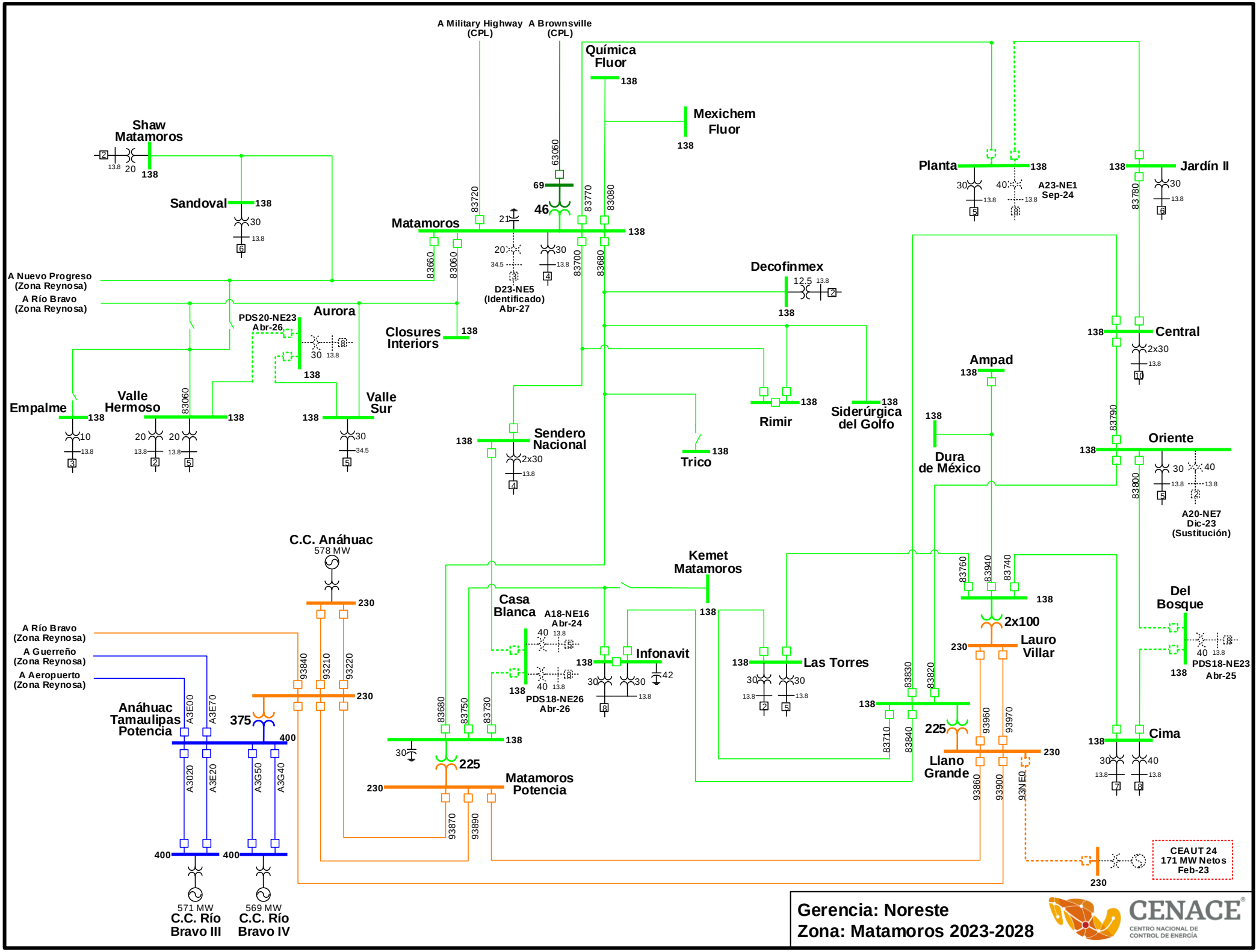
A Military Highway (CPL)
A Brownsville (CPL)
Química Fluor
Mexichem Fluor
Shaw Matamoros
Sandoval
Matamoros
Planta
Jardín II
A23-NE1 Sep-24
D23-NE5 (Identificado) Abr-27
Decofinmex
A Nuevo Progreso (Zona Reynosa)
A Río Bravo (Zona Reynosa)
PDS20-NE23 Abr-26
Aurora
Closures Interiors
Central
Ampad
Empalme
Valle Hermoso
Valle Sur
Rimir
Siderúrgica del Golfo
Sendero Nacional
Trico
Dura de México
Oriente
A20-NE7 Dic-23 (Sustitución)
C.C. Anáhuac 578 MW
Kemet Matamoros
Casa Blanca
A18-NE16 Abr-24
Infonavit
Las Torres
Lauro Villar
Del Bosque
PDS18-NE23 Abr-25
PDS18-NE26 Abr-26
A Río Bravo (Zona Reynosa)
A Guerreño (Zona Reynosa)
A Aeropuerto (Zona Reynosa)
Anáhuac Tamaulipas Potencia
Llano Grande
Cima
Matamoros Potencia
CEAUT 24 171 MW Netos Feb-23
571 MW C.C. Río Bravo III
569 MW C.C. Río Bravo IV
Gerencia: Noreste
Zona: Matamoros 2023-2028
CENACE
CENTRO NACIONAL DE CONTROL DE ENERGÍA

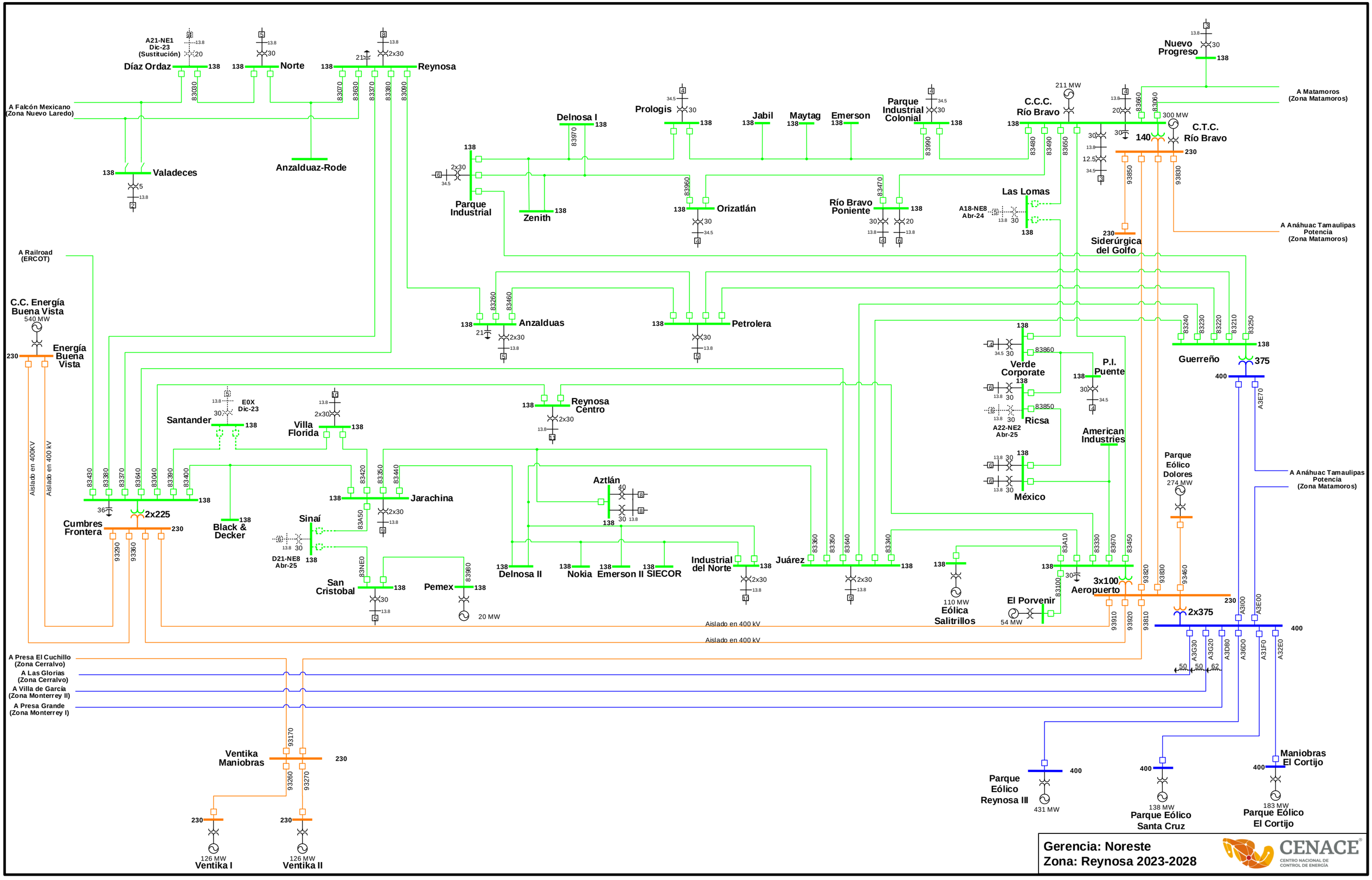
A21-NE1
Dic-23
(Sustitución)
Díaz Ordaz
Norte
Reynosa
A Falcón Mexicano
(Zona Nuevo Laredo)
Valadeces
Anzalduaz-Rode
Nuevo Progreso
A Matamoros
(Zona Matamoros)
Delnosa I
Prologis
Jabil
Maytag
Emerson
Parque Industrial Colonial
C.C.C. Río Bravo
211 MW
300 MW
C.T.C. Río Bravo
140
Parque Industrial
Zenith
Orizatlán
Río Bravo Poniente
Las Lomas
A18-NE8
Abr-24
Siderúrgica del Golfo
A Anáhuac Tamaulipas
Potencia
(Zona Matamoros)
A Railroad
(ERCOT)
C.C. Energía Buena Vista
540 MW
Energía Buena Vista
Anzalduas
Petrolera
Verde Corporate
P.I. Puente
Guerreño
375
Ricsa
A22-NE2
Abr-25
American Industries
Santander
E0X
Dic-23
Villa Florida
Reynosa Centro
Parque Eólico Dolores
274 MW
A Anáhuac Tamaulipas
Potencia
(Zona Matamoros)
Aislado en 400KV
Aislado en 400 kV
Cumbres Frontera
2x225
Black & Decker
Jarachina
Sinaí
D21-NE8
Abr-25
Aztlán
México
San Cristobal
Pemex
20 MW
Delnosa II
Nokia
Emerson II SIECOR
Industrial del Norte
Juárez
110 MW
Eólica Salitrillos
El Porvenir
54 MW
3x100
Aeropuerto
2x375
Aislado en 400 kV
Aislado en 400 kV
A Presa El Cuchillo
(Zona Cerralvo)
A Las Glorias
(Zona Cerralvo)
A Villa de García
(Zona Monterrey II)
A Presa Grande
(Zona Monterrey I)
Ventika Maniobras
126 MW
Ventika I
126 MW
Ventika II
Parque Eólico Reynosa III
431 MW
138 MW
Parque Eólico Santa Cruz
Maniobras El Cortijo
183 MW
Parque Eólico El Cortijo
Gerencia: Noreste
Zona: Reynosa 2023-2028
CENACE
CENTRO NACIONAL DE CONTROL DE ENERGÍA

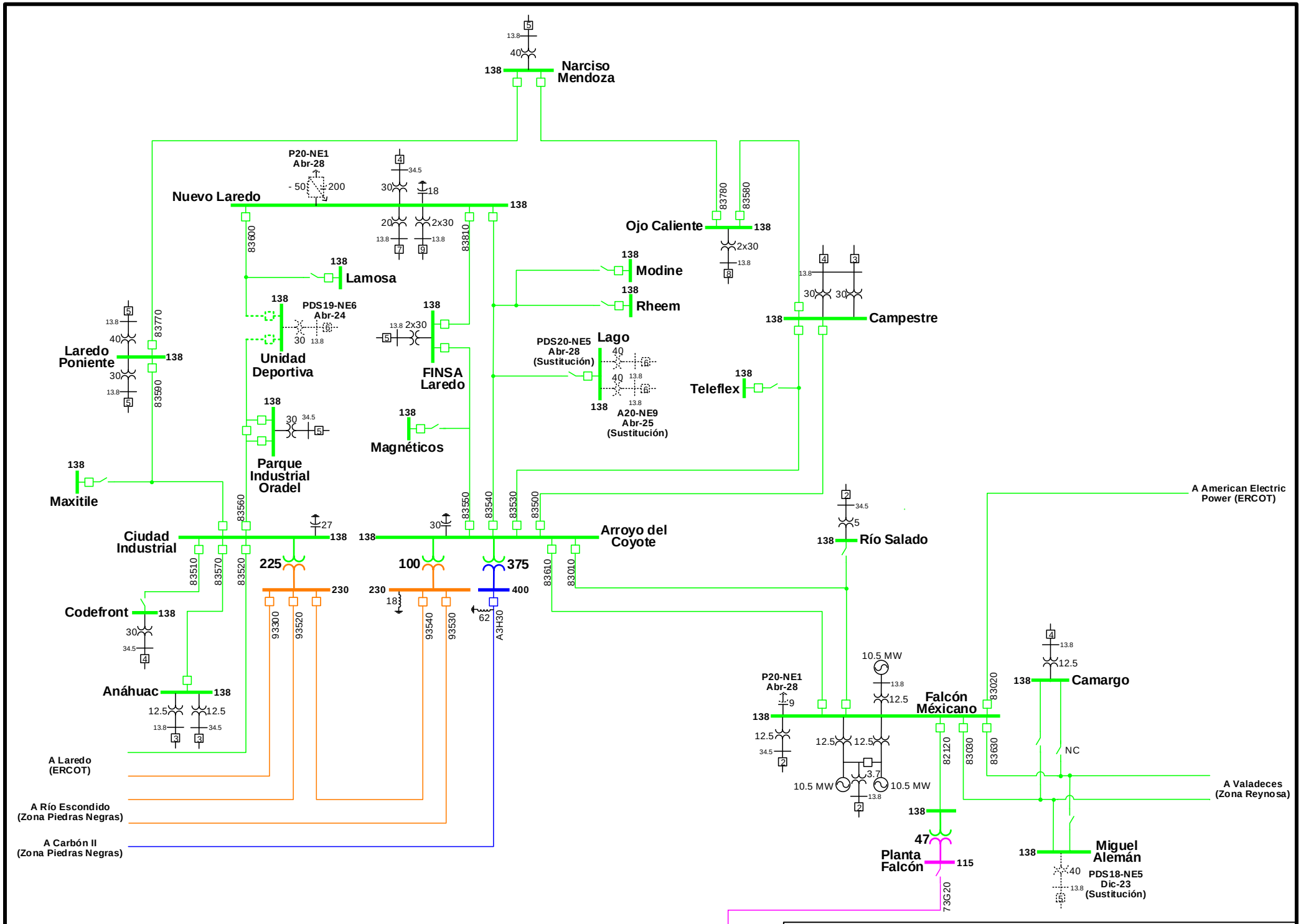
Narciso Mendoza
Nuevo Laredo
P20-NE1 Abr-28
Ojo Caliente
Lamosa
Modine
Rheem
Campestre
PDS19-NE6 Abr-24
Unidad Deportiva
FINSA Laredo
Lago
PDS20-NE5 Abr-28 (Sustitución)
A20-NE9 Abr-25 (Sustitución)
Teleflex
Laredo Poniente
Magnéticos
Parque Industrial Oradel
Maxitile
Ciudad Industrial
Arroyo del Coyote
Río Salado
A American Electric Power (ERCOT)
Codefront
Anáhuac
Falcón Méxicano
Camargo
A Valadeces (Zona Reynosa)
Planta Falcón
Miguel Alemán
PDS18-NE5 Dic-23 (Sustitución)
A Laredo (ERCOT)
A Río Escondido (Zona Piedras Negras)
A Carbón II (Zona Piedras Negras)
A Cerralvo (Zona Cerralvo)
Gerencia: Noreste
Zona: Nuevo Laredo 2023-2028
CENACE
CENTRO NACIONAL DE CONTROL DE ENERGÍA

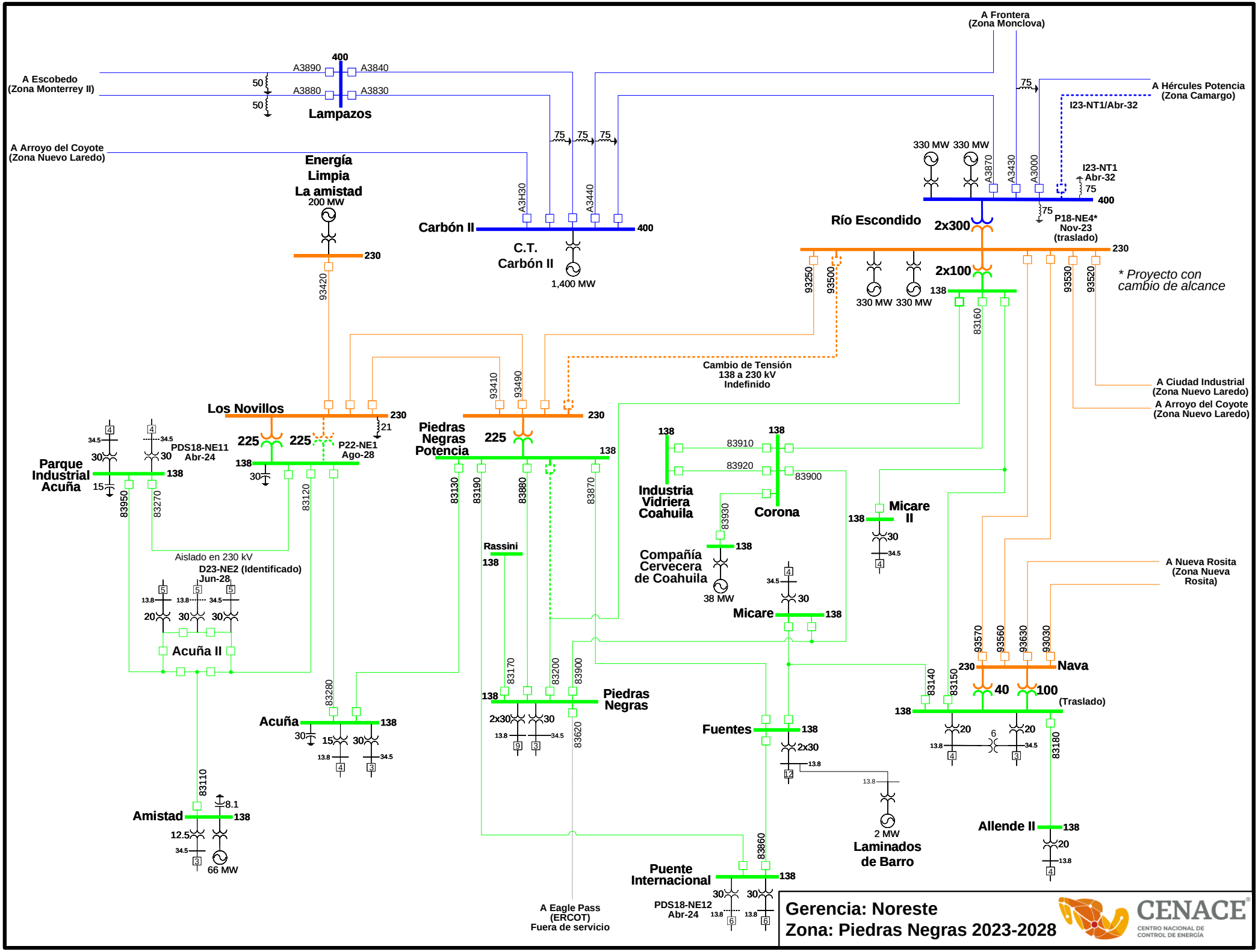
A Frontera
(Zona Monclova)
A Escobedo
(Zona Monterrey II)
400
A3890
A3840
A3880
A3830
50
50
Lampazos
75
A Hércules Potencia
(Zona Camargo)
I23-NT1/Abr-32
A Arroyo del Coyote
(Zona Nuevo Laredo)
75
75
75
Energía
Limpia
La amistad
200 MW
A3H30
A3440
Carbón II
400
C.T.
Carbón II
1,400 MW
330 MW
330 MW
A3870
A3430
A3000
I23-NT1
Abr-32
75
400
75
P18-NE4*
Nov-23
(traslado)
Río Escondido
2x300
230
230
93420
93250
93500
2x100
138
330 MW
330 MW
83160
93530
93520
* Proyecto con
cambio de alcance
Cambio de Tensión
138 a 230 kV
Indefinido
A Ciudad Industrial
(Zona Nuevo Laredo)
A Arroyo del Coyote
(Zona Nuevo Laredo)
93410
93490
Los Novillos
230
21
Piedras
Negras
Potencia
225
230
138
225
225
P22-NE1
Ago-28
PDS18-NE11
Abr-24
Parque
Industrial
Acuña
138
83950
83270
83120
83130
83190
83880
83870
138
83910
138
83920
83900
Industria
Vidriera
Coahuila
Corona
83930
Micare
II
138
Compañía
Cervecera
de Coahuila
38 MW
138
Aislado en 230 kV
D23-NE2 (Identificado)
Jun-28
Rassini
138
Micare
138
A Nueva Rosita
(Zona Nueva
Rosita)
Acuña II
83280
83170
83200
83900
93570
93560
93630
93030
Nava
230
83140
83150
40
100
(Traslado)
138
Piedras
Negras
138
Acuña
138
83620
Fuentes
138
2x30
13.8
2 MW
Laminados
de Barro
83180
Allende II
138
83110
Amistad
138
8.1
12.5
66 MW
83860
Puente
Internacional
138
PDS18-NE12
Abr-24
A Eagle Pass
(ERCOT)
Fuera de servicio
Gerencia: Noreste
Zona: Piedras Negras 2023-2028
CENACE
CENTRO NACIONAL DE
CONTROL DE ENERGÍA

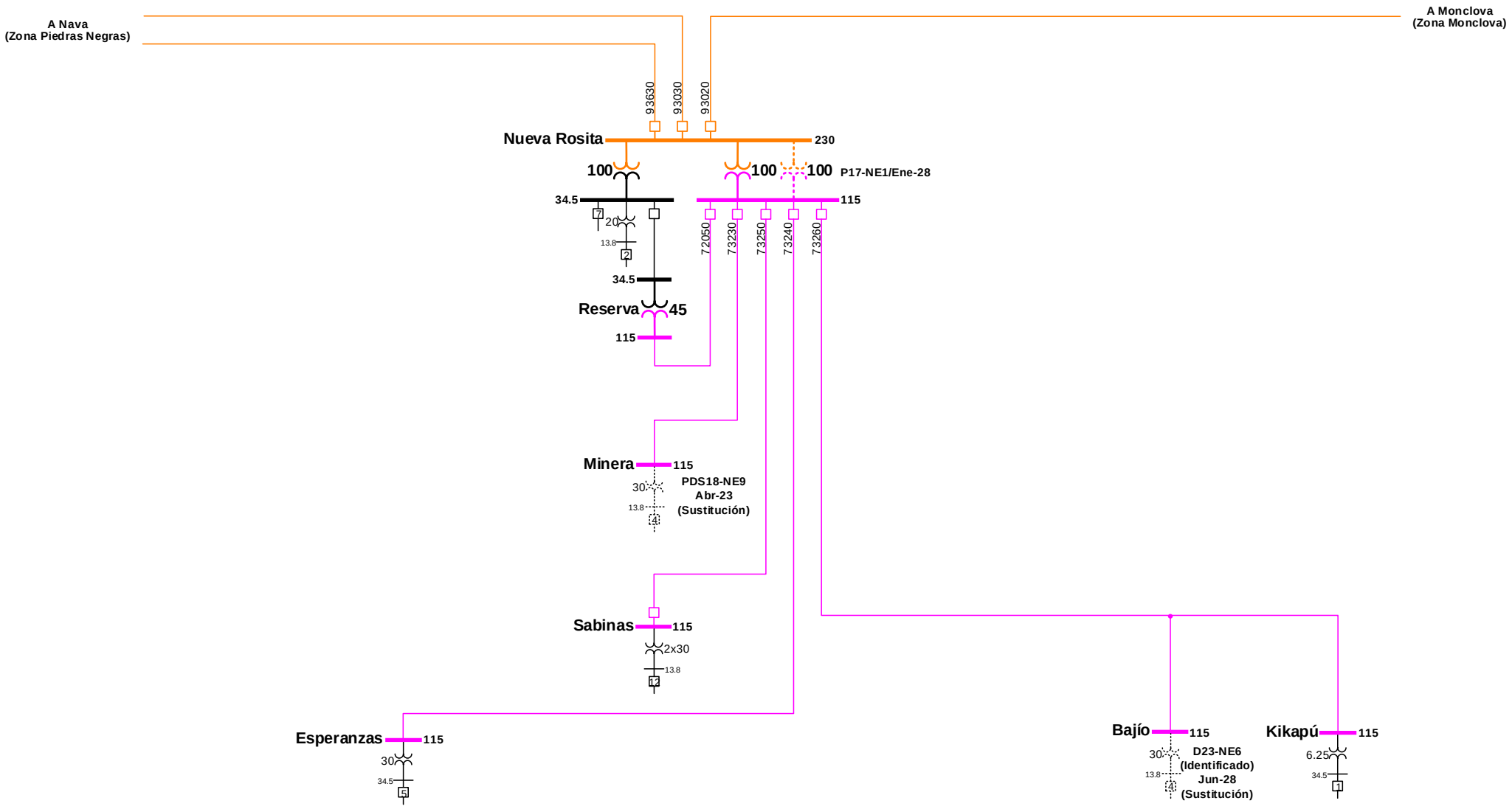


**Gerencia: Noreste**
**Zona: Nueva Rosita 2023-2028**

CENACE
CENTRO NACIONAL DE CONTROL DE ENERGÍA

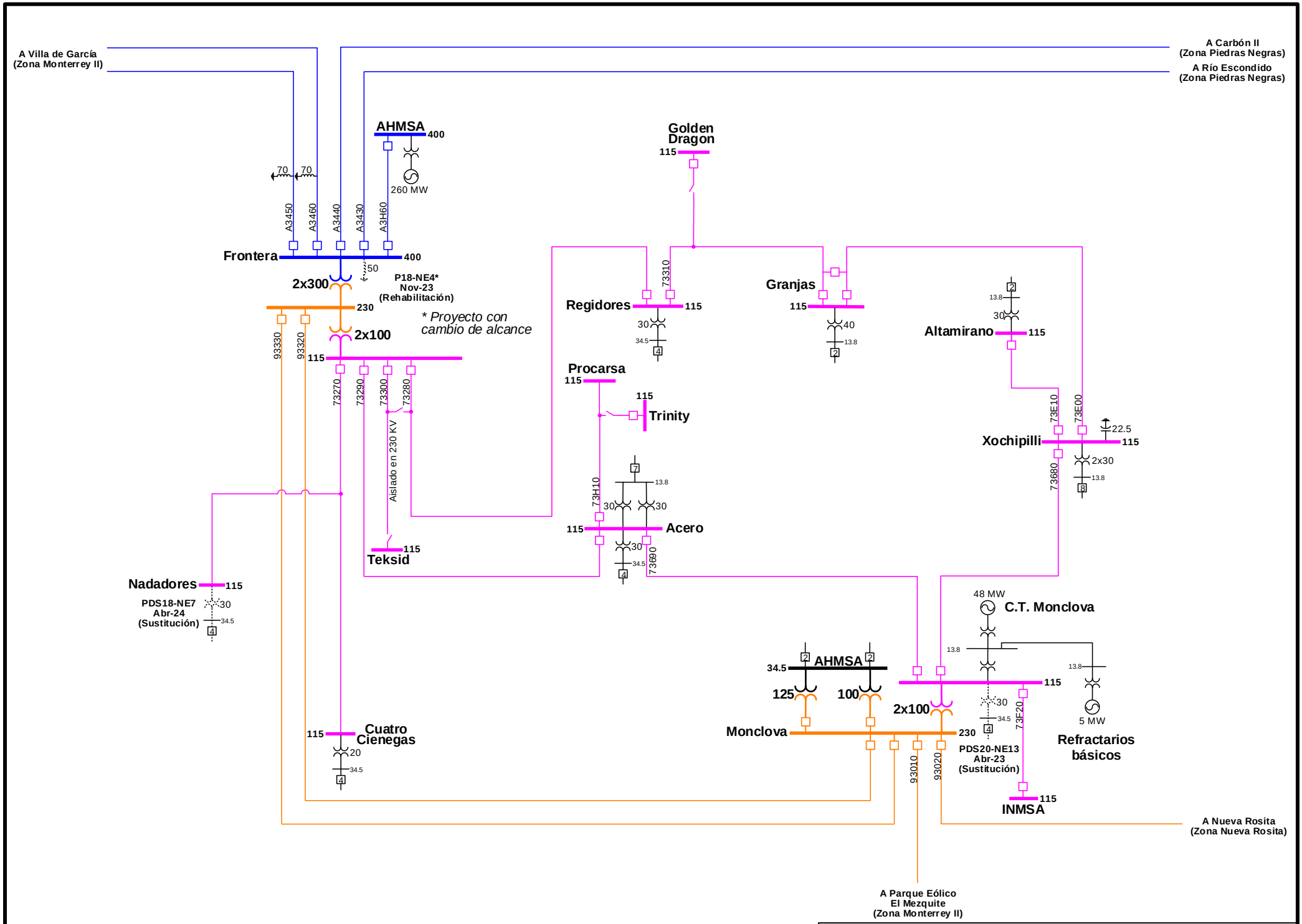
A Villa de García
(Zona Monterrey II)
A Carbón II
(Zona Piedras Negras)
A Río Escondido
(Zona Piedras Negras)
AHMSA
400
260 MW
70
70
A3450
A3460
A3440
A3430
A3H60
Frontera
400
50
2x300
P18-NE4*
Nov-23
(Rehabilitación)
230
* Proyecto con
cambio de alcance
93330
93320
2x100
115
73270
73290
73300
73280
Aislado en 230 KV
Teksid
115
Golden
Dragon
115
73310
Regidores
115
30
34.5
4
Granjas
115
40
13.8
2
Altamirano
115
13.8
2
30
Procarsa
115
115
Trinity
73H10
7
13.8
30
30
115
Acero
30
34.5
4
73690
73E10
73E00
22.5
Xochipilli
115
2x30
13.8
8
73680
Nadadores
115
PDS18-NE7
Abr-24
(Sustitución)
30
34.5
4
48 MW
C.T. Monclova
13.8
13.8
34.5
2
AHMSA
2
125
100
115
2x100
30
34.5
4
73E20
5 MW
Refractarios
básicos
Monclova
230
PDS20-NE13
Abr-23
(Sustitución)
115
Cuatro
Cienegas
20
34.5
4
93010
93020
115
INMSA
A Nueva Rosita
(Zona Nueva Rosita)
A Parque Eólico
El Mezquite
(Zona Monterrey II)
Gerencia: Noreste
Zona: Monclova 2023-2028
CENACE
CENTRO NACIONAL DE
CONTROL DE ENERGÍA

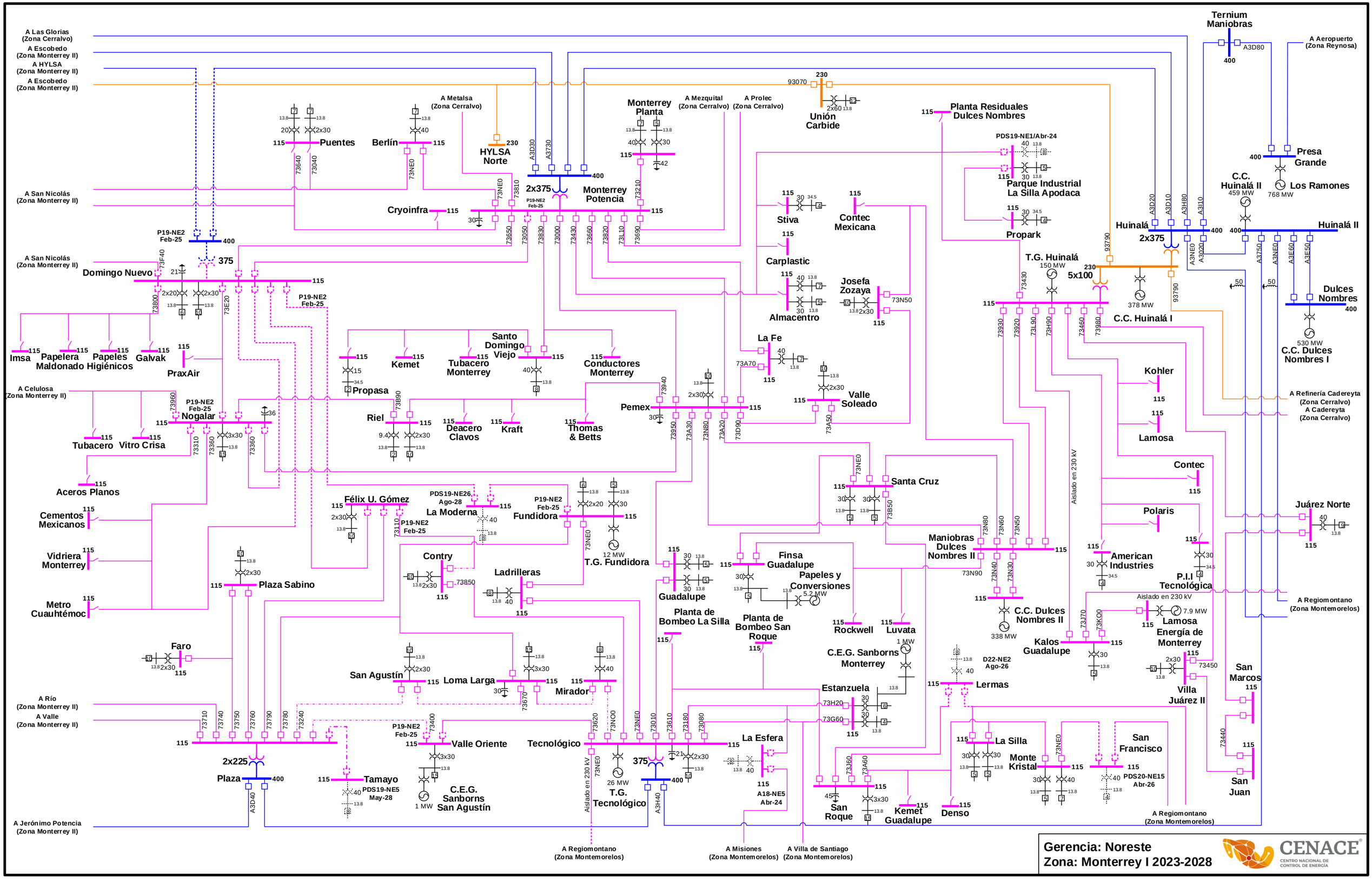


Gerencia: Noreste
Zona: Monterrey I 2023-2028

CENACE
CENTRO NACIONAL DE CONTROL DE ENERGÍA

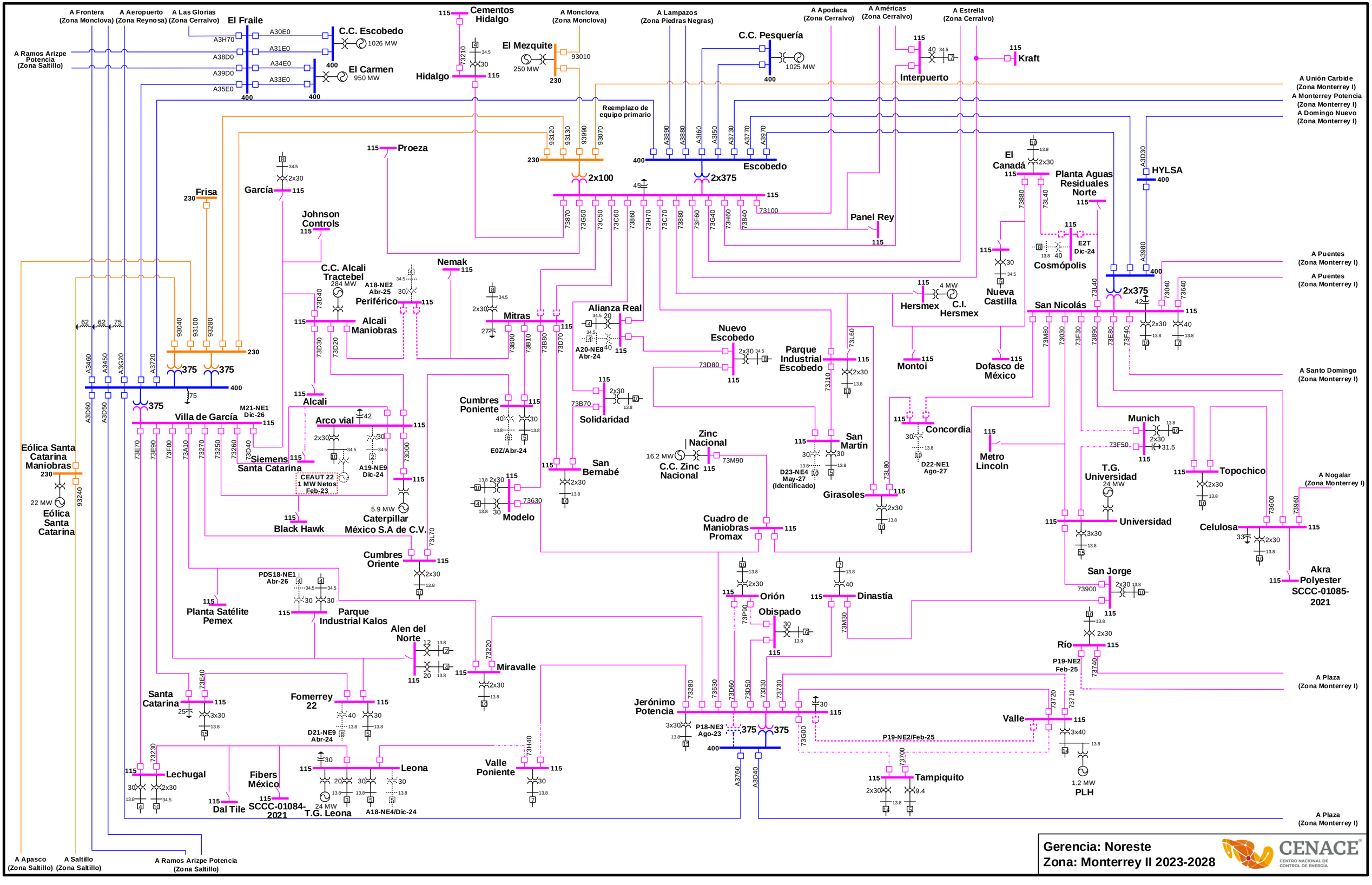


**Gerencia: Noreste**
**Zona: Monterrey II 2023-2028**

CENACE
CENTRO NACIONAL DE CONTROL DE ENERGÍA

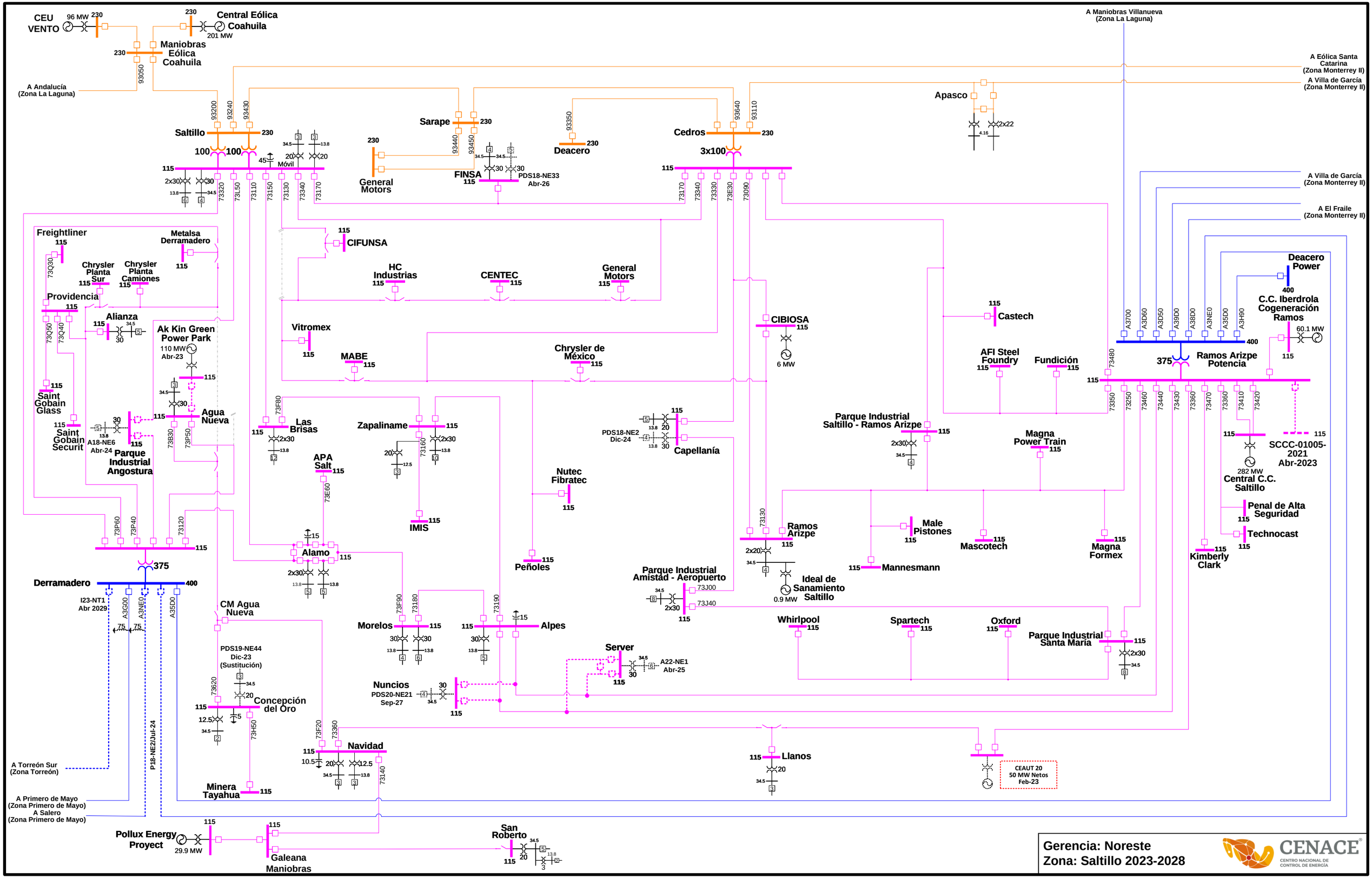
CEU VENTO
96 MW
230
Central Eólica Coahuila
201 MW
Maniobras Eólica Coahuila
93050
A Andalucía (Zona La Laguna)
A Maniobras Villanueva (Zona La Laguna)
A Eólica Santa Catarina (Zona Monterrey II)
A Villa de García (Zona Monterrey II)
Apasco
2x22
4.16
Saltillo
93200
93240
93430
100
45
Móvil
20
13.8
34.5
2x30
30
73320
73L50
73110
73150
73130
73340
73170
Sarape
93440
93450
FINSA
PDS18-NE33
Abr-26
General Motors
93350
Deacero
Cedros
93640
93110
3x100
73330
73E30
73090
A Villa de García (Zona Monterrey II)
A El Fraile (Zona Monterrey II)
Freightliner
73Q30
Metalsa Derramadero
Chrysler Planta Sur
Chrysler Planta Camiones
Providencia
73Q50
73Q40
Alianza
Ak Kin Green Power Park
110 MW
Abr-23
Saint Gobain Glass
Saint Gobain Securit
A18-NE6
Abr-24
Parque Industrial Angostura
73B30
73P50
Agua Nueva
CIFUNSA
HC Industrias
CENTEC
General Motors
Vitromex
MABE
Chrysler de México
CIBIOSA
6 MW
Castech
AFI Steel Foundry
Fundición
Deacero Power
400
C.C. Iberdrola Cogeneración Ramos
60.1 MW
A3700
A3D60
A3D50
A39D0
A38D0
A3NE0
A35D0
A3H90
375
Ramos Arizpe Potencia
73480
73350
73250
73460
73440
73430
73360
73470
73410
73420
Las Brisas
73F80
Zapaliname
73160
IMIS
APA Salt
73E60
Alamo
PDS18-NE2
Dic-24
Capellanía
Nutec Fibratec
Peñoles
Parque Industrial Saltillo - Ramos Arizpe
Magna Power Train
SCCC-01005-2021
Abr-2023
282 MW
Central C.C. Saltillo
Penal de Alta Seguridad
Technocast
Kimberly Clark
Ramos Arizpe
73130
Male Pistones
Mascotech
Magna Formex
Mannesmann
Ideal de Sanamiento Saltillo
0.9 MW
Parque Industrial Amistad - Aeropuerto
73J00
73J40
73P60
73P40
73120
Derramadero
I23-NT1
Abr 2029
A3G00
A3NE0
A35D0
CM Agua Nueva
Morelos
73F90
73180
73190
Alpes
Whirlpool
Spartech
Oxford
Parque Industrial Santa María
Server
A22-NE1
Abr-25
PDS19-NE44
Dic-23
(Sustitución)
73620
Concepción del Oro
73H50
Nuncios
PDS20-NE21
Sep-27
73F20
73360
Navidad
73140
Llanos
CEAUT 20
50 MW Netos
Feb-23
A Torreón Sur (Zona Torreón)
P18-NE2/Jul-24
A Primero de Mayo (Zona Primero de Mayo)
A Salero (Zona Primero de Mayo)
Minera Tayahua
Pollux Energy Proyect
29.9 MW
Galeana Maniobras
San Roberto
Gerencia: Noreste
Zona: Saltillo 2023-2028
CENACE
CENTRO NACIONAL DE CONTROL DE ENERGÍA

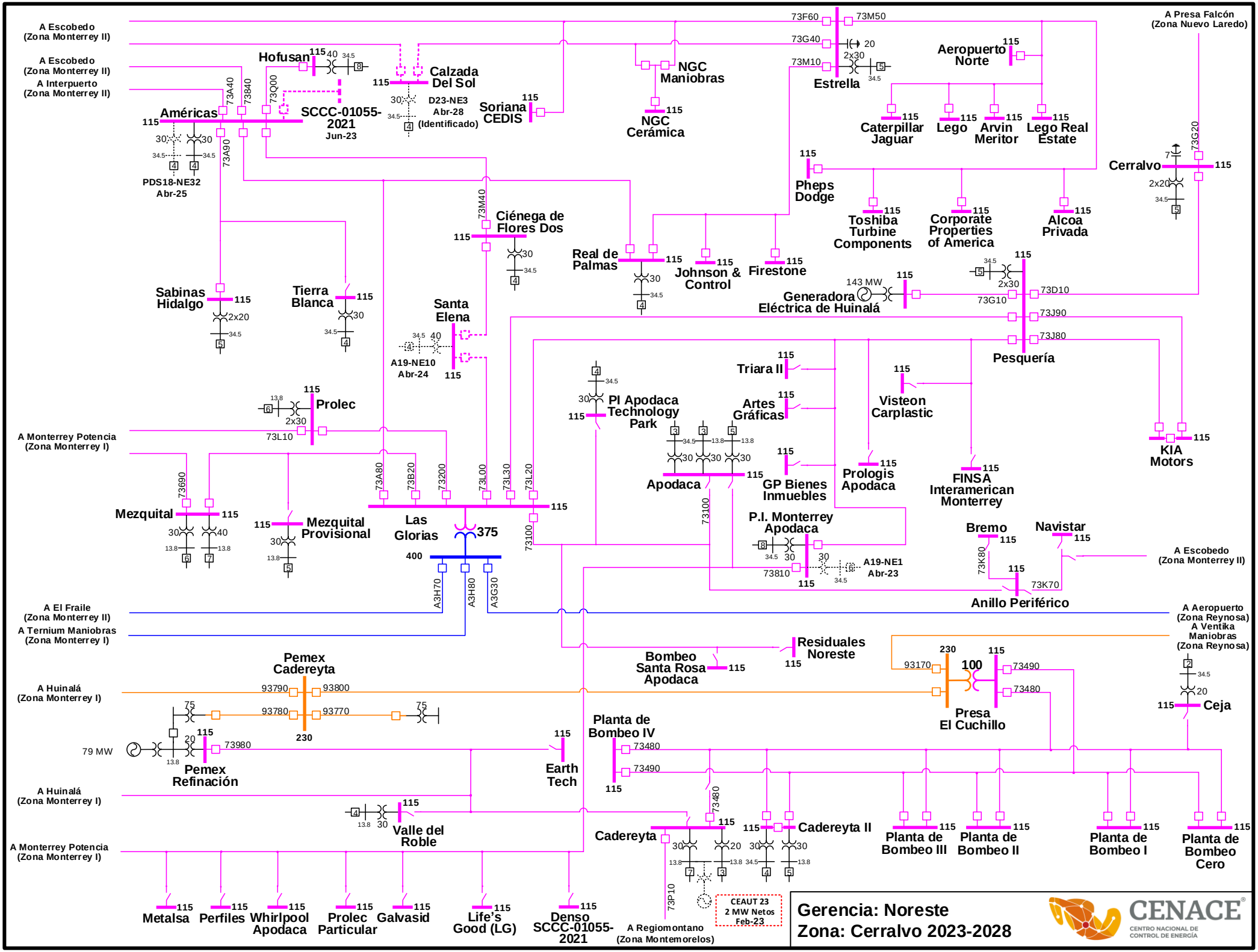
A Escobedo (Zona Monterrey II)
A Escobedo (Zona Monterrey II)
A Interpuerto (Zona Monterrey II)
Hofusan
Calzada Del Sol
D23-NE3 Abr-28 (Identificado)
Soriana CEDIS
NGC Maniobras
NGC Cerámica
Américas
SCCC-01055-2021 Jun-23
PDS18-NE32 Abr-25
Estrella
Aeropuerto Norte
Caterpillar Jaguar
Lego
Arvin Meritor
Lego Real Estate
A Presa Falcón (Zona Nuevo Laredo)
Cerralvo
Pheps Dodge
Toshiba Turbine Components
Corporate Properties of America
Alcoa Privada
Ciénega de Flores Dos
Real de Palmas
Johnson & Control
Firestone
Generadora Eléctrica de Huinalá
Sabinas Hidalgo
Tierra Blanca
Santa Elena
A19-NE10 Abr-24
Pesquería
Triara II
Visteon Carplastic
Prolec
PI Apodaca Technology Park
Artes Gráficas
A Monterrey Potencia (Zona Monterrey I)
KIA Motors
Apodaca
GP Bienes Inmuebles
Prologis Apodaca
FINSA Interamerican Monterrey
Mezquital
Mezquital Provisional
Las Glorias
375
400
P.I. Monterrey Apodaca
A19-NE1 Abr-23
Bremo
Navistar
A Escobedo (Zona Monterrey II)
Anillo Periférico
A El Fraile (Zona Monterrey II)
A Ternium Maniobras (Zona Monterrey I)
A Aeropuerto (Zona Reynosa)
A Ventika Maniobras (Zona Reynosa)
Residuales Noreste
Bombeo Santa Rosa Apodaca
Pemex Cadereyta
A Huinalá (Zona Monterrey I)
Presa El Cuchillo
Ceja
79 MW
Pemex Refinación
Earth Tech
Planta de Bombeo IV
A Huinalá (Zona Monterrey I)
Valle del Roble
Cadereyta
Cadereyta II
Planta de Bombeo III
Planta de Bombeo II
Planta de Bombeo I
Planta de Bombeo Cero
A Monterrey Potencia (Zona Monterrey I)
Metalsa
Perfiles
Whirlpool Apodaca
Prolec Particular
Galvasid
Life's Good (LG)
Denso SCCC-01055-2021
A Regiomontano (Zona Montemorelos)
CEAUT 23 2 MW Netos Feb-23
Gerencia: Noreste
Zona: Cerralvo 2023-2028
CENACE
CENTRO NACIONAL DE CONTROL DE ENERGÍA

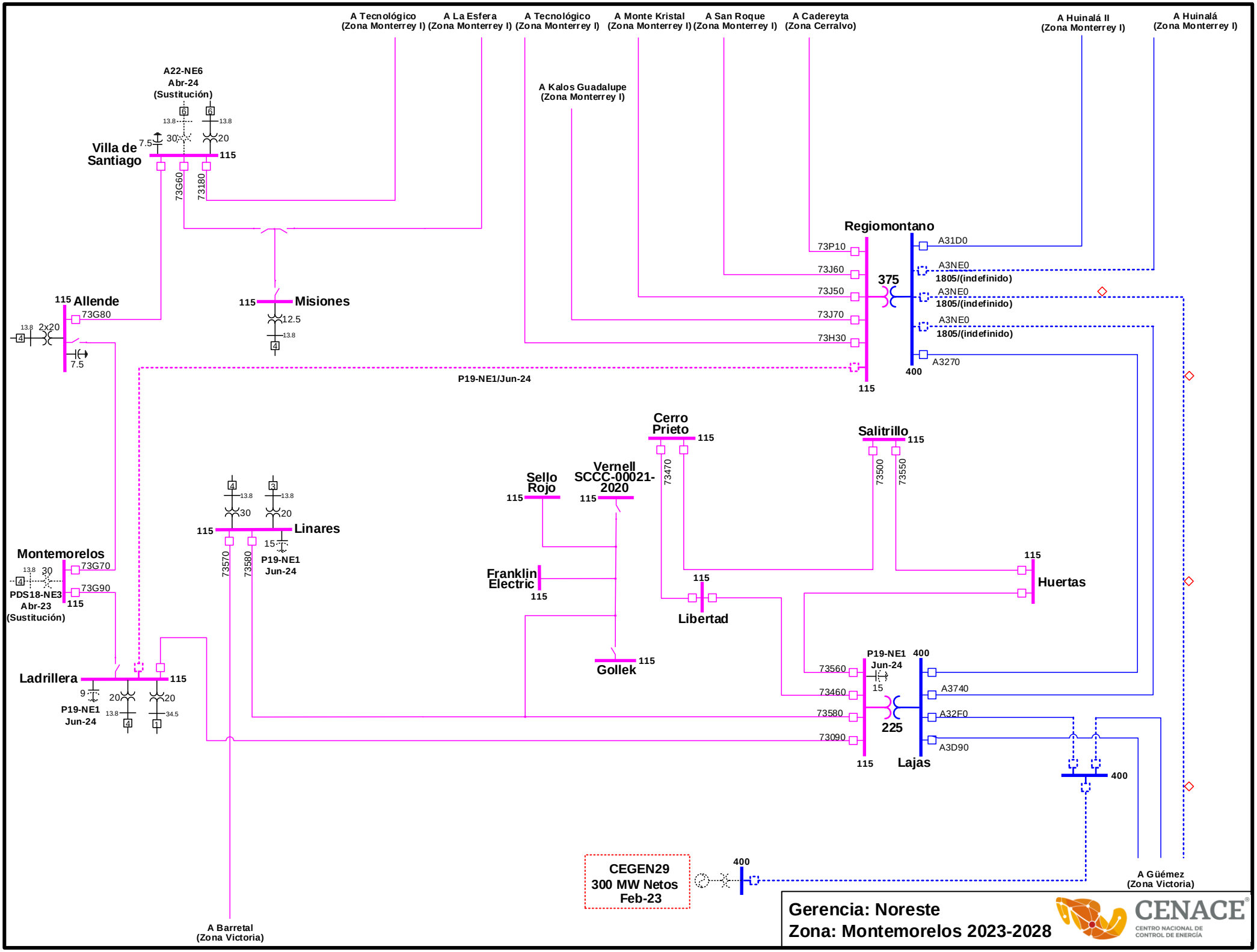
A Tecnológico (Zona Monterrey I)
A La Esfera (Zona Monterrey I)
A Tecnológico (Zona Monterrey I)
A Monte Kristal (Zona Monterrey I)
A San Roque (Zona Monterrey I)
A Cadereyta (Zona Cerralvo)
A Huinalá II (Zona Monterrey I)
A Huinalá (Zona Monterrey I)
A22-NE6
Abr-24
(Sustitución)
Villa de Santiago
115
73G60
73180
A Kalos Guadalupe (Zona Monterrey I)
Regiomontano
73P10
73J60
73J50
73J70
73H30
375
A31D0
A3NE0
1805/(indefinido)
A3270
400
115
Allende
73G80
2x20
Misiones
12.5
P19-NE1/Jun-24
Cerro Prieto
Salitrillo
73470
73500
73550
Sello Rojo
Vernell SCCC-00021-2020
Linares
30
20
15
P19-NE1
Jun-24
73570
73580
Montemorelos
73G70
73G90
PDS18-NE3
Abr-23
(Sustitución)
Franklin Electric
Libertad
Huertas
Gollek
Ladrillera
9
P19-NE1
Jun-24
73560
73460
73580
73090
225
A3740
A32F0
A3D90
Lajas
CEGEN29
300 MW Netos
Feb-23
A Güémez (Zona Victoria)
A Barretal (Zona Victoria)
Gerencia: Noreste
Zona: Montemorelos 2023-2028
CENACE
CENTRO NACIONAL DE CONTROL DE ENERGÍA

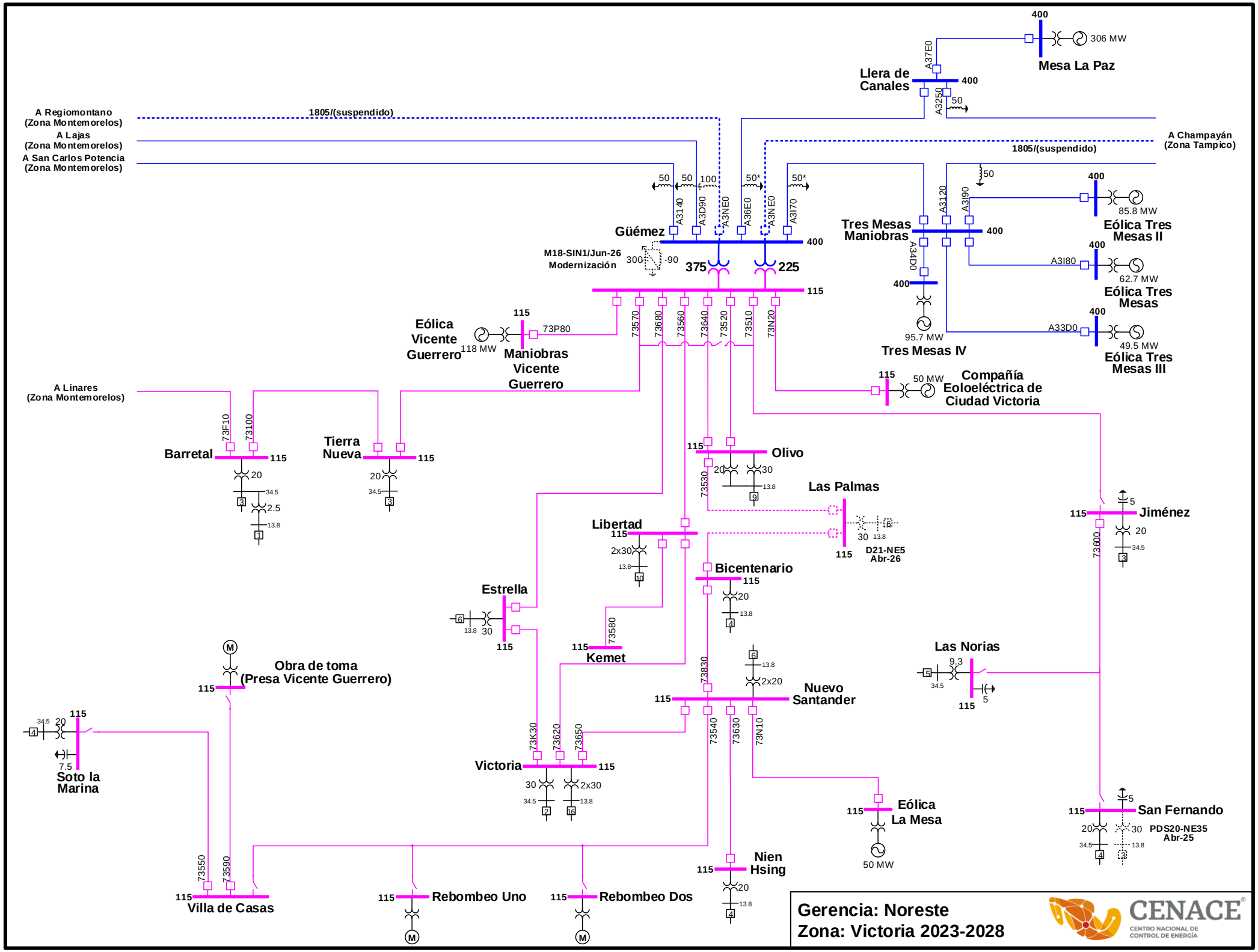
A Regiomontano
(Zona Montemorelos)
A Lajas
(Zona Montemorelos)
A San Carlos Potencia
(Zona Montemorelos)
1805/(suspendido)
A Champayán
(Zona Tampico)
1805/(suspendido)
Llera de Canales
400
A37E0
A3250
50
Mesa La Paz
306 MW
Güémez
400
A3140
A3D90
A3NE0
A36E0
A3NE0
A3I70
50
50
100
50*
50*
M18-SIN1/Jun-26
Modernización
300
-90
375
225
115
Tres Mesas Maniobras
400
A3120
A3I90
A34D0
95.7 MW
Tres Mesas IV
Eólica Tres Mesas II
85.8 MW
A3I80
Eólica Tres Mesas
62.7 MW
A33D0
Eólica Tres Mesas III
49.5 MW
Eólica Vicente Guerrero
118 MW
73P80
Maniobras Vicente Guerrero
73570
73680
73560
73640
73520
73510
73N20
50 MW
Compañía Eoloeléctrica de Ciudad Victoria
A Linares
(Zona Montemorelos)
73F10
73100
Barretal
115
20
34.5
2.5
13.8
Tierra Nueva
115
20
34.5
Olivo
115
20
30
13.8
73530
Las Palmas
30
13.8
115
D21-NE5
Abr-26
Jiménez
115
5
20
34.5
73600
Libertad
115
2x30
13.8
Bicentenario
115
20
13.8
Estrella
13.8
30
115
73580
Kemet
115
Las Norias
9.3
34.5
115
5
Obra de toma
(Presa Vicente Guerrero)
115
73830
2x20
Nuevo Santander
115
73K30
73620
73650
73540
73630
73N10
Victoria
115
30
34.5
2x30
13.8
Soto la Marina
115
34.5
20
7.5
Eólica La Mesa
115
50 MW
San Fernando
115
5
20
30
34.5
13.8
PDS20-NE35
Abr-25
Nien Hsing
115
20
13.8
73550
73590
Villa de Casas
115
Rebombeo Uno
115
Rebombeo Dos
115
Gerencia: Noreste
Zona: Victoria 2023-2028
CENACE
CENTRO NACIONAL DE CONTROL DE ENERGÍA

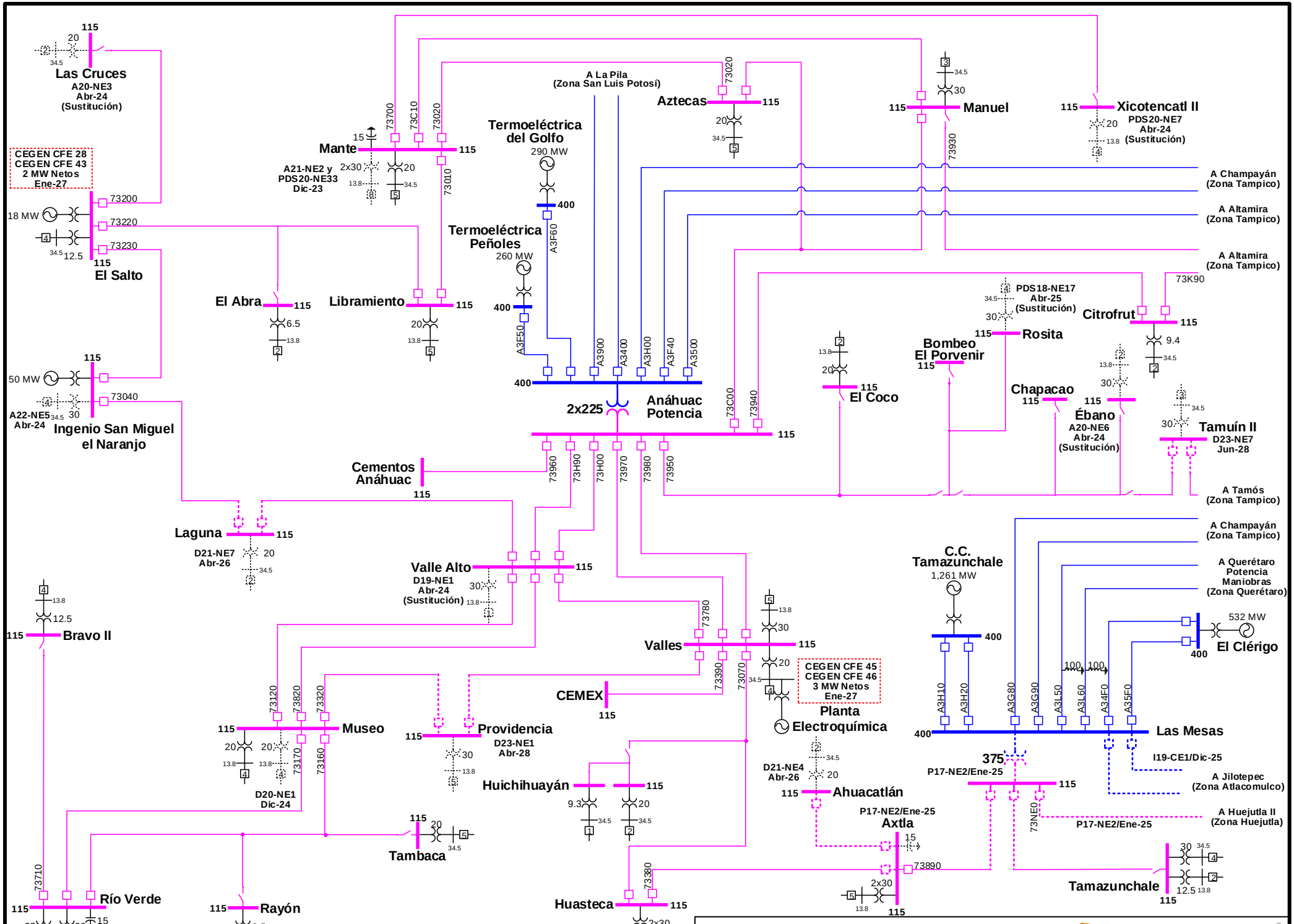
Las Cruces
A20-NE3
Abr-24
(Sustitución)
CEGEN CFE 28
CEGEN CFE 43
2 MW Netos
Ene-27
18 MW
El Salto
50 MW
A22-NE5
Abr-24
Ingenio San Miguel el Naranjo
Mante
A21-NE2 y
PDS20-NE33
Dic-23
El Abra
Libramiento
Termoeléctrica del Golfo
290 MW
Termoeléctrica Peñoles
260 MW
A La Pila
(Zona San Luis Potosí)
Aztecas
Manuel
Xicotencatl II
PDS20-NE7
Abr-24
(Sustitución)
A Champayán
(Zona Tampico)
A Altamira
(Zona Tampico)
A Altamira
(Zona Tampico)
PDS18-NE17
Abr-25
(Sustitución)
Rosita
Citrofrut
Bombeo El Porvenir
El Coco
Chapacao
Ébano
A20-NE6
Abr-24
(Sustitución)
Tamuín II
D23-NE7
Jun-28
A Tamós
(Zona Tampico)
2x225
Anáhuac Potencia
Cementos Anáhuac
Laguna
D21-NE7
Abr-26
Valle Alto
D19-NE1
Abr-24
(Sustitución)
Bravo II
Valles
CEGEN CFE 45
CEGEN CFE 46
3 MW Netos
Ene-27
Planta Electroquímica
CEMEX
Museo
D20-NE1
Dic-24
Providencia
D23-NE1
Abr-28
Huichihuayán
D21-NE4
Abr-26
Ahuacatlán
Tambaca
Río Verde
Rayón
Huasteca
Axtla
P17-NE2/Ene-25
C.C. Tamazunchale
1,261 MW
A Champayán
(Zona Tampico)
A Querétaro Potencia Maniobras
(Zona Querétaro)
532 MW
El Clérigo
Las Mesas
375
P17-NE2/Ene-25
I19-CE1/Dic-25
A Jilotepec
(Zona Atlacomulco)
A Huejutla II
(Zona Huejutla)
P17-NE2/Ene-25
Tamazunchale
Gerencia: Noreste
Zonas: Mante, Valles y Río Verde 2023-2028
CENACE
CENTRO NACIONAL DE CONTROL DE ENERGÍA

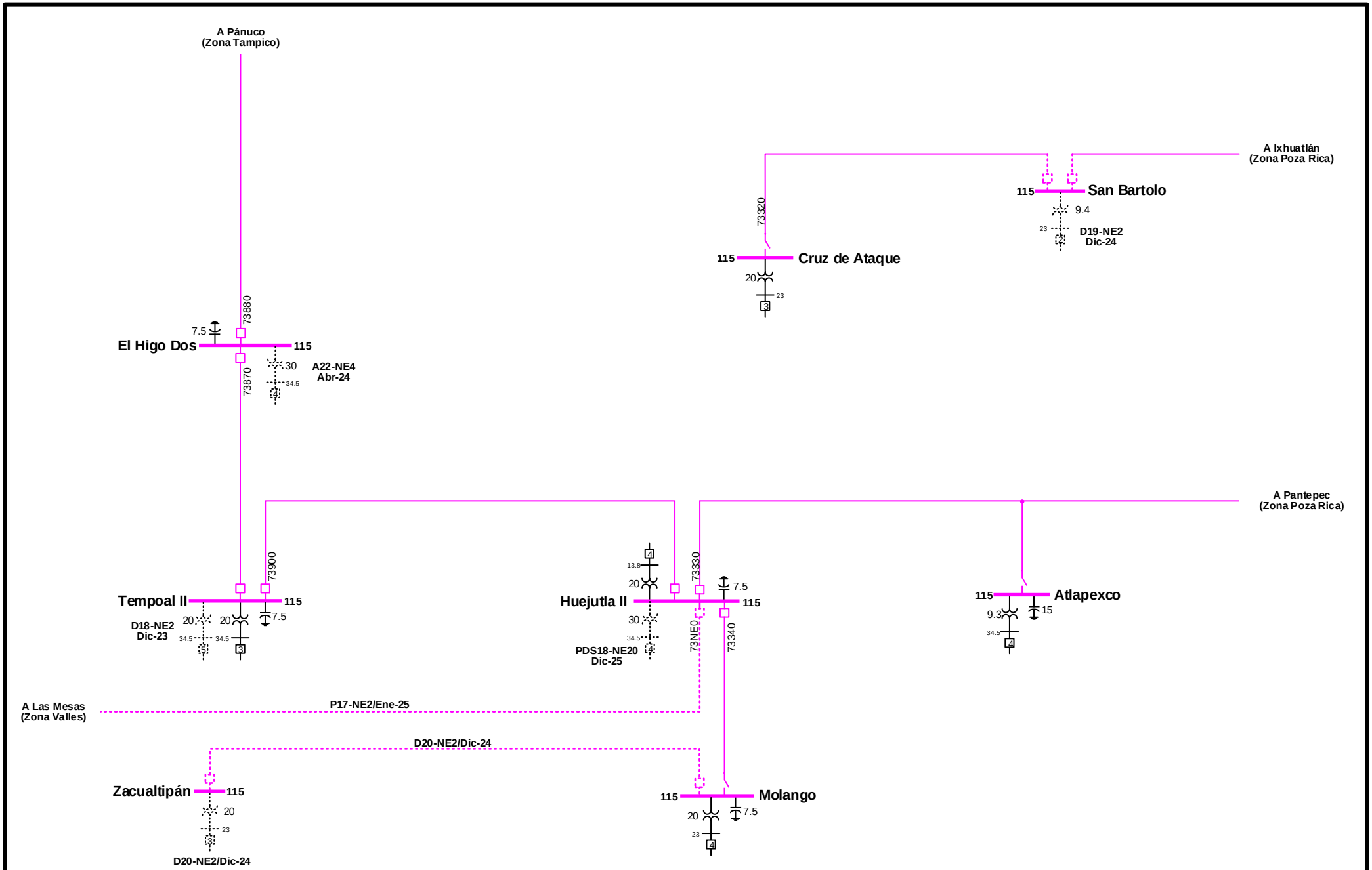


**Gerencia: Noreste**
**Zona: Huejutla 2023-2028**

CENACE
CENTRO NACIONAL DE CONTROL DE ENERGÍA

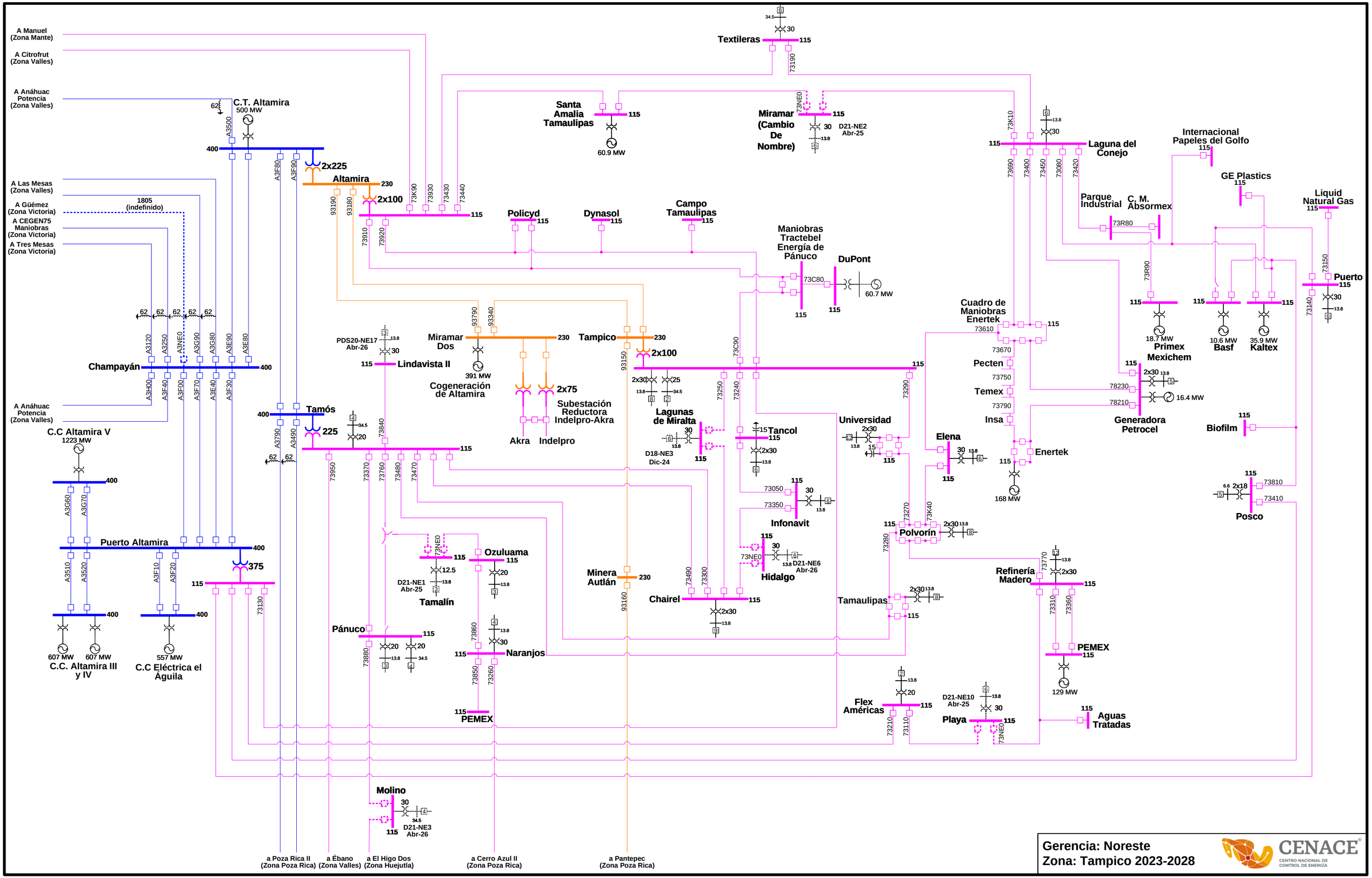


**Gerencia: Noreste**
**Zona: Tampico 2023-2028**

CENACE
CENTRO NACIONAL DE CONTROL DE ENERGÍA

CENACE®
CENTRO NACIONAL DE CONTROL DE ENERGÍA

# GERENCIA DE CONTROL REGIONAL BAJA CALIFORNIA

REGIONES

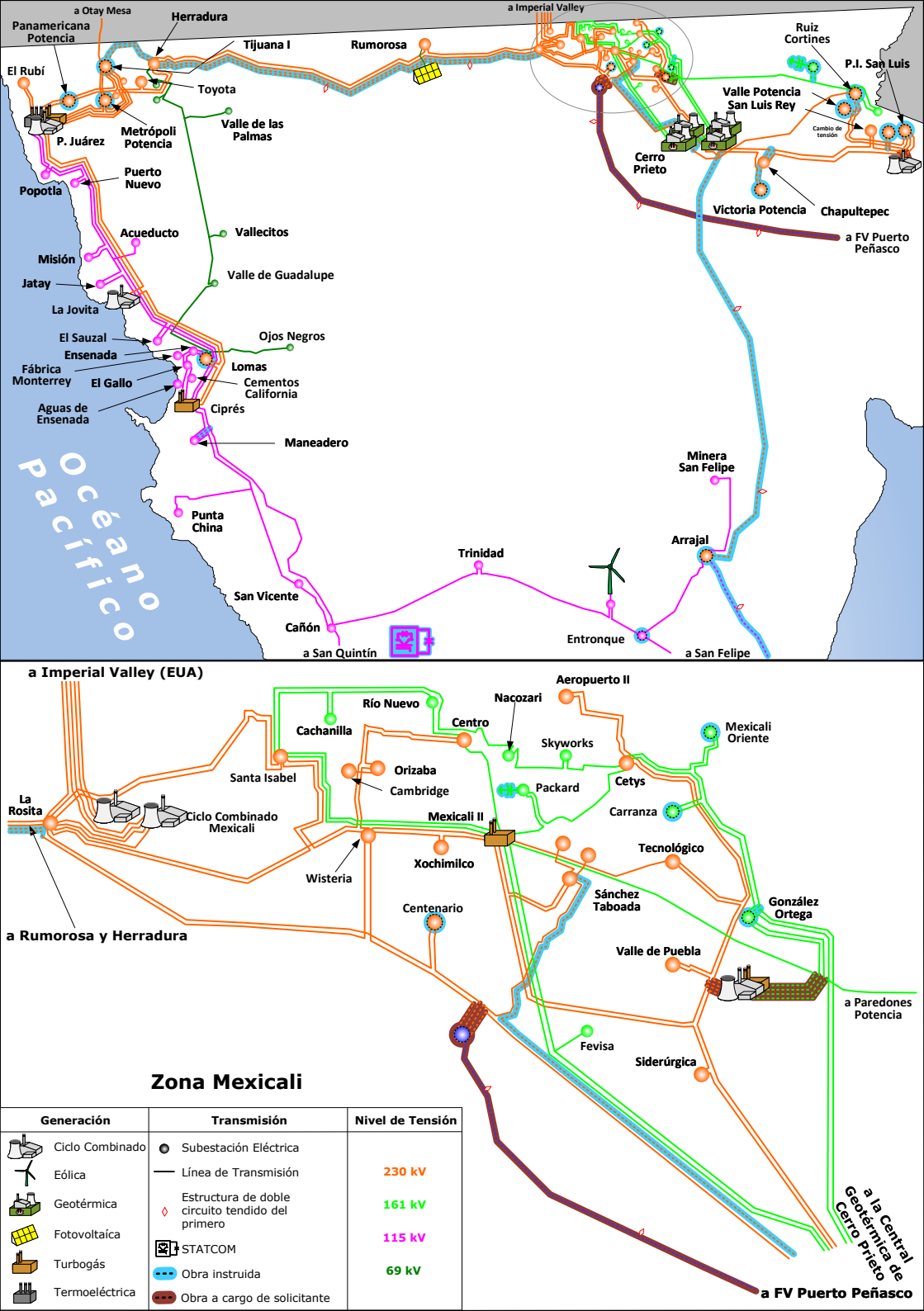
a Otay Mesa
Herradura
a Imperial Valley
Panamericana Potencia
Tijuana I
Rumorosa
Ruiz Cortines
P.I. San Luis
El Rubí
Toyota
Valle Potencia San Luis Rey
Cambio de tensión
Valle de las Palmas
Metrópoli Potencia
P. Juárez
Cerro Prieto
Puerto Nuevo
Popotla
Victoria Potencia
Chapultepec
Acueducto
Vallecitos
a FV Puerto Peñasco
Misión
Valle de Guadalupe
Jatay
La Jovita
El Sauzal
Ojos Negros
Ensenada
Fábrica Monterrey
Lomas
El Gallo
Cementos California
Aguas de Ensenada
Ciprés
Maneadero
Océano Pacífico
Minera San Felipe
Punta China
Arrajal
Trinidad
San Vicente
Cañón
Entronque
a San Quintín
a San Felipe
a Imperial Valley (EUA)
Aeropuerto II
Río Nuevo
Nacozari
Cachanilla
Centro
Mexicali Oriente
Skyworks
Santa Isabel
Orizaba
Cambridge
Packard
Cetys
La Rosita
Ciclo Combinado Mexicali
Mexicali II
Carranza
Tecnológico
Xochimilco
Wisteria
Sánchez Taboada
González Ortega
Centenario
a Rumorosa y Herradura
Valle de Puebla
a Paredones Potencia
Fevisa
Siderúrgica
Zona Mexicali
Generación
Ciclo Combinado
Eólica
Geotérmica
Fotovoltaíca
Turbogás
Termoeléctrica
Transmisión
Subestación Eléctrica
Línea de Transmisión
Estructura de doble circuito tendido del primero
STATCOM
Obra instruida
Obra a cargo de solicitante
Nivel de Tensión
230 kV
161 kV
115 kV
69 kV
a la Central Geotérmica de Cerro Prieto
a FV Puerto Peñasco

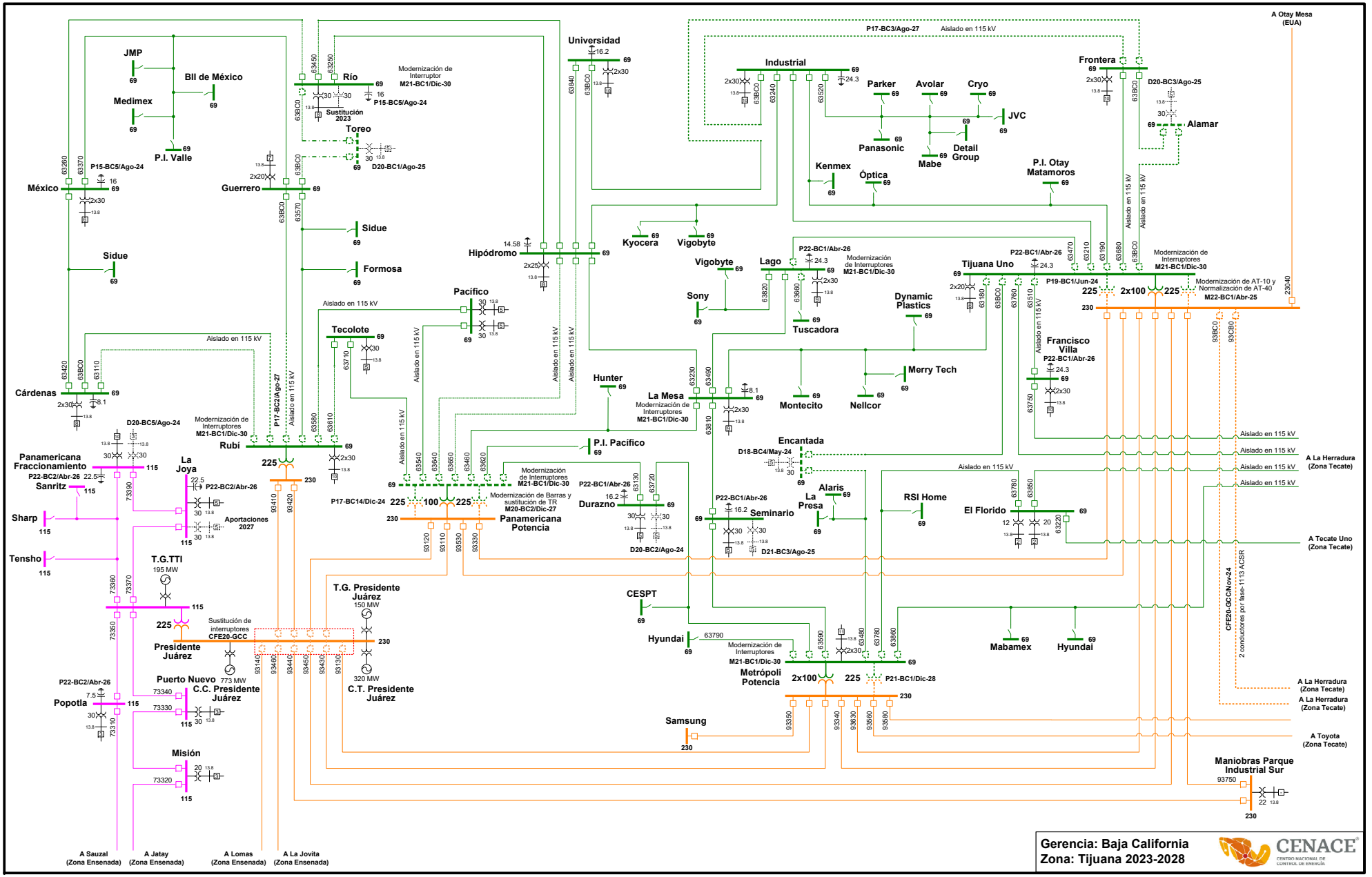


**Gerencia: Baja California**
**Zona: Tijuana 2023-2028**

CENACE
CENTRO NACIONAL DE CONTROL DE ENERGÍA

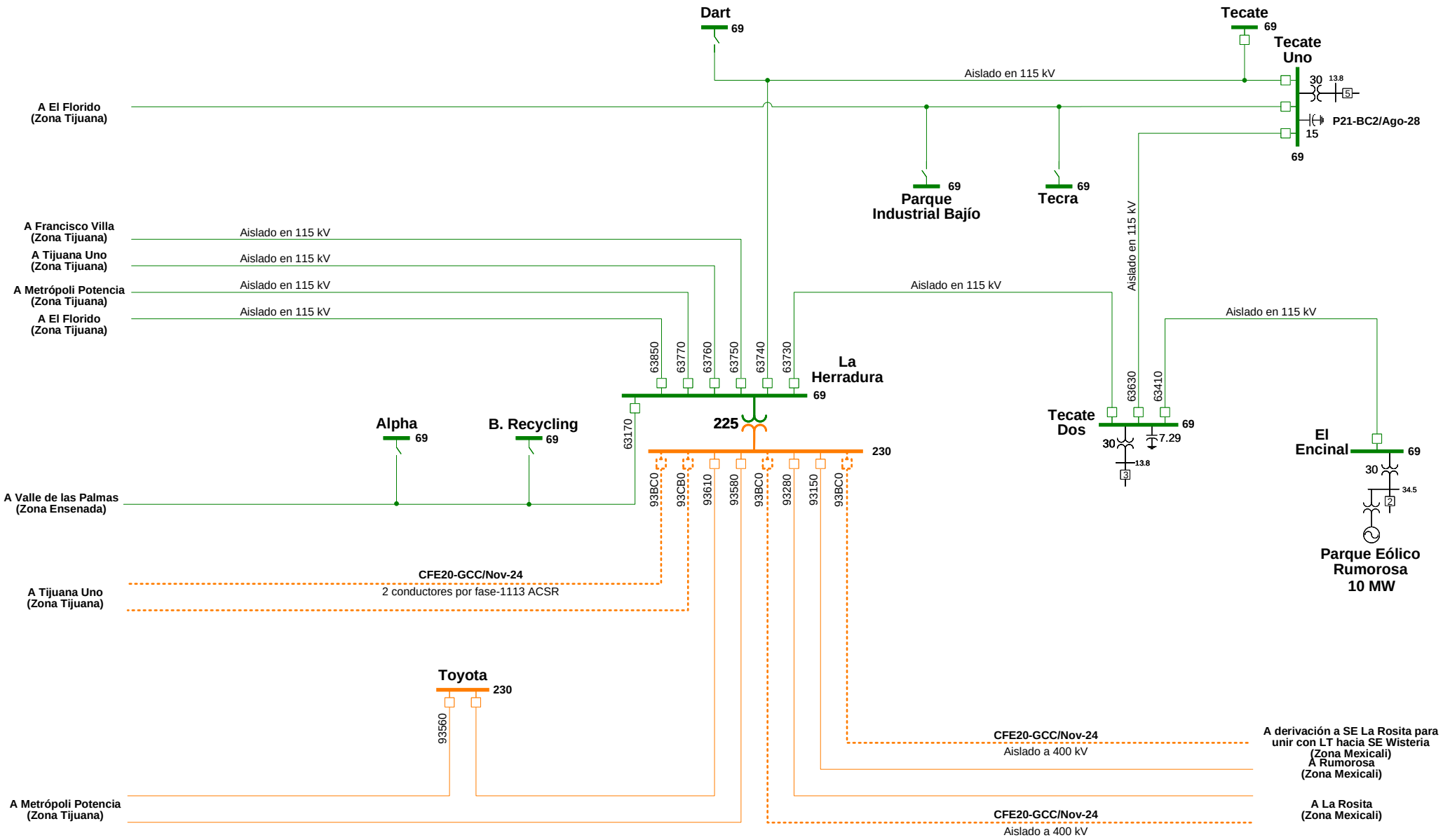


**Gerencia: Baja California**
**Zona: Tecate 2023-2028**

CENACE
CENTRO NACIONAL DE CONTROL DE ENERGÍA

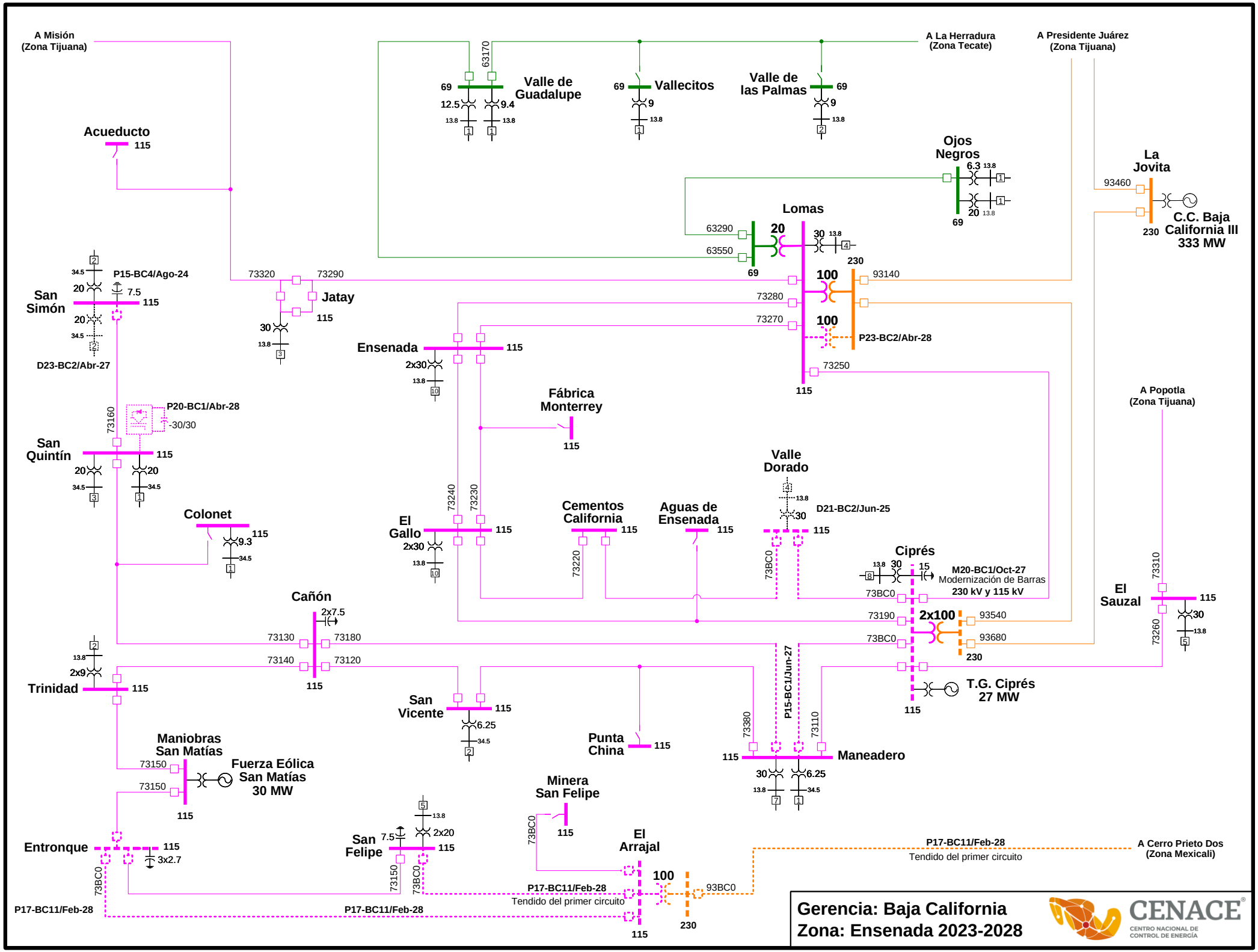
A Misión
(Zona Tijuana)
A La Herradura
(Zona Tecate)
A Presidente Juárez
(Zona Tijuana)
Valle de Guadalupe
Vallecitos
Valle de las Palmas
Acueducto
Ojos Negros
La Jovita
C.C. Baja California III
333 MW
Lomas
P15-BC4/Ago-24
San Simón
D23-BC2/Abr-27
Jatay
Ensenada
P23-BC2/Abr-28
Fábrica Monterrey
P20-BC1/Abr-28
San Quintín
Colonet
Valle Dorado
D21-BC2/Jun-25
Cementos California
Aguas de Ensenada
El Gallo
Ciprés
M20-BC1/Oct-27
Modernización de Barras
230 kV y 115 kV
A Popotla
(Zona Tijuana)
El Sauzal
Cañón
Trinidad
San Vicente
Punta China
Maniobras San Matías
Fuerza Eólica San Matías
30 MW
Maneadero
P15-BC1/Jun-27
T.G. Ciprés
27 MW
Minera San Felipe
Entronque
San Felipe
El Arrajal
P17-BC11/Feb-28
Tendido del primer circuito
A Cerro Prieto Dos
(Zona Mexicali)
Gerencia: Baja California
Zona: Ensenada 2023-2028
CENACE
CENTRO NACIONAL DE CONTROL DE ENERGÍA

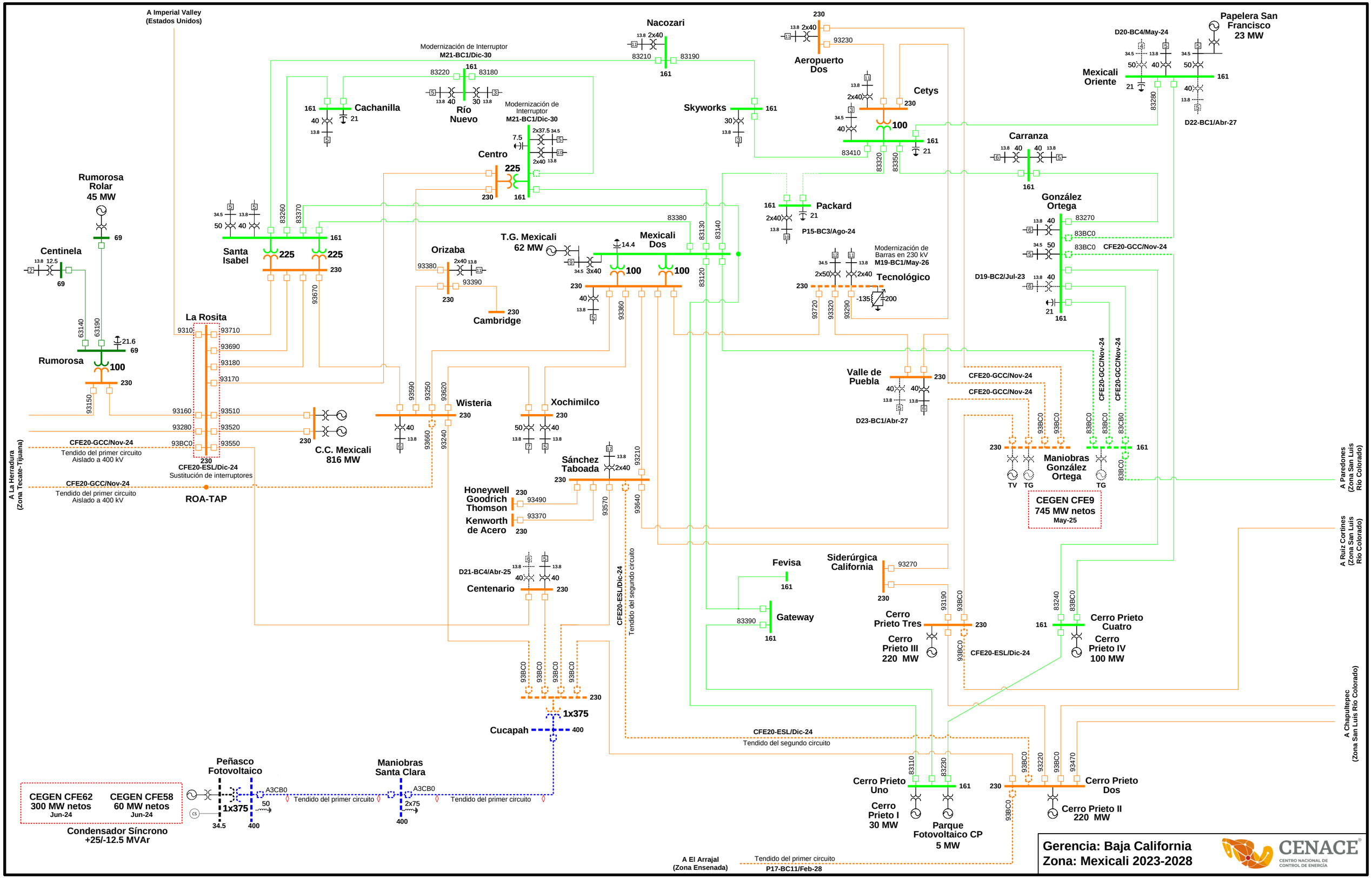
A Imperial Valley
(Estados Unidos)
Nacozari
Modernización de Interruptor
M21-BC1/Dic-30
Río Nuevo
Cachanilla
Modernización de Interruptor
M21-BC1/Dic-30
Centro
Aeropuerto Dos
Cetys
Skyworks
Papelera San Francisco
23 MW
D20-BC4/May-24
Mexicali Oriente
D22-BC1/Abr-27
Carranza
Rumorosa Rolar
45 MW
Santa Isabel
Packard
P15-BC3/Ago-24
González Ortega
CFE20-GCC/Nov-24
T.G. Mexicali
62 MW
Mexicali Dos
Orizaba
Cambridge
Modernización de Barras en 230 kV
M19-BC1/May-26
Tecnológico
D19-BC2/Jul-23
Centinela
La Rosita
Rumorosa
Valle de Puebla
D23-BC1/Abr-27
Wisteria
Xochimilco
C.C. Mexicali
816 MW
Maniobras González Ortega
TV
TG
CEGEN CFE9
745 MW netos
May-25
A La Herradura
(Zona Tecate-Tijuana)
CFE20-GCC/Nov-24
Tendido del primer circuito
Aislado a 400 kV
CFE20-ESL/Dic-24
Sustitución de interruptores
ROA-TAP
Sánchez Taboada
Honeywell Goodrich Thomson
Kenworth de Acero
D21-BC4/Abr-25
Centenario
CFE20-ESL/Dic-24
Tendido del segundo circuito
Fevisa
Gateway
Siderúrgica California
Cerro Prieto Tres
Cerro Prieto III
220 MW
Cerro Prieto Cuatro
Cerro Prieto IV
100 MW
A Paredones
(Zona San Luis Río Colorado)
A Ruiz Cortines
(Zona San Luis Río Colorado)
A Chapultepec
(Zona San Luis Río Colorado)
Cucapah
1x375
Peñasco Fotovoltaico
Maniobras Santa Clara
A3CB0
Tendido del primer circuito
CEGEN CFE62
300 MW netos
Jun-24
CEGEN CFE58
60 MW netos
Jun-24
Condensador Síncrono
+25/-12.5 MVAr
Cerro Prieto Uno
Cerro Prieto I
30 MW
Parque Fotovoltaico CP
5 MW
Cerro Prieto Dos
Cerro Prieto II
220 MW
A El Arrajal
(Zona Ensenada)
Tendido del primer circuito
P17-BC11/Feb-28
Gerencia: Baja California
Zona: Mexicali 2023-2028
CENACE
CENTRO NACIONAL DE CONTROL DE ENERGÍA

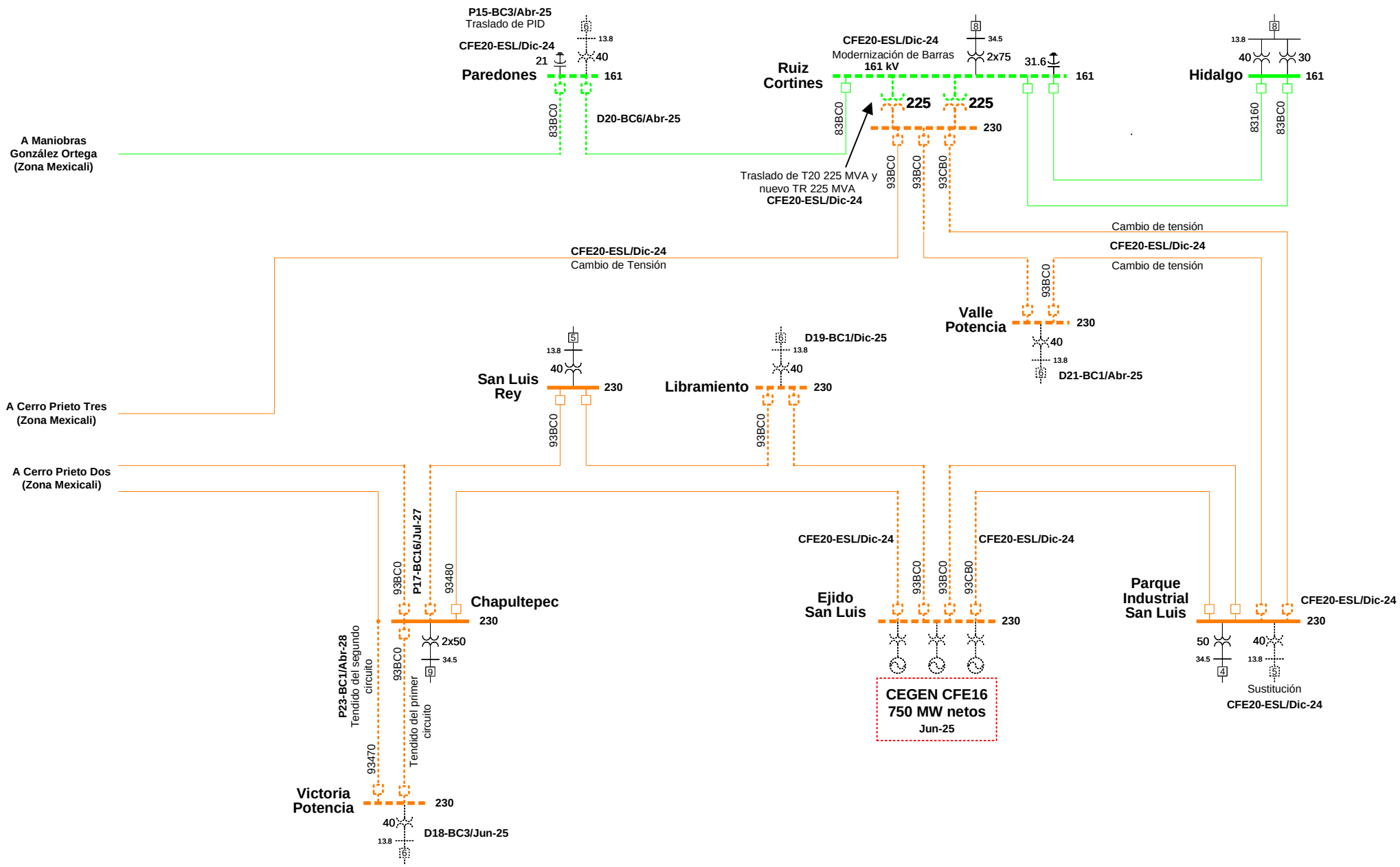


**Gerencia: Baja California**
**Zona: San Luis Río Colorado 2023-2028**

CENACE
CENTRO NACIONAL DE CONTROL DE ENERGÍA

CENACE®
CENTRO NACIONAL DE CONTROL DE ENERGÍA

# GERENCIA DE CONTROL REGIONAL PENINSULAR

REGIONES

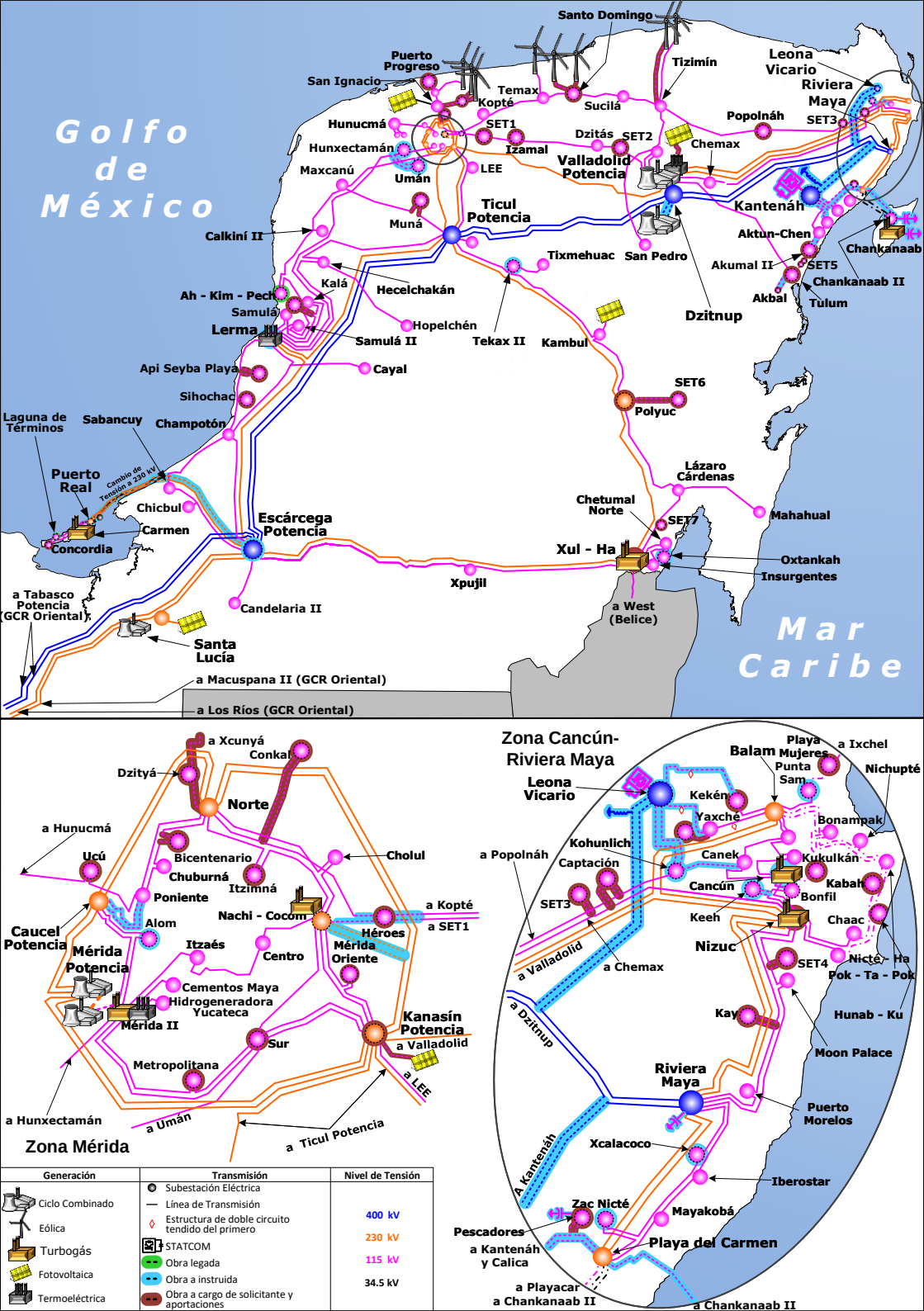
Golfo de México
Mar Caribe
Santo Domingo
Puerto Progreso
San Ignacio
Temax
Kopté
Sucilá
Tizimín
Leona Vicario
Riviera Maya
SET3
Popolnáh
Hunucmá
SET1
Dzitás
SET2
Chemax
Hunxectamán
Izamal
Valladolid Potencia
Maxcanú
Umán
LEE
Ticul Potencia
Kantenáh
Muná
Calkiní II
Tixmehuac
San Pedro
Aktun-Chen
Chankanaab
Akumal II
SET5
Chankanaab II
Kalá
Hecelchakán
Ah - Kim - Pech
Samulá
Akbal
Tulum
Lerma
Hopelchén
Samulá II
Tekax II
Kambul
Dzitnup
Api Seyba Playa
Cayal
Sihochac
SET6
Polyuc
Laguna de Términos
Sabancuy
Champotón
Puerto Real
Cambio de Tensión a 230 kV
Lázaro Cárdenas
Chicbul
Chetumal Norte
Mahahual
Escárcega Potencia
Carmen
SET7
Concordia
Xul - Ha
Oxtankah
Insurgentes
Xpujil
a Tabasco Potencia (GCR Oriental)
Candelaria II
a West (Belice)
Santa Lucía
a Macuspana II (GCR Oriental)
a Los Ríos (GCR Oriental)
a Xcunyá
Conkal
Dzityá
Norte
a Hunucmá
Ucú
Bicentenario
Cholul
Chuburná
Itzimná
Poniente
Caucel Potencia
Alom
Nachi - Cocom
a Kopté
a SET1
Héroes
Mérida Potencia
Itzaés
Centro
Mérida Oriente
Cementos Maya
Hidrogeneradora Yucateca
Mérida II
Kanasín Potencia
a Valladolid
Sur
Metropolitana
a LEE
a Hunxectamán
a Umán
a Ticul Potencia
Zona Mérida
Zona Cancún-Riviera Maya
Leona Vicario
Balam
Playa Mujeres
a Ixchel
Punta Sam
Nichupté
Kekén
Yaxché
Bonampak
Kohunlich
a Popolnáh
Captación
Canek
Kukulkán
Cancún
Kabah
Bonfil
SET3
Keeh
Chaac
Nizuc
a Valladolid
a Chemax
SET4
Nicté - Ha
Pok - Ta - Pok
a Dzitnup
Kay
Hunab - Ku
Moon Palace
Riviera Maya
Puerto Morelos
Xcalacoco
a Kantenáh
Iberostar
Zac Nicté
Mayakobá
Pescadores
a Kantenáh y Calica
Playa del Carmen
a Playacar a Chankanaab II
a Chankanaab II
Generación
Ciclo Combinado
Eólica
Turbogás
Fotovoltaica
Termoeléctrica
Transmisión
Subestación Eléctrica
Línea de Transmisión
Estructura de doble circuito tendido del primero
STATCOM
Obra legada
Obra a instruida
Obra a cargo de solicitante y aportaciones
Nivel de Tensión
400 kV
230 kV
115 kV
34.5 kV

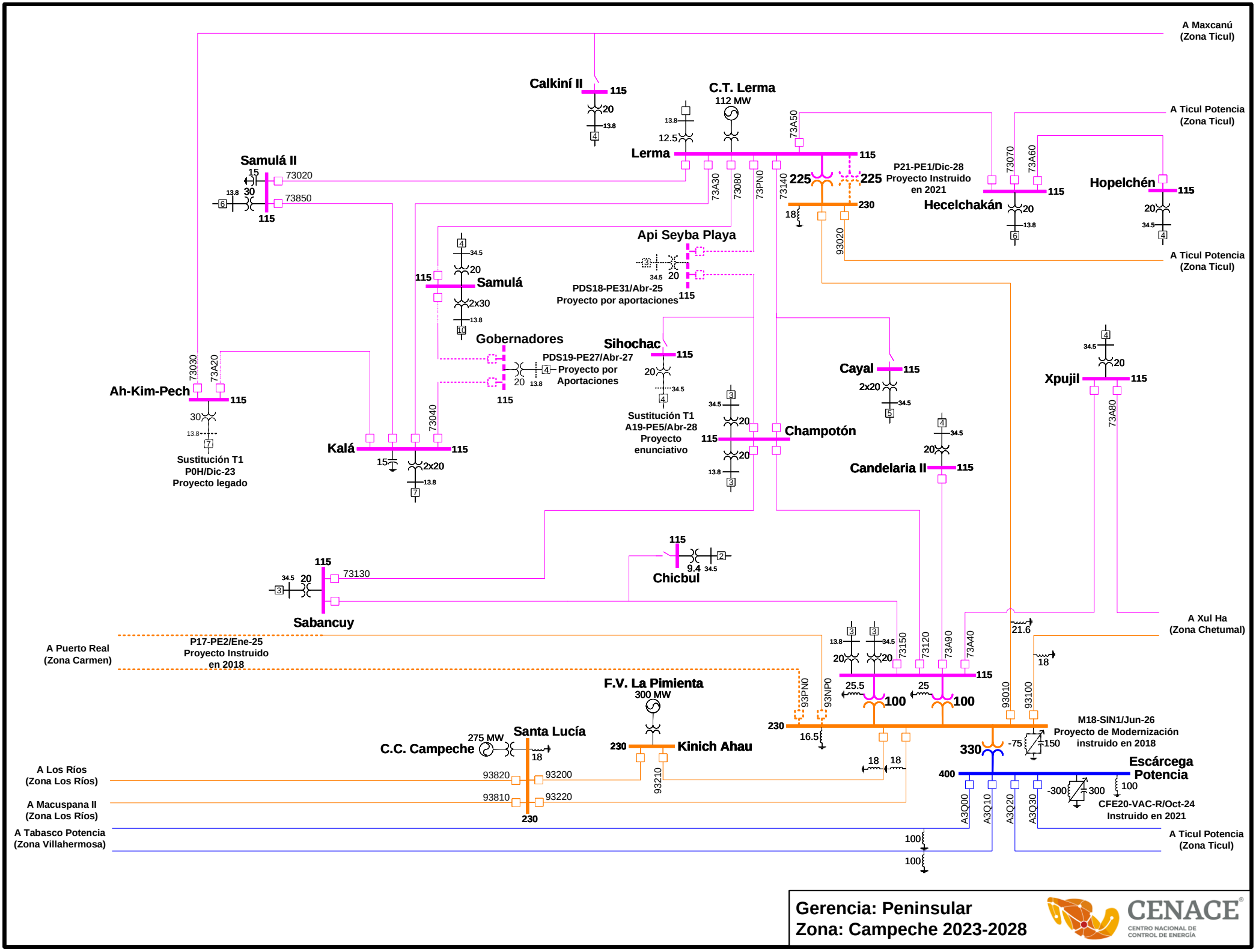


**Gerencia: Peninsular**
**Zona: Campeche 2023-2028**

CENACE
CENTRO NACIONAL DE CONTROL DE ENERGÍA

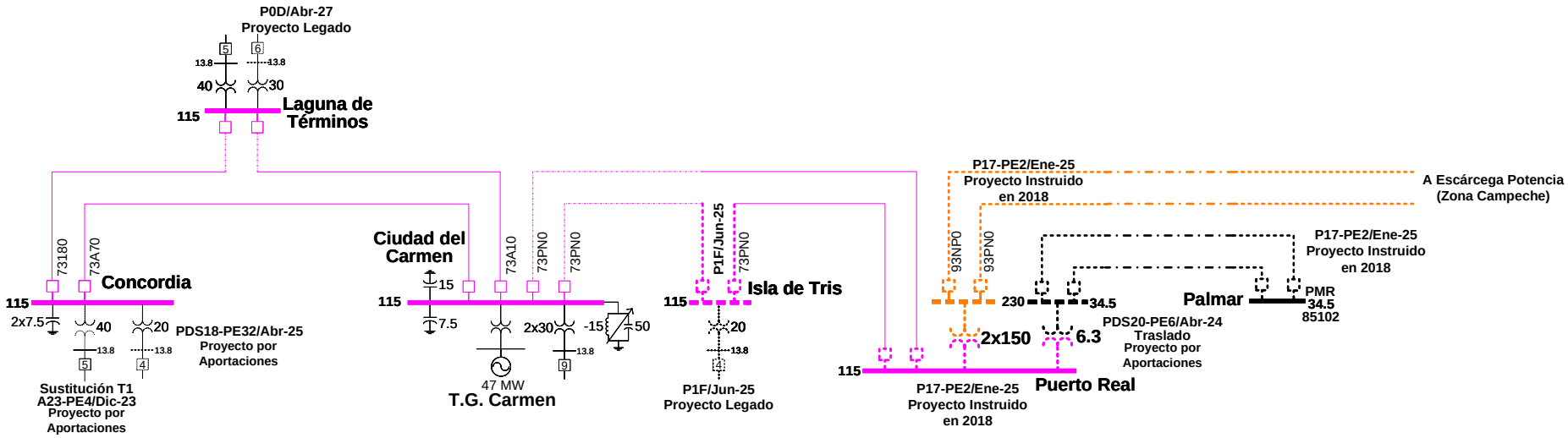


**Gerencia: Peninsular**
**Zona: Ciudad del Carmen 2023-2028**

CENACE
CENTRO NACIONAL DE CONTROL DE ENERGÍA

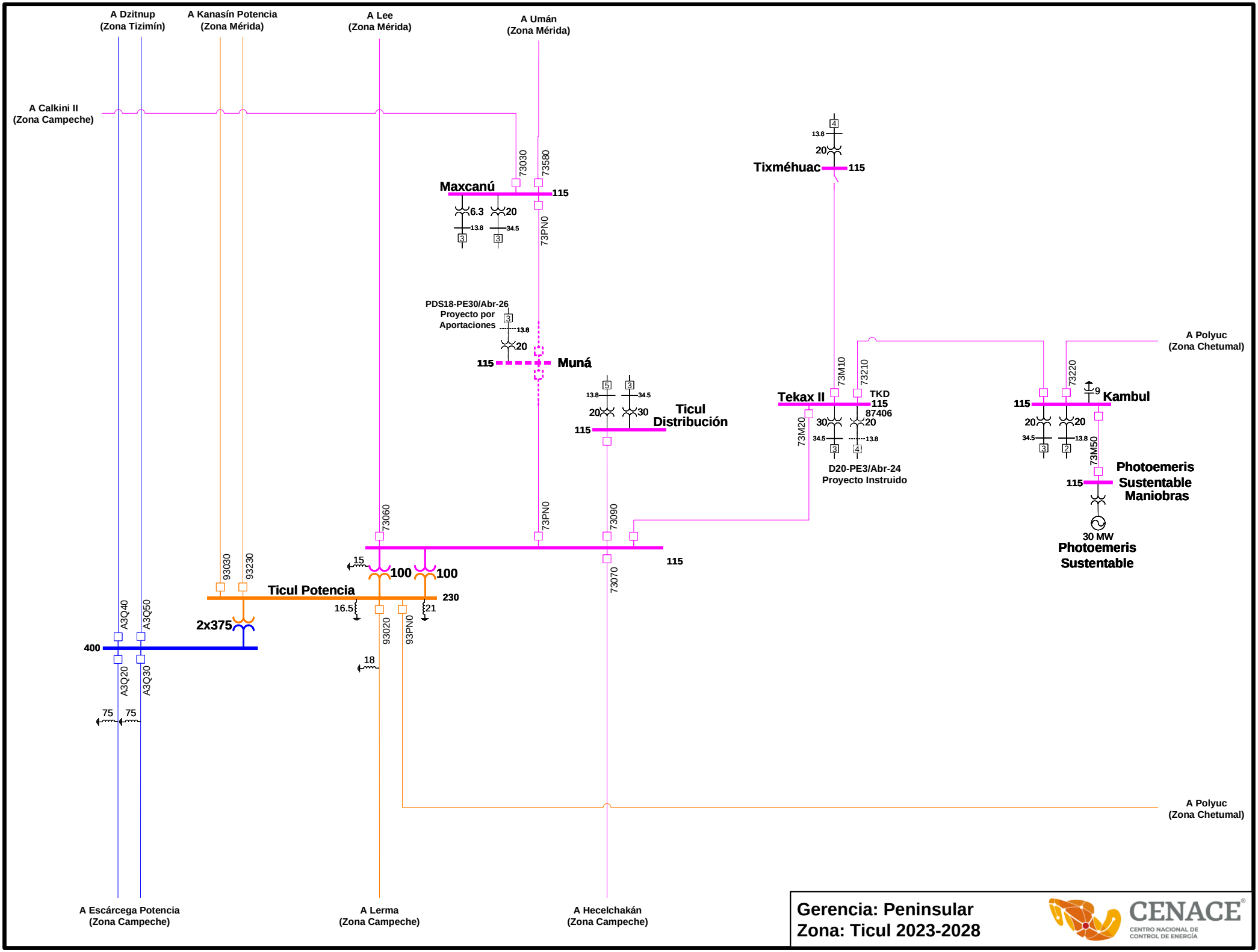
A Dzitnup
(Zona Tizimín)
A Kanasín Potencia
(Zona Mérida)
A Lee
(Zona Mérida)
A Umán
(Zona Mérida)
A Calkini II
(Zona Campeche)
Maxcanú
115
6.3
20
13.8
34.5
73030
73580
73PN0
PDS18-PE30/Abr-26
Proyecto por
Aportaciones
13.8
20
115
Muná
Ticul
Distribución
13.8
34.5
20
30
115
Tixméhuac
115
13.8
20
Tekax II
115
TKD
87406
73M10
73210
73M20
30
20
34.5
13.8
D20-PE3/Abr-24
Proyecto Instruido
A Polyuc
(Zona Chetumal)
Kambul
115
73220
9
20
20
34.5
13.8
73M50
Photoemeris
Sustentable
Maniobras
115
30 MW
Photoemeris
Sustentable
73060
73PN0
73090
73070
115
15
100
100
93030
93230
Ticul Potencia
230
16.5
21
93020
93PN0
18
2x375
A3Q40
A3Q50
400
A3Q20
A3Q30
75
75
A Polyuc
(Zona Chetumal)
A Escárcega Potencia
(Zona Campeche)
A Lerma
(Zona Campeche)
A Hecelchakán
(Zona Campeche)
Gerencia: Peninsular
Zona: Ticul 2023-2028
CENACE
CENTRO NACIONAL DE
CONTROL DE ENERGÍA

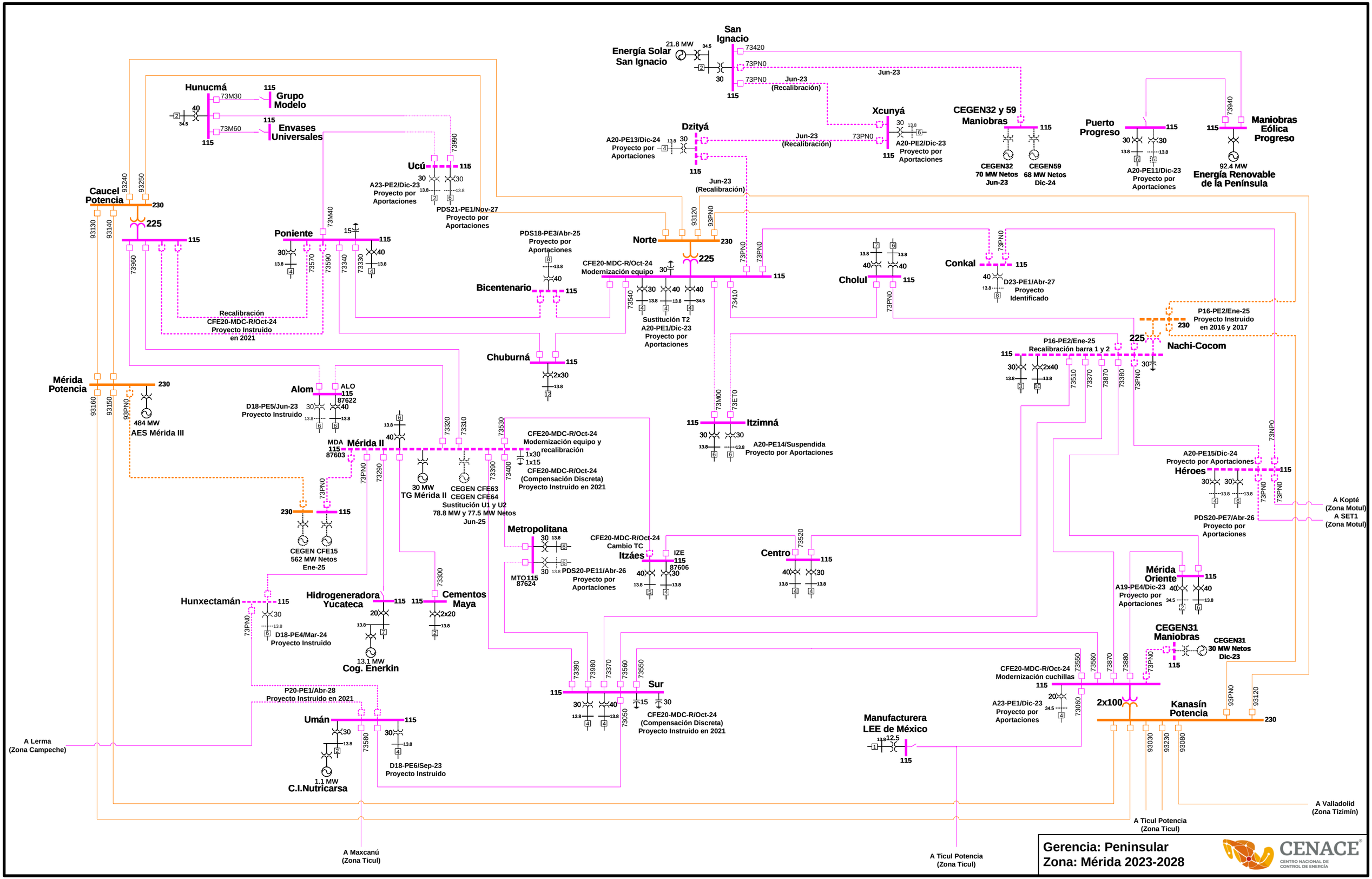
Energía Solar San Ignacio
21.8 MW
San Ignacio
73420
73PN0
Jun-23
Jun-23 (Recalibración)
Hunucmá
73M30
Grupo Modelo
73M60
Envases Universales
Xcunyá
A20-PE2/Dic-23 Proyecto por Aportaciones
CEGEN32 y 59 Maniobras
CEGEN32 70 MW Netos Jun-23
CEGEN59 68 MW Netos Dic-24
Puerto Progreso
A20-PE11/Dic-23 Proyecto por Aportaciones
Maniobras Eólica Progreso
92.4 MW
Energía Renovable de la Península
Dzityá
A20-PE13/Dic-24 Proyecto por Aportaciones
Ucú
A23-PE2/Dic-23 Proyecto por Aportaciones
PDS21-PE1/Nov-27 Proyecto por Aportaciones
Caucel Potencia
Poniente
PDS18-PE3/Abr-25 Proyecto por Aportaciones
Norte
CFE20-MDC-R/Oct-24 Modernización equipo
Bicentenario
Sustitución T2 A20-PE1/Dic-23 Proyecto por Aportaciones
Cholul
Conkal
D23-PE1/Abr-27 Proyecto Identificado
Recalibración CFE20-MDC-R/Oct-24 Proyecto Instruido en 2021
Chuburná
P16-PE2/Ene-25 Proyecto Instruido en 2016 y 2017
P16-PE2/Ene-25 Recalibración barra 1 y 2
Nachi-Cocom
Mérida Potencia
484 MW
AES Mérida III
Alom
D18-PE5/Jun-23 Proyecto Instruido
MDA Mérida II
CFE20-MDC-R/Oct-24 Modernización equipo y recalibración
CFE20-MDC-R/Oct-24 (Compensación Discreta) Proyecto Instruido en 2021
30 MW
TG Mérida II
CEGEN CFE63
CEGEN CFE64
Sustitución U1 y U2 78.8 MW y 77.5 MW Netos Jun-25
Itzimná
A20-PE14/Suspendida Proyecto por Aportaciones
A20-PE15/Dic-24 Proyecto por Aportaciones
Héroes
PDS20-PE7/Abr-26 Proyecto por Aportaciones
A Kopté (Zona Motul)
A SET1 (Zona Motul)
CEGEN CFE15 562 MW Netos Ene-25
Metropolitana
MTO 87624
CFE20-MDC-R/Oct-24 Cambio TC
Itzáes
IZE 87606
PDS20-PE11/Abr-26 Proyecto por Aportaciones
Centro
Mérida Oriente
A19-PE4/Dic-23 Proyecto por Aportaciones
Hunxectamán
D18-PE4/Mar-24 Proyecto Instruido
Hidrogeneradora Yucateca
13.1 MW
Cog. Enerkin
Cementos Maya
CEGEN31 Maniobras
CEGEN31 30 MW Netos Dic-23
Sur
CFE20-MDC-R/Oct-24 (Compensación Discreta) Proyecto Instruido en 2021
CFE20-MDC-R/Oct-24 Modernización cuchillas
A23-PE1/Dic-23 Proyecto por Aportaciones
2x100
Kanasín Potencia
P20-PE1/Abr-28 Proyecto Instruido en 2021
Umán
D18-PE6/Sep-23 Proyecto Instruido
1.1 MW
C.I.Nutricarsa
Manufacturera LEE de México
A Lerma (Zona Campeche)
A Maxcanú (Zona Ticul)
A Ticul Potencia (Zona Ticul)
A Valladolid (Zona Tizimín)
Gerencia: Peninsular
Zona: Mérida 2023-2028
CENACE
CENTRO NACIONAL DE CONTROL DE ENERGÍA

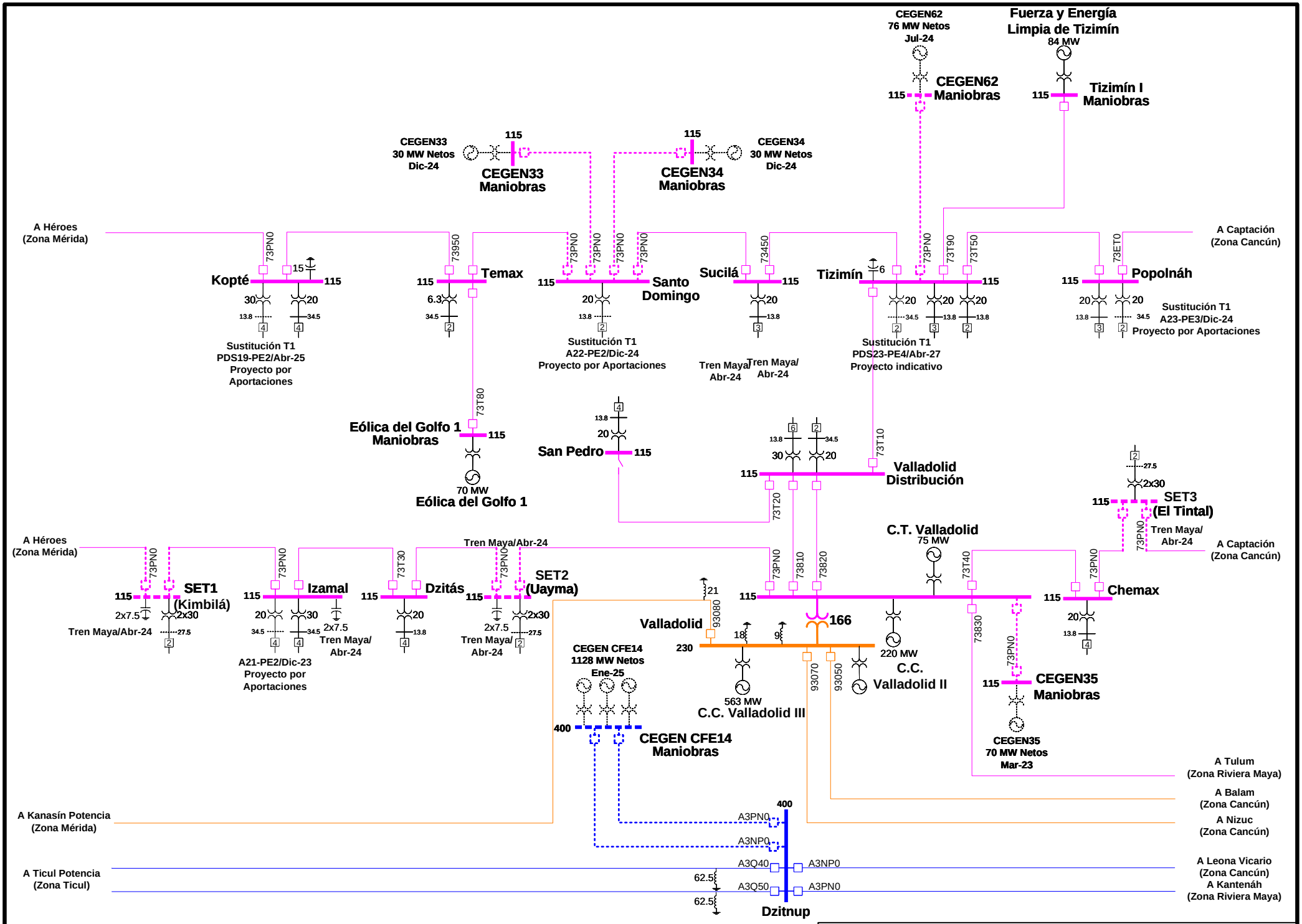
CEGEN62
76 MW Netos
Jul-24
Fuerza y Energía
Limpia de Tizimín
84 MW
CEGEN62
Maniobras
Tizimín I
Maniobras
CEGEN33
30 MW Netos
Dic-24
CEGEN33
Maniobras
CEGEN34
Maniobras
CEGEN34
30 MW Netos
Dic-24
A Héroes
(Zona Mérida)
A Captación
(Zona Cancún)
Kopté
Temax
Santo
Domingo
Sucilá
Tizimín
Popolnáh
Sustitución T1
PDS19-PE2/Abr-25
Proyecto por
Aportaciones
Sustitución T1
A22-PE2/Dic-24
Proyecto por Aportaciones
Tren Maya/
Abr-24
Tren Maya/
Abr-24
Sustitución T1
PDS23-PE4/Abr-27
Proyecto indicativo
Sustitución T1
A23-PE3/Dic-24
Proyecto por Aportaciones
Eólica del Golfo 1
Maniobras
70 MW
Eólica del Golfo 1
San Pedro
Valladolid
Distribución
SET3
(El Tintal)
Tren Maya/
Abr-24
A Héroes
(Zona Mérida)
Tren Maya/Abr-24
C.T. Valladolid
75 MW
A Captación
(Zona Cancún)
SET1
(Kimbilá)
Izamal
Dzitás
SET2
(Uayma)
Chemax
Tren Maya/Abr-24
A21-PE2/Dic-23
Proyecto por
Aportaciones
Tren Maya/
Abr-24
Tren Maya/
Abr-24
Valladolid
230
166
220 MW
C.C.
Valladolid II
563 MW
C.C. Valladolid III
CEGEN CFE14
1128 MW Netos
Ene-25
CEGEN CFE14
Maniobras
CEGEN35
Maniobras
CEGEN35
70 MW Netos
Mar-23
A Tulum
(Zona Riviera Maya)
A Balam
(Zona Cancún)
A Nizuc
(Zona Cancún)
A Kanasín Potencia
(Zona Mérida)
A Ticul Potencia
(Zona Ticul)
A Leona Vicario
(Zona Cancún)
A Kantenáh
(Zona Riviera Maya)
Dzitnup
Gerencia: Peninsular
Zona:Tizimín-Motul 2023-2028
CENACE
CENTRO NACIONAL DE
CONTROL DE ENERGÍA

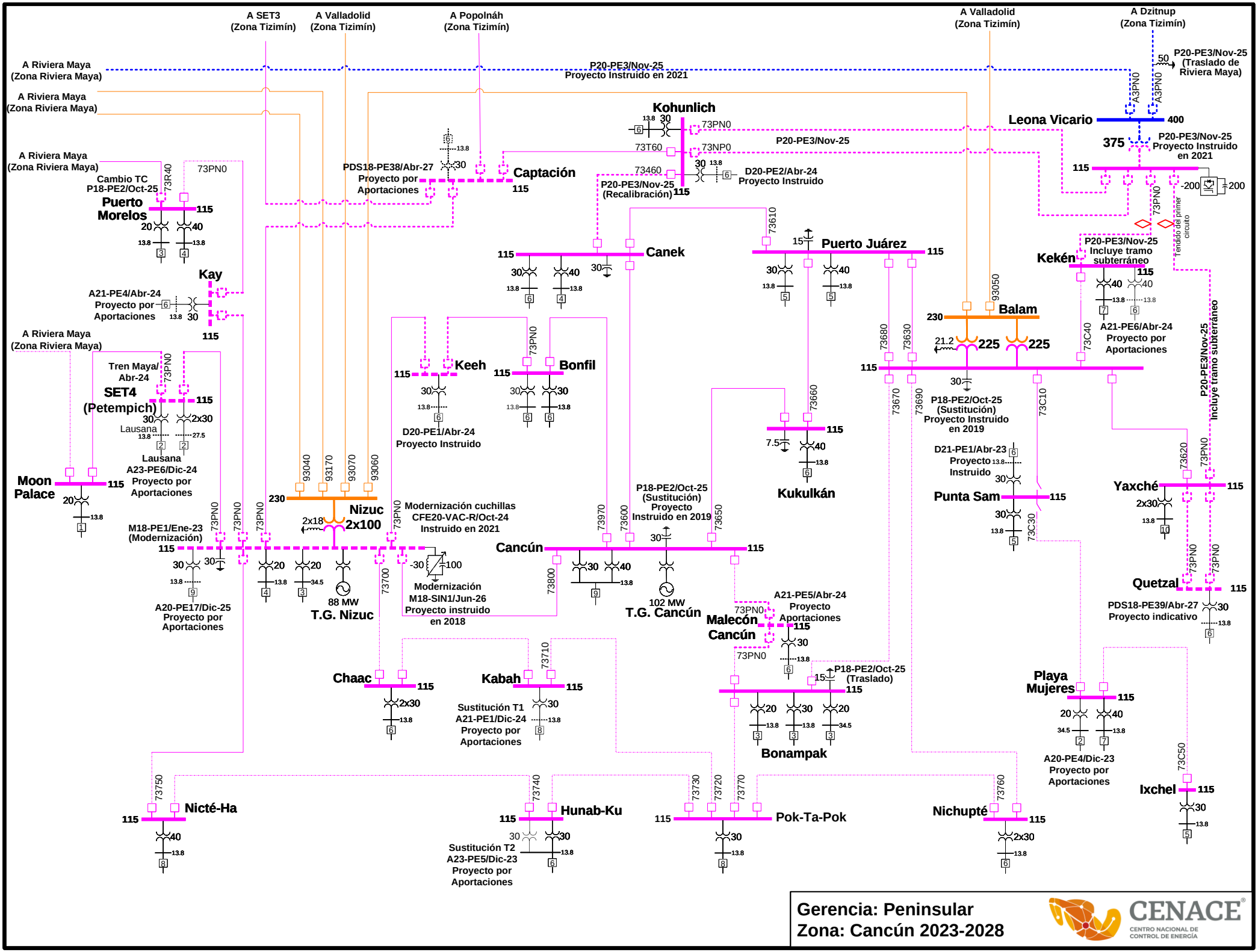
A SET3 (Zona Tizimín)
A Valladolid (Zona Tizimín)
A Popolnáh (Zona Tizimín)
A Valladolid (Zona Tizimín)
A Dzitnup (Zona Tizimín)
A Riviera Maya (Zona Riviera Maya)
P20-PE3/Nov-25 Proyecto Instruido en 2021
P20-PE3/Nov-25 (Traslado de Riviera Maya)
Kohunlich
Leona Vicario
P20-PE3/Nov-25
P20-PE3/Nov-25 Proyecto Instruido en 2021
Cambio TC P18-PE2/Oct-25
Puerto Morelos
PDS18-PE38/Abr-27 Proyecto por Aportaciones
Captación
P20-PE3/Nov-25 (Recalibración)
D20-PE2/Abr-24 Proyecto Instruido
Canek
Puerto Juárez
Kekén
P20-PE3/Nov-25 Incluye tramo subterráneo
Tendido del primer circuito
Kay
A21-PE4/Abr-24 Proyecto por Aportaciones
Balam
A21-PE6/Abr-24 Proyecto por Aportaciones
Tren Maya/ Abr-24
SET4 (Petempich)
Lausana
Lausana A23-PE6/Dic-24 Proyecto por Aportaciones
Keeh
Bonfil
D20-PE1/Abr-24 Proyecto Instruido
Moon Palace
Nizuc 2x100
M18-PE1/Ene-23 (Modernización)
A20-PE17/Dic-25 Proyecto por Aportaciones
88 MW T.G. Nizuc
Modernización cuchillas CFE20-VAC-R/Oct-24 Instruido en 2021
Modernización M18-SIN1/Jun-26 Proyecto instruido en 2018
Cancún
P18-PE2/Oct-25 (Sustitución) Proyecto Instruido en 2019
102 MW T.G. Cancún
Kukulkán
P18-PE2/Oct-25 (Sustitución) Proyecto Instruido en 2019
D21-PE1/Abr-23 Proyecto Instruido
Punta Sam
Yaxché
Quetzal
PDS18-PE39/Abr-27 Proyecto indicativo
P20-PE3/Nov-25 Incluye tramo subterráneo
Malecón Cancún
A21-PE5/Abr-24 Proyecto Aportaciones
P18-PE2/Oct-25 (Traslado)
Bonampak
Chaac
Kabah
Sustitución T1 A21-PE1/Dic-24 Proyecto por Aportaciones
Playa Mujeres
A20-PE4/Dic-23 Proyecto por Aportaciones
Ixchel
Nicté-Ha
Hunab-Ku
Sustitución T2 A23-PE5/Dic-23 Proyecto por Aportaciones
Pok-Ta-Pok
Nichupté
Gerencia: Peninsular
Zona: Cancún 2023-2028
CENACE
CENTRO NACIONAL DE CONTROL DE ENERGÍA

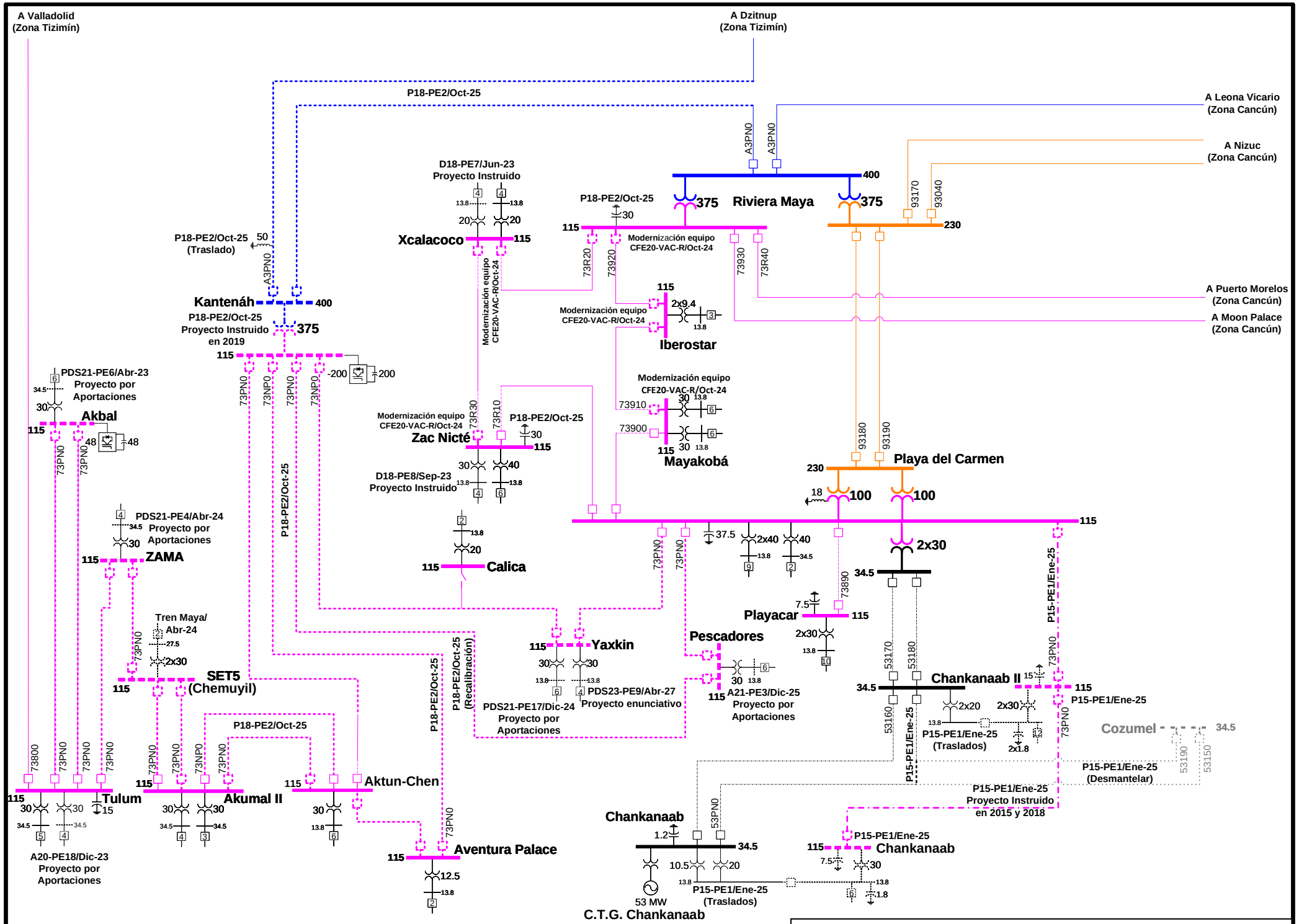
A Valladolid
(Zona Tizimín)
A Dzitnup
(Zona Tizimín)
P18-PE2/Oct-25
A Leona Vicario
(Zona Cancún)
A Nizuc
(Zona Cancún)
A3PN0
A3PN0
400
Riviera Maya
375
375
93170
93040
230
D18-PE7/Jun-23
Proyecto Instruido
P18-PE2/Oct-25
30
115
Xcalacoco
115
Modernización equipo
CFE20-VAC-R/Oct-24
73R20
73920
73930
73R40
P18-PE2/Oct-25
(Traslado)
50
A3PN0
Kantenáh
400
P18-PE2/Oct-25
Proyecto Instruido
en 2019
375
115
Modernización equipo
CFE20-VAC-R/Oct-24
115
2x9.4
Modernización equipo
CFE20-VAC-R/Oct-24
Iberostar
A Puerto Morelos
(Zona Cancún)
A Moon Palace
(Zona Cancún)
PDS21-PE6/Abr-23
Proyecto por
Aportaciones
Akbal
115
-200
200
73PN0
73NP0
73PN0
73NP0
Modernización equipo
CFE20-VAC-R/Oct-24
73910
73900
Mayakobá
Modernización equipo
CFE20-VAC-R/Oct-24
73R30
73R10
P18-PE2/Oct-25
Zac Nicté
115
D18-PE8/Sep-23
Proyecto Instruido
93180
93190
Playa del Carmen
230
100
100
PDS21-PE4/Abr-24
Proyecto por
Aportaciones
ZAMA
115
Calica
115
37.5
2x40
40
2x30
34.5
73890
Playacar
115
7.5
2x30
P15-PE1/Ene-25
Tren Maya/
Abr-24
2x30
SET5
(Chemuyil)
115
P18-PE2/Oct-25
P18-PE2/Oct-25
(Recalibración)
Yaxkin
115
PDS21-PE17/Dic-24
Proyecto por
Aportaciones
PDS23-PE9/Abr-27
Proyecto enunciativo
Pescadores
A21-PE3/Dic-25
Proyecto por
Aportaciones
53170
53180
Chankanaab II
34.5
2x20
2x30
P15-PE1/Ene-25
P15-PE1/Ene-25
(Traslados)
2x1.8
53160
P15-PE1/Ene-25
Cozumel
34.5
P15-PE1/Ene-25
(Desmantelar)
53190
53150
P15-PE1/Ene-25
Proyecto Instruido
en 2015 y 2018
P18-PE2/Oct-25
73800
Tulum
115
30
30
15
34.5
34.5
A20-PE18/Dic-23
Proyecto por
Aportaciones
Akumal II
115
30
30
34.5
34.5
Aktun-Chen
115
30
Aventura Palace
115
12.5
13.8
Chankanaab
1.2
34.5
53PN0
10.5
20
13.8
53 MW
C.T.G. Chankanaab
P15-PE1/Ene-25
(Traslados)
P15-PE1/Ene-25
Chankanaab
115
7.5
30
13.8
1.8
Gerencia: Peninsular
Zona: Riviera Maya 2023-2028
CENACE
CENTRO NACIONAL DE
CONTROL DE ENERGÍA

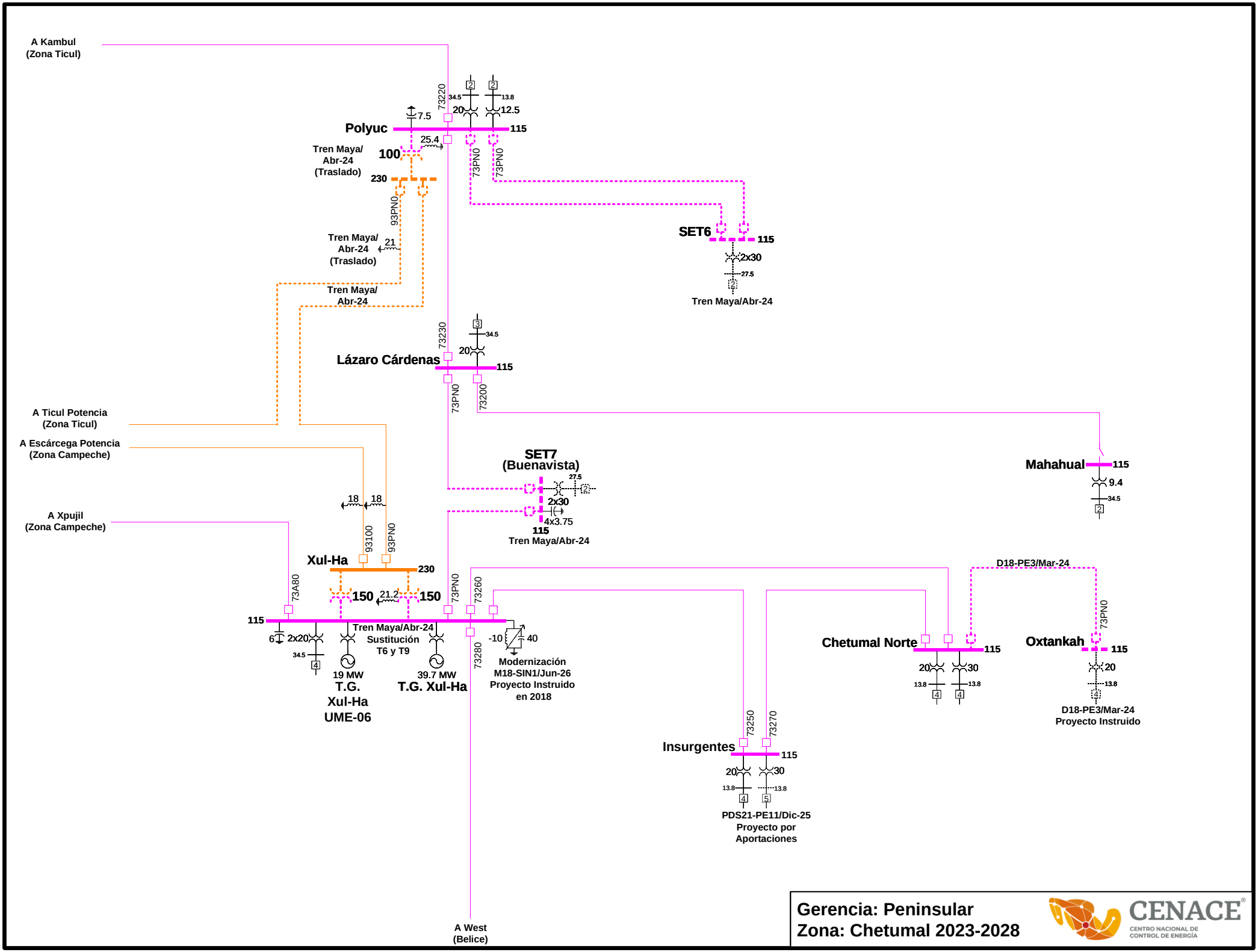
A Kambul
(Zona Ticul)
Polyuc
115
7.5
25.4
73220
34.5
13.8
20
12.5
Tren Maya/
Abr-24
(Traslado)
100
230
73PN0
93PN0
Tren Maya/
Abr-24
(Traslado)
21
Tren Maya/
Abr-24
SET6
115
2x30
27.5
Tren Maya/Abr-24
73230
Lázaro Cárdenas
73200
A Ticul Potencia
(Zona Ticul)
A Escárcega Potencia
(Zona Campeche)
SET7
(Buenavista)
2x30
4x3.75
Tren Maya/Abr-24
Mahahual
9.4
A Xpujil
(Zona Campeche)
18
93100
Xul-Ha
150
21.2
73A80
73260
6
2x20
Tren Maya/Abr-24
Sustitución
T6 y T9
-10
40
19 MW
T.G.
Xul-Ha
UME-06
39.7 MW
T.G. Xul-Ha
73280
Modernización
M18-SIN1/Jun-26
Proyecto Instruido
en 2018
D18-PE3/Mar-24
Chetumal Norte
Oxtankah
D18-PE3/Mar-24
Proyecto Instruido
Insurgentes
73250
73270
PDS21-PE11/Dic-25
Proyecto por
Aportaciones
A West
(Belice)
Gerencia: Peninsular
Zona: Chetumal 2023-2028
CENACE
CENTRO NACIONAL DE
CONTROL DE ENERGÍA

CENACE®
CENTRO NACIONAL DE CONTROL DE ENERGÍA

# Sistema Interconectado Baja California Sur

REGIONES

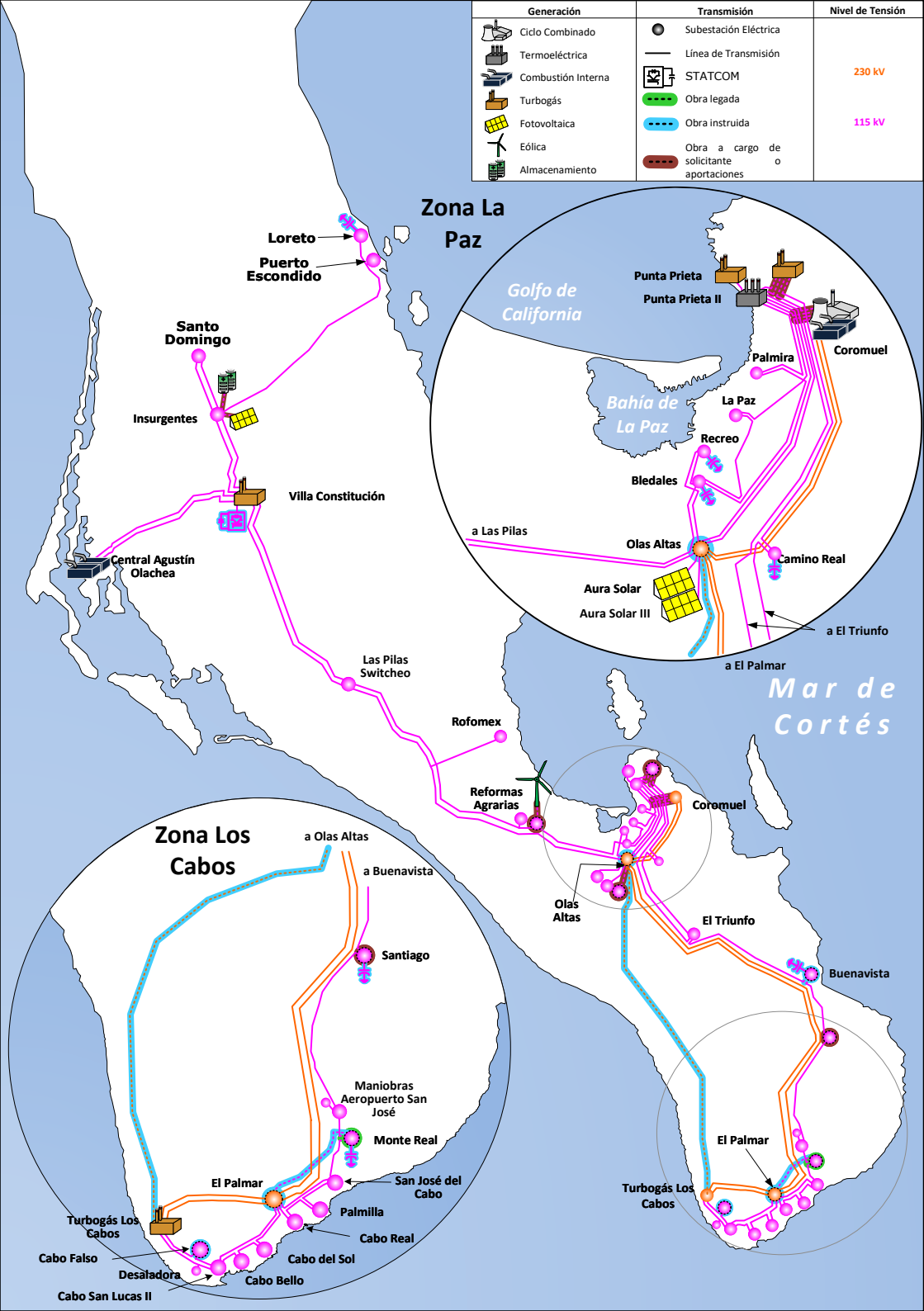
Generación
Ciclo Combinado
Termoeléctrica
Combustión Interna
Turbogás
Fotovoltaica
Eólica
Almacenamiento
Transmisión
Subestación Eléctrica
Línea de Transmisión
STATCOM
Obra legada
Obra instruida
Obra a cargo de solicitante o aportaciones
Nivel de Tensión
230 kV
115 kV
Zona La Paz
Loreto
Puerto Escondido
Santo Domingo
Insurgentes
Villa Constitución
Central Agustín Olachea
Las Pilas Switcheo
Rofomex
Reformas Agrarias
Golfo de California
Punta Prieta
Punta Prieta II
Coromuel
Palmira
Bahía de La Paz
La Paz
Recreo
Bledales
a Las Pilas
Olas Altas
Camino Real
Aura Solar
Aura Solar III
a El Triunfo
a El Palmar
Mar de Cortés
Coromuel
Olas Altas
El Triunfo
Buenavista
El Palmar
Turbogás Los Cabos
Zona Los Cabos
a Olas Altas
a Buenavista
Santiago
Maniobras Aeropuerto San José
Monte Real
San José del Cabo
El Palmar
Palmilla
Cabo Real
Cabo del Sol
Cabo Bello
Turbogás Los Cabos
Cabo Falso
Desaladora
Cabo San Lucas II

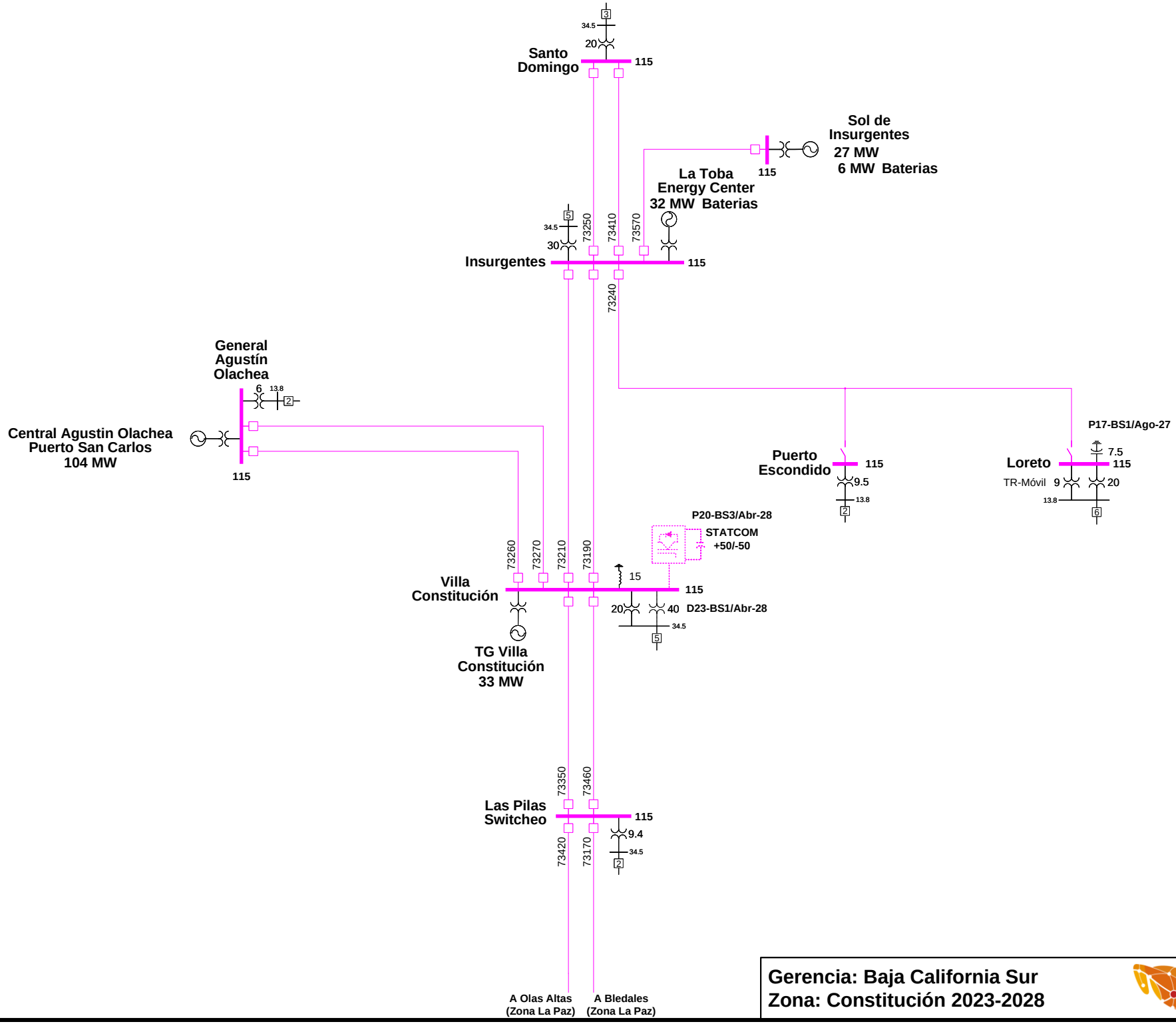


**Gerencia: Baja California Sur**
**Zona: Constitución 2023-2028**

CENACE
CENTRO NACIONAL DE CONTROL DE ENERGÍA

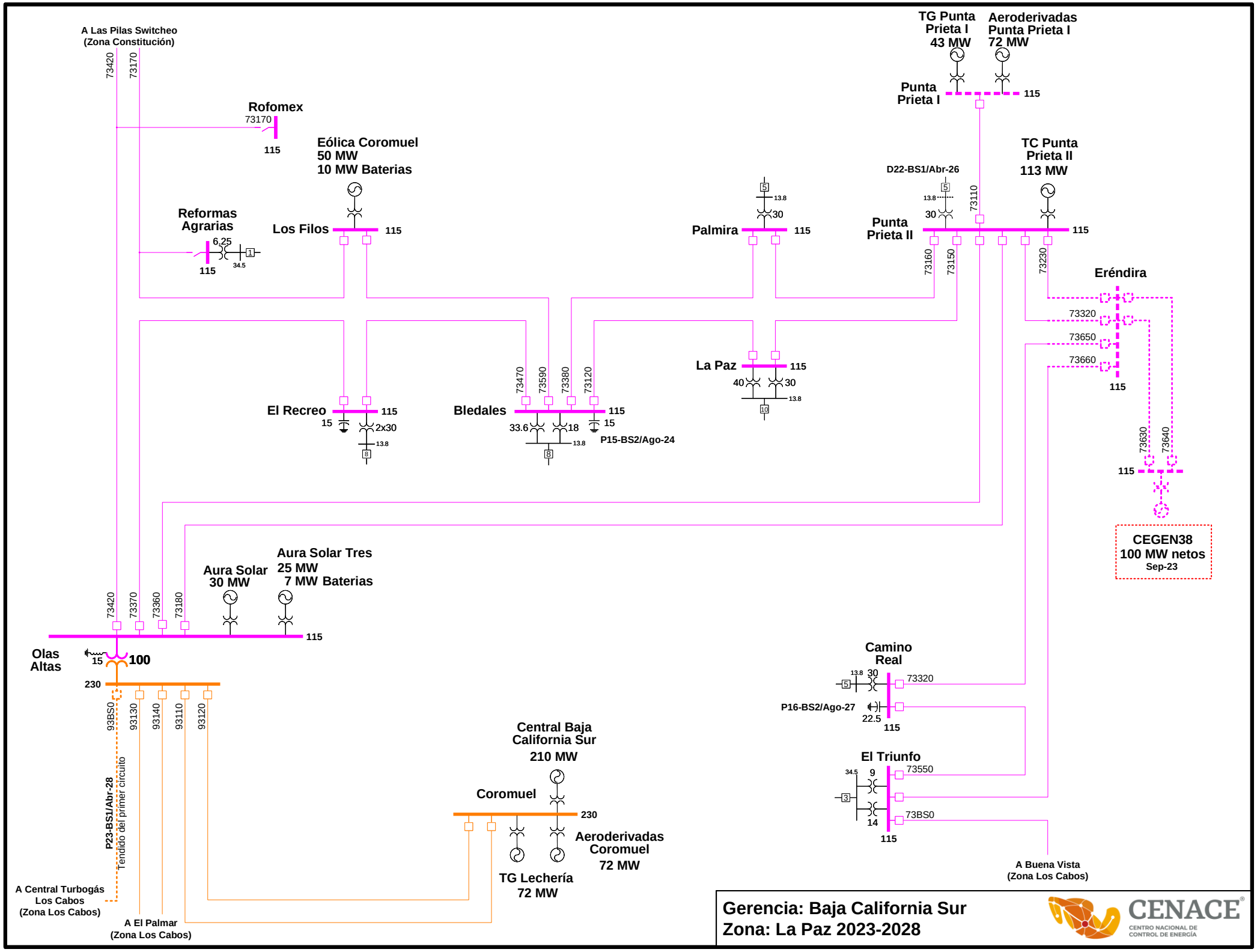
A Las Pilas Switcheo
(Zona Constitución)
73420
73170
Rofomex
73170
115
Eólica Coromuel
50 MW
10 MW Baterias
Los Filos
115
Reformas
Agrarias
6.25
34.5
115
TG Punta
Prieta I
43 MW
Aeroderivadas
Punta Prieta I
72 MW
Punta
Prieta I
115
TC Punta
Prieta II
113 MW
D22-BS1/Abr-26
13.8
30
73110
Palmira
115
Punta
Prieta II
115
73160
73150
73230
Eréndira
73320
73650
73660
115
73630
73640
115
CEGEN38
100 MW netos
Sep-23
La Paz
115
40
30
13.8
El Recreo
115
15
2x30
13.8
Bledales
115
73470
73590
73380
73120
33.6
18
13.8
15
P15-BS2/Ago-24
Aura Solar
30 MW
Aura Solar Tres
25 MW
7 MW Baterias
73420
73370
73360
73180
115
Olas
Altas
15
100
230
93BS0
93130
93140
93110
93120
P23-BS1/Abr-28
Tendido del primer circuito
A Central Turbogás
Los Cabos
(Zona Los Cabos)
A El Palmar
(Zona Los Cabos)
Central Baja
California Sur
210 MW
Coromuel
230
Aeroderivadas
Coromuel
72 MW
TG Lechería
72 MW
Camino
Real
13.8
30
73320
P16-BS2/Ago-27
22.5
115
El Triunfo
34.5
9
73550
14
73BS0
115
A Buena Vista
(Zona Los Cabos)
Gerencia: Baja California Sur
Zona: La Paz 2023-2028
CENACE
CENTRO NACIONAL DE
CONTROL DE ENERGÍA

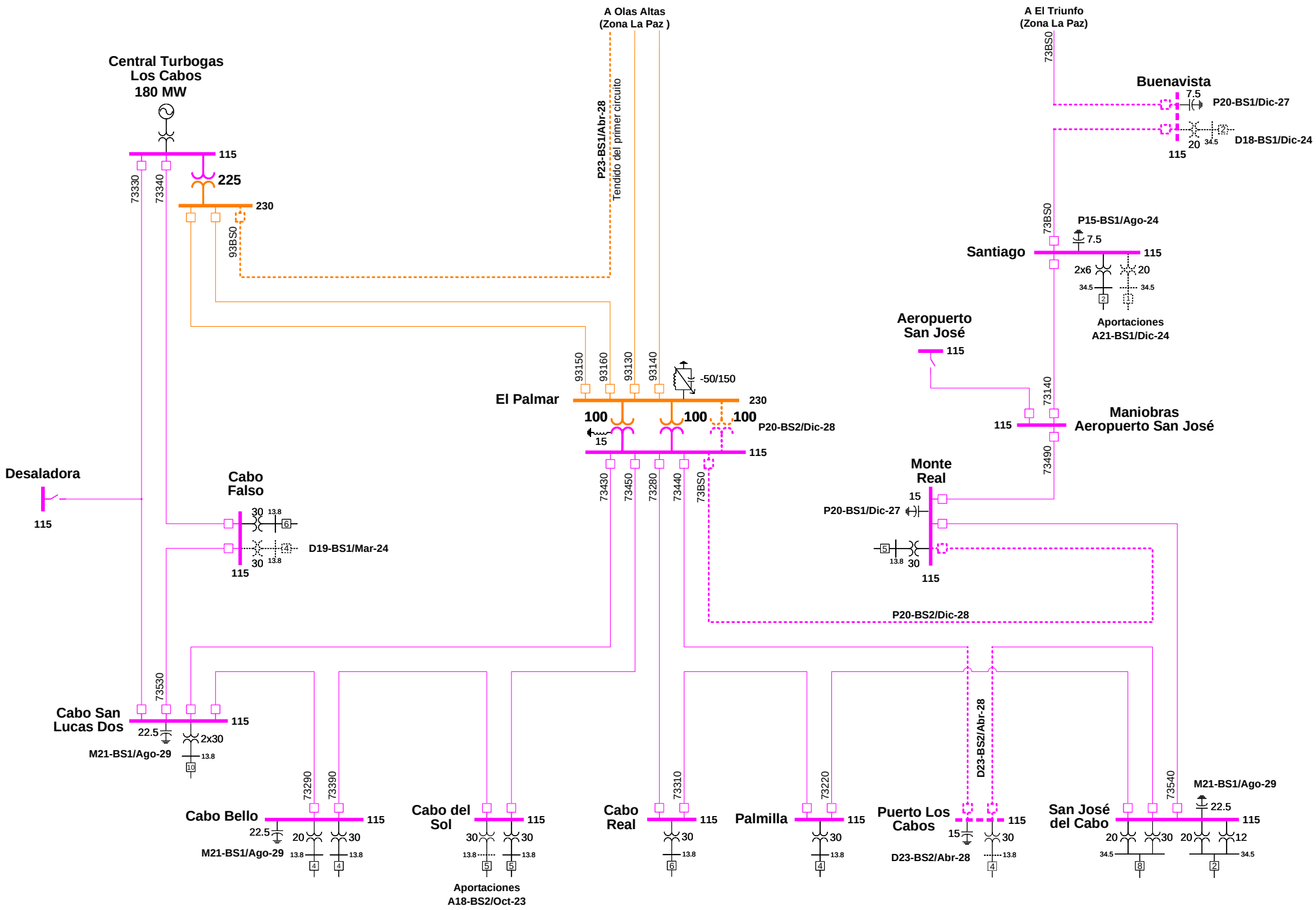


**Gerencia: Baja California Sur**
**Zona: Los Cabos 2023-2028**

CENACE
CENTRO NACIONAL DE CONTROL DE ENERGÍA

CENACE®
CENTRO NACIONAL DE
CONTROL DE ENERGÍA

# SISTEMA INTERCONECTADO MULEGÉ

REGIONES

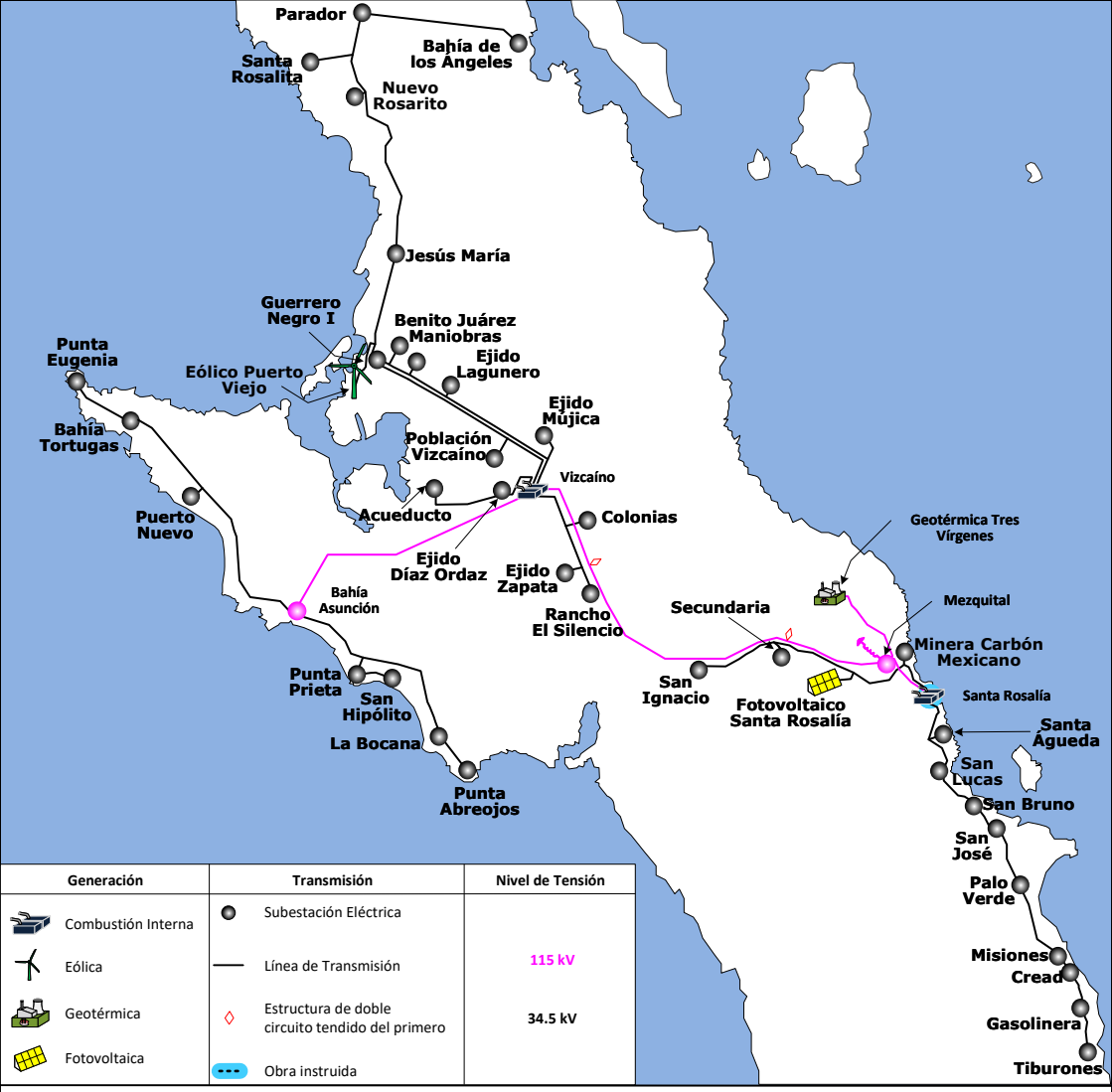
Parador
Bahía de los Ángeles
Santa Rosalita
Nuevo Rosarito
Jesús María
Guerrero Negro I
Benito Juárez Maniobras
Ejido Lagunero
Punta Eugenia
Eólico Puerto Viejo
Ejido Mújica
Bahía Tortugas
Población Vizcaíno
Vizcaíno
Puerto Nuevo
Acueducto
Colonias
Geotérmica Tres Vírgenes
Ejido Díaz Ordaz
Ejido Zapata
Bahía Asunción
Rancho El Silencio
Secundaria
Mezquital
Minera Carbón Mexicano
Punta Prieta
San Hipólito
San Ignacio
Fotovoltaico Santa Rosalía
Santa Rosalía
Santa Águeda
La Bocana
San Lucas
Punta Abreojos
San Bruno
San José
Palo Verde
Misiones
Cread
Gasolinera
Tiburones
Generación
Combustión Interna
Eólica
Geotérmica
Fotovoltaica
Transmisión
Subestación Eléctrica
Línea de Transmisión
Estructura de doble circuito tendido del primero
Obra instruida
Nivel de Tensión
115 kV
34.5 kV

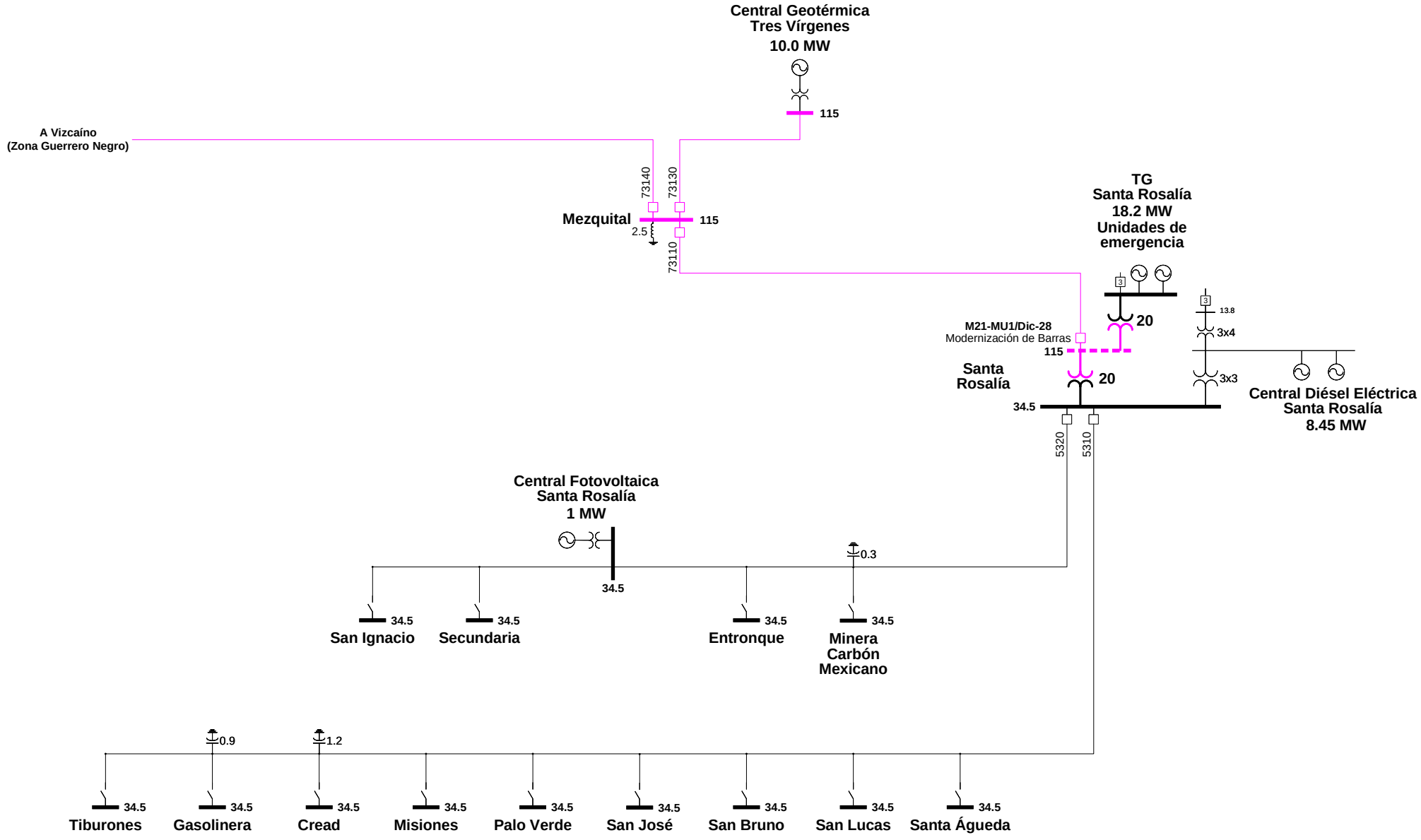


**Gerencia: Baja California (Mulegé)**
**Zona: Santa Rosalía 2023-2028**

CENACE
CENTRO NACIONAL DE CONTROL DE ENERGÍA

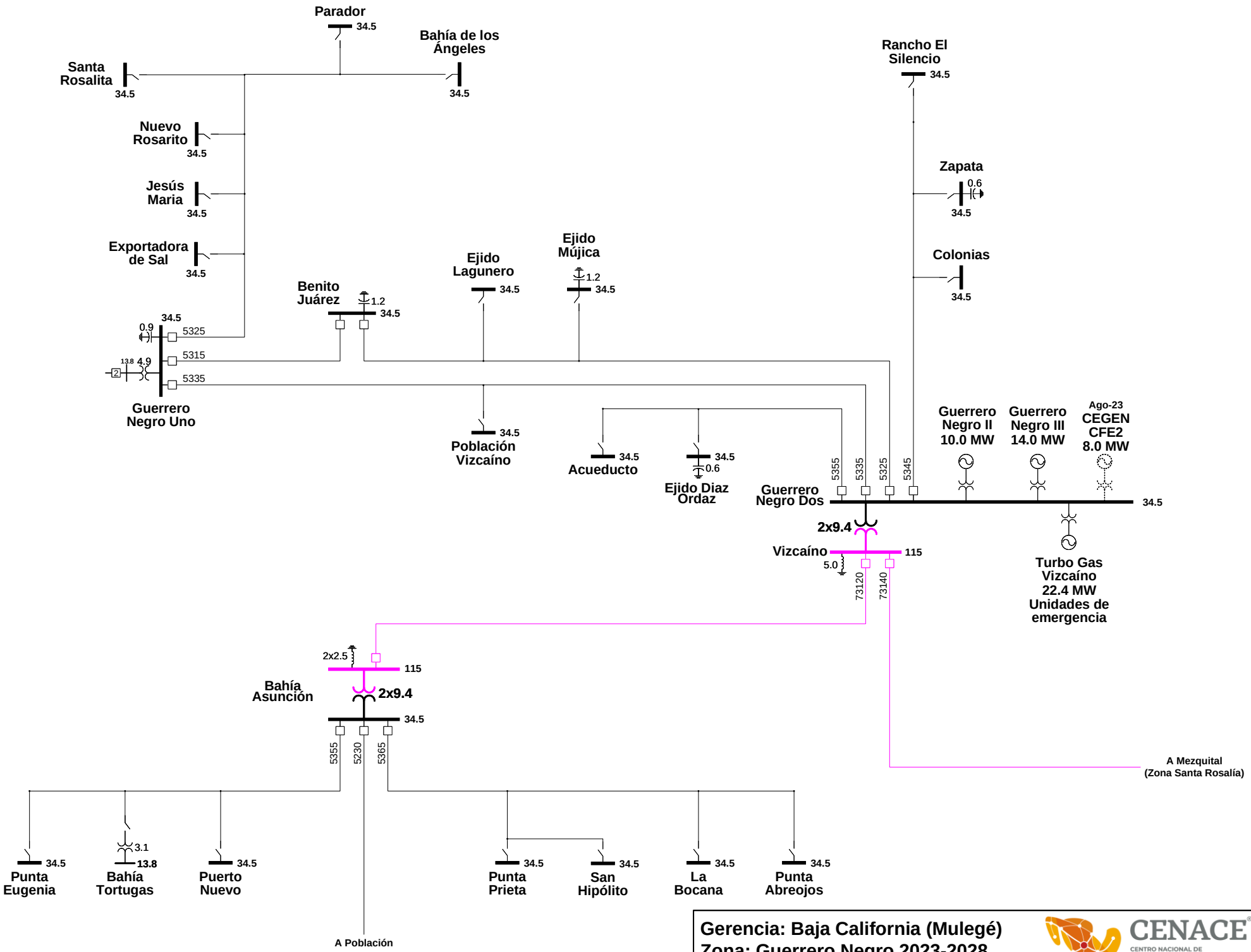


**Gerencia: Baja California (Mulegé)**
**Zona: Guerrero Negro 2023-2028**

CENACE
CENTRO NACIONAL DE CONTROL DE ENERGÍA

CENACE
CENTRO NACIONAL DE CONTROL DE ENERGÍA

# SIMBOLOGÍA DIAGRAMAS UNIFILARES

## Elemento

| | |
|---|---|
| | Línea de Transmisión |
| | Cable Subterráneo |
| | Cable Submarino |
| Nombre kV | Barra |
| MVA | Transformador de Potencia |
| MW Nombre | Central Eléctrica |
| MVAr | Reactor |
| MVAr | Capacitor |
| -MVAr MVAr | Compensador Estático de VAr |
| -MVAr MVAr | STATCOM |
| % | Compensación Serie |
| CS ±MVAr | Condensador Síncrono |
| MVA kV | Transformador de Distribución |
| | Alimentador |
| | Cuchilla |
| MW | Estación Convertidora (VSC) |
| MW | Back to Back |
| MW | Estación Convertidora (LCC) |

## Nivel de Tensión

**Corriente Directa**

**400 kV**

**230 kV**

**161 kV y 138 kV**

**115 kV**

**85 kV**

**69 kV**

**< 69 kV**

## Nuevas Obras

| | |
|---|---|
| ------ | Obra Nueva |
| **PEM o PAQ/ Abr-18** | Proyecto Elemental Mínimo o Paquete Legado/Fecha de Entrada en Operación |
| **Abr-18** | Fecha de Entrada en Operación Proyectos de Generación |

REGIONES

CENACE®

CENTRO NACIONAL DE
CONTROL DE ENERGÍA